# Inventflow: Grundfos A-partner

## Grundfos NBE 100-200/219 ASF2ABQQE

Bekijk de pomp hier:
https://inventflow.nl/nl/pompenfilter/nbe/grundfos-nbe-100-200-219-asf2abqqe

### Contact

info@inventflow.nl
+31 (0) 546 45 80 72

### Datablad

| Aantal | Omschrijving |
|---|---|
| 1 | **NBE 100-200/219 ASF2ABQQE** |

**Opm. De foto kan afwijken van het eigenlijke product**

Artikelnr.: 98976088

Niet zelfaanzuigende, eentraps centrifugaalpomp, ontworpen conform ISO 5199 met afmetingen en nominale prestaties conform EN 733 (10 bar). Flenzen zijn PN 16 met afmetingen overeenkomstig EN 1092-2. De pomp is voorzien van een axiale zuigpoort, radiale perspoort, horizontale as en een back pull-out design, waardoor het verwijderen van motor, motorstoel, deksel en waaier mogelijk is zonder de pompbehuizing of leidingwerk te verstoren.

De niet gebalanceerde rubberen balg is conform DIN EN 12756.

De pomp is gekoppeld aan en ventilatorgekoelde asynchrone motor.
De motor omvat een frequentieregelaar en PI-regelaar in de motorklemmenkast. Hierdoor is een continu variabele regeling van het motortoerental mogelijk, hetgeen aanpassing van de prestaties op een bepaalde vereiste mogelijk maakt.

Regeling:

| | |
|---|---|
| Frequency converter: | Geïntegreerd |
| Druksensor: | N |

Vloeistof:

| | |
|---|---|
| Te verpompen medium: | Water |
| Bereik vloeistoftemperatuur: | -25 .. 120 °C |
| Medium temperatuur tijdens bedrijf: | 20 °C |
| Dichtheid: | 998.2 kg/m³ |

Technisch:

| | |
|---|---|
| Toerental waarop de pompgegevens zijn gebaseerd: | 1460 omw/min |
| Nominaal debiet: | 172.2 m³/u |
| Nominale opvoerhoogte: | 13.69 m |
| Werkelijke waaierdiameter: | 219 mm |
| Nominale waaierdiameter: | 200 |
| Asafdichting arrangement: | Enkel |
| Code voor asafdichting: | BQQE |
| Curve tolerantie: | ISO9906:2012 3B |
| Lager ontwerp: | Standaard |

Materialen:

| | |
|---|---|
| Pomphuis: | Gietijzer |
| Pomp behuizing: | EN-GJL-250 |
| Pomphuis: | ASTM class 35 |
| Slijtring: | Brass |
| Waaier: | Gietijzer |
| | EN-GJL-200 |
| | ASTM class 30 |
| As: | Stainless steel |
| | EN 1.4301 |
| | AISI 304 |
| Interne coating pomphuis: | CED |

Installatie:

| | |
|---|---|
| Maximum ambient temperature: | 40 °C |
| Maximale bedrijfsdruk: | 16 bar |
| Leidingaansluiting standaard: | EN 1092-2 |
| Maat van de zuigaansluiting: | DN 125 |
| Maat van de persaansluiting: | DN 100 |
| Druktrap voor leidingaansluiting: | PN 16 |

| Aantal | Omschrijving |
|---|---|

| | |
|---|---|
| Lagersmering: | Grease |
| Pomphuis met voeten: | Yes |
| Vulblok: | Y |

Elektrische gegevens:

| | |
|---|---|
| IE efficiëntieklasse: | IE3 |
| Nominaal vermogen - P2: | 11 kW |
| Netfrequentie: | 50 Hz |
| Nominale spanning: | 3 x 380-480 V |
| Nominaalstroom: | 22.0-17.8 A |
| Cos phi - power factor: | 0.91-0.90 |
| Nominaal toerental: | 240-1750 omw/min |
| Rendement: | IE3 91,4% |
| Motorrendement bij nominale belasting: | 91.4 % |
| Pooltal: | 4 |
| Dichtheidsklasse (IEC 34-5): | IP55 |
| Isolatie klasse (IEC 85): | F |
| Motor Nr.: | 86906207 |

Overige:

| | |
|---|---|
| Minimale Efficiëntie Index, MEI ≥: | 0.65 |
| Netto gewicht: | 217 kg |
| Bruto gewicht: | 242 kg |
| Transportvolume: | 0.707 m³ |
| Land van herkomst: | HU |
| HS code: | 84137051 |

# 98976088 NBE 100-200/219 ASF2ABQQE 50 Hz

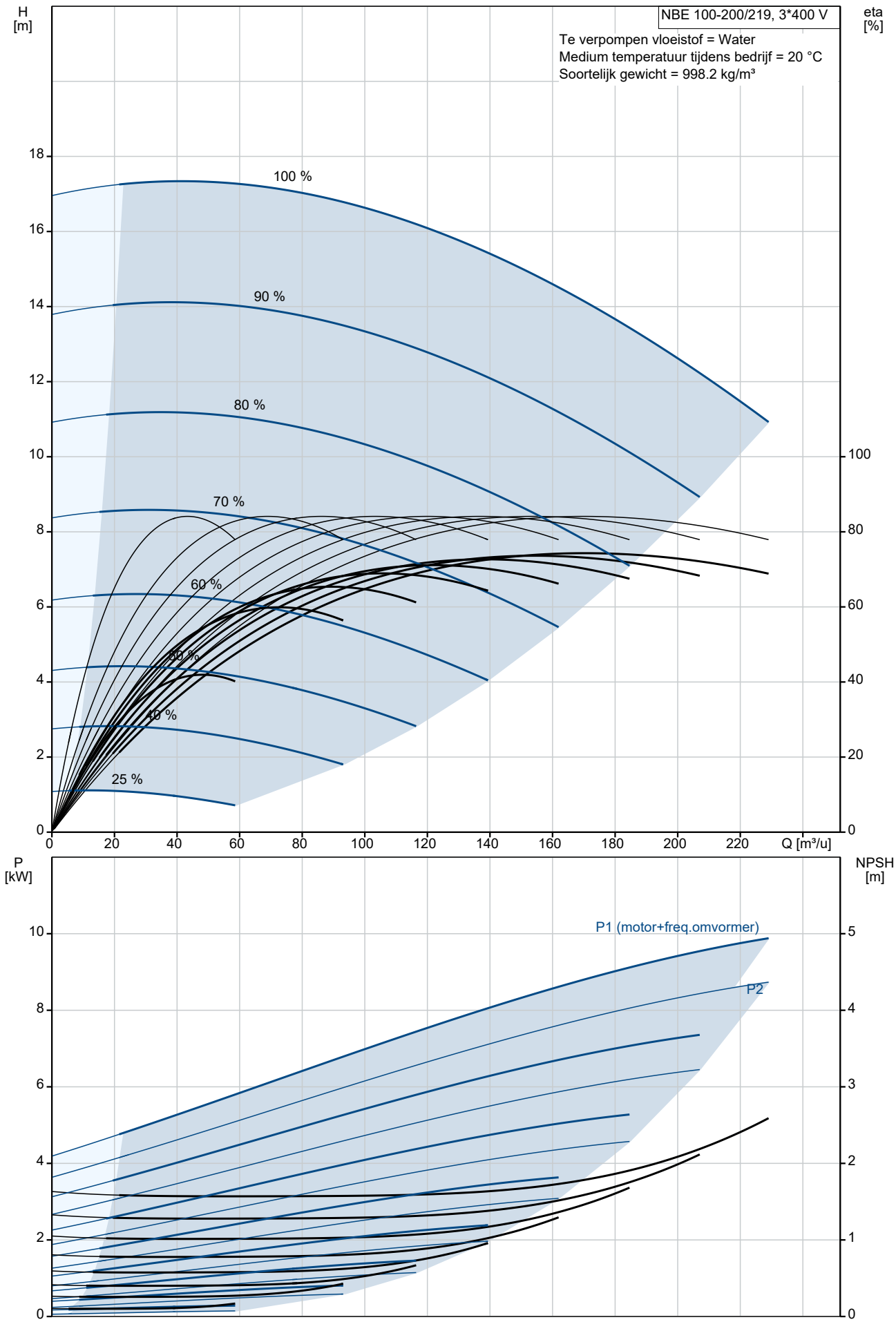

| Omschrijving | Specificatie |
|---|---|
| **Algemene informatie:** | |
| Productnaam:: | NBE 100-200/219 ASF2ABQQE |
| Productnummer:: | 98976088 |
| EAN nummer:: | 5712604555491 |
| **Technisch:** | |
| Toerental waarop de pompgegevens zijn gebaseerd: | 1460 omw/min |
| Nominaal debiet: | 172.2 m³/u |
| Nominale opvoerhoogte: | 13.69 m |
| Werkelijke waaierdiameter: | 219 mm |
| Nominale waaierdiameter: | 200 |
| Asafdichting arrangement: | Enkel |
| Asdiameter: | 32 mm |
| Code voor asafdichting: | BQQE |
| Curve tolerantie: | ISO9906:2012 3B |
| Pomp versie: | AS |
| Lager ontwerp: | Standaard |
| **Materialen:** | |
| Pomphuis: | Gietijzer |
| Pomp behuizing: | EN-GJL-250 |
| Pomphuis: | ASTM class 35 |
| Slijtring: | Brass |
| Waaier: | Gietijzer |
| Waaier: | EN-GJL-200 |
| Waaier: | ASTM class 30 |
| As: | Stainless steel |
| As: | EN 1.4301 |
| As: | AISI 304 |
| Interne coating pomphuis: | CED |
| Materiaal code: | A |
| Code voor rubber: | E |
| **Installatie:** | |
| Maximum ambient temperature: | 40 °C |
| Maximale bedrijfsdruk: | 16 bar |
| Leidingaansluiting standaard: | EN 1092-2 |
| Maat van de zuigaansluiting: | DN 125 |
| Maat van de persaansluiting: | DN 100 |
| Druktrap voor leidingaansluiting: | PN 16 |
| Lagersmering: | Grease |
| Pomphuis met voeten: | Yes |
| Vulblok: | Y |
| Code voor leidingaansluiting: | F2 |
| **Vloeistof:** | |
| Te verpompen medium: | Water |
| Bereik vloeistoftemperatuur: | -25 .. 120 °C |
| Medium temperatuur tijdens bedrijf: | 20 °C |
| Dichtheid: | 998.2 kg/m³ |
| **Elektrische gegevens:** | |
| IE efficiëntieklasse: | IE3 |
| Nominaal vermogen - P2: | 11 kW |
| Netfrequentie: | 50 Hz |
| Nominale spanning: | 3 x 380-480 V |
| Nominaalstroom: | 22.0-17.8 A |
| Cos phi - power factor: | 0.91-0.90 |
| Nominaal toerental: | 240-1750 omw/min |
| Rendement: | IE3 91,4% |
| Motorrendement bij nominale belasting: | 91.4 % |
| Pooltal: | 4 |
| Dichtheidsklasse (IEC 34-5): | IP55 |
| Isolatie klasse (IEC 85): | F |
| Motorbeveiliging: | JA |
| Motor Nr.: | 86906207 |
| Mont. voorschriften volgens IEC 34-7: | IM B35 |

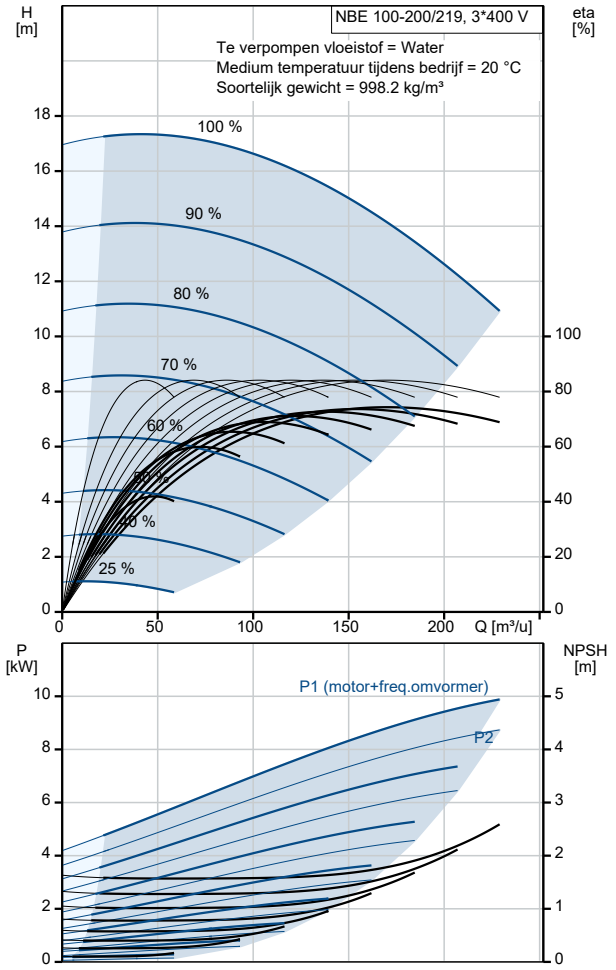

| Omschrijving | Specificatie |
|---|---|
| **Regeling:** | |
| Bedieningspaneel: | Standard |
| Functionele Module: | PUMP I/O |
| Frequentie omvormer: | Geïntegreerd |
| Druksensor: | N |
| **Overige:** | |
| Minimale Efficiëntie Index, MEI ≥: | 0.65 |
| Netto gewicht: | 217 kg |
| Bruto gewicht: | 242 kg |
| Transportvolume: | 0.707 m³ |
| Land van herkomst: | HU |
| HS code: | 84137051 |

# 98976088 NBE 100-200/219 ASF2ABQQE 50 Hz

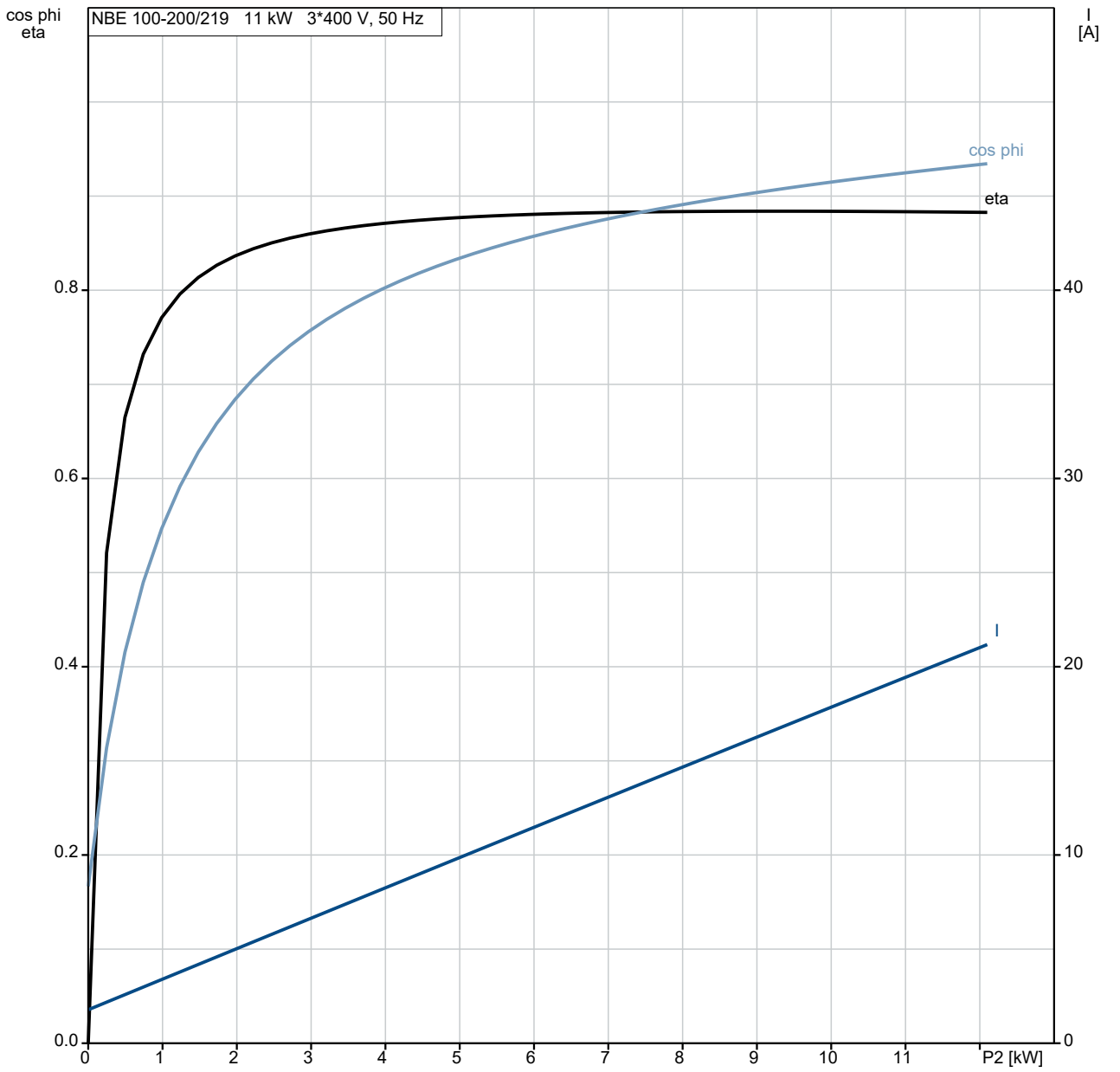


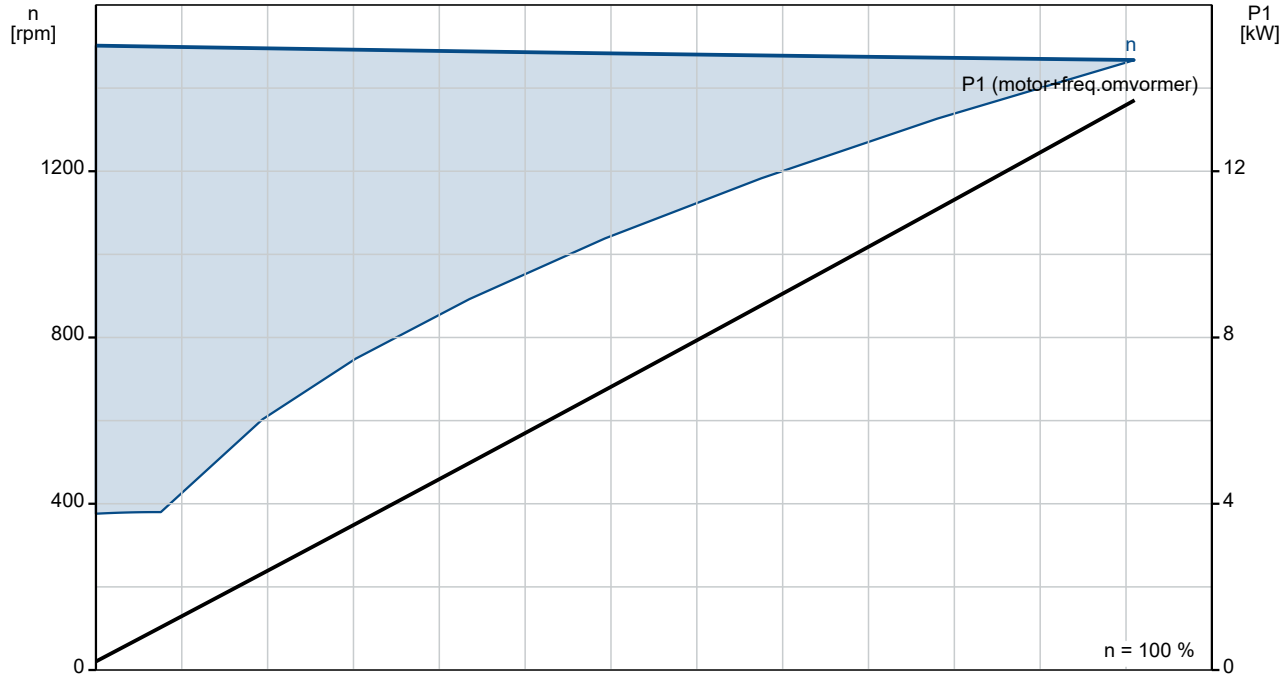

# 98976088 NBE 100-200/219 ASF2ABQQE 50 Hz

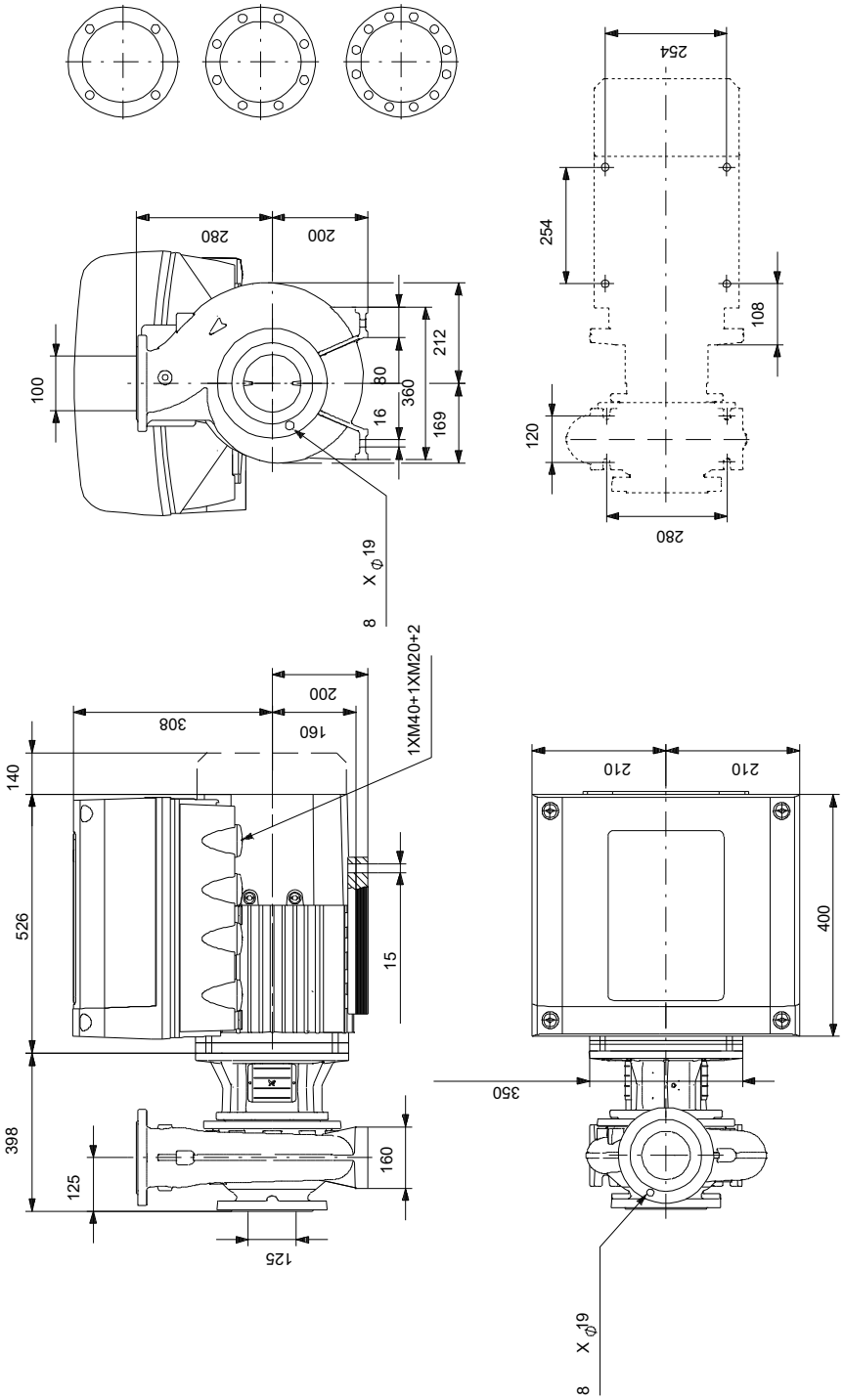


Opm! Alle unit's zijn in [mm] tenzij anders aangegeven.
Disclaimer: Deze eenvoudige maatschets toont u niet alle details.

## Service onderdelen NBE 100-200/219, Artikelnr. 98976088
## Geproduceerd na 2053 (productiejaar en weeknummer)

| Pos | Omschrijving | Opmerking | Classificatie Gegevens | Onderdeeln | Aant | Eenhei |
|---|---|---|---|---|---|---|
| - | Bulk, Nut | | | 92514631 | 1 | pcs |
| 67 | Moer | | Draad: M18 | | 5 | |
| - | Bulk, o-ring | | | 92547617 | 1 | pcs |
| 72.a | O-ring | | Diameter: 221,84 | | 5 | |
| | | | Materiaal type: EPDM | | | |
| | | | Dikte: 3,53 | | | |
| - | Bulk, Plug vent | | | 96620482 | 1 | pcs |
| 18 | Plug | | | | 5 | |
| - | Bulk, asafdichting | | | 92514302 | 1 | pcs |
| 105 | Asafdichting | | | | 5 | |
| - | Kit, koppelingsbeschermer | | | 96809945 | 1 | pcs |
| 7a | Pan head screw | | | | 4 | |
| 7 | Koppelingsbeschermer | | | | 2 | |
| - | Kit, cover | | | 98990962 | 1 | pcs |
| 18 | Plug | | | | 1 | |
| 36 | Moer | | Draad: M10 | | 8 | |
| 77 | Deksel | | | | 1 | |
| - | Kit, motor stool | | | 95131785 | 1 | pcs |
| 1a | Motor stoel | | | | 1 | |
| 7 | Koppelingsbeschermer | | | | 2 | |
| 28 | Hex head screw | | | | 4 | |
| 36 | Hex nut | | Draad: M16 | | 4 | |
| 36 | Moer | | Draad: M10 | | 12 | |
| 77a | Pan head screw | | | | 4 | |
| - | Kit, nut | | | 96939130 | 1 | pcs |
| 11 | Parallel sleutel | | | | 1 | |
| - 36 | Moer | | | | 1 | |
| 66a | Spring lock washer | | | | | 1 |
| 66 | Ring | | | | | 1 |
| 67 | Moer | | Draad: M18 | | | 1 |
| - | Kit, pomphuis | | | 95131733 | 1 | pcs |
| - 6 | Pomphuis | | | | 1 | |
| 26 | Ankerbout | | Lengte: 45 | | | 8 |
| | | | Draad: M10 | | | |
| 45 | Slijtring | | | | | 1 |
| 20 | Plug | | | | 2 | |
| 36 | Moer | | Draad: M10 | | 8 | |
| - | Kit, stub shaft | | | 96039359 | 1 | pcs |
| 9 | Socket set screw | | Lengte: 10 | | 2 | |
| | | | Draad: M8 | | | |
| 11 | Parallel sleutel | | | | 1 | |
| 51 | Pompas | | | | 1 | |
| 66a | Spring lock washer | | | | 1 | |
| 66 | Ring | | | | 1 | |
| 67 | Moer | | Draad: M18 | | 1 | |
| + | Spare, O-ring | | | 97757671 | 1 | pcs |
| - | Spare, plug vent | | | 98164277 | 1 | pcs |
| 18 | Plug | | | | 1 | |
| - | Spare, shaft seal | | | 98434906 | 1 | pcs |
| 105 | Asafdichting | | | | 1 | |
| - | Spare, spacer for shaft seal | | | 96591277 | 1 | pcs |
| 105 b | Spacer | | | | 1 | |
| - | Spare, wear ring | | | 99208807 | 1 | pcs |

| Pos | Omschrijving | Opmerking | Classificatie Gegevens | Onderdeeln | Aant | Eenhei |
|---|---|---|---|---|---|---|
| 45 | Slijtring | | | | 1 | |
| - | Motor | | | 1 | | pcs |
| - | Kit, bearing cpl. | | | 96796674 | 1 | |
| 32b | Waved washer | | | | | 1 |
| 111 | Kogellager | | | | | 1 |
| 154 | Kogellager | | | | | 1 |
| 157 | O-ring | | | | | 1 |
| - | Kit, bearing plate | | | 96796664 | 1 | |
| 155.a | Lagerplaat | | | | | 1 |
| 208a | Pakking | | | | | 3 |
| 208 | Hex socket head cap screw | | Aanduiding: DIN912 | | | 3 |
| | | | Lengte: 40 | | | |
| | | | Draad: M5 | | | |
| - | Kit, connectoren | | | 96348923 | 1 | |
| | Connector plug 5-pole | | | | | 1 |
| | Connector plug 4-pole | | | | | 1 |
| | Connector plug 4-pole | | | | | 1 |
| | Connector plug 3-pole | | | | | 1 |
| | Connector plug 3-pole | | | | | 1 |
| | Connector plug 3-pole | | | | | 1 |
| | Connector plug 3-pole | | | | | 1 |
| | Connector plug | | | | | 1 |
| - 273 | Kit, control board | | | 96348918 | 1 | |
| | Service kit instruction | | | | | 1 |
| | Controlboard | | | | | 1 |
| - | Kit, Transport oog | | | 96796712 | 1 | |
| 189 | Eyebolt | | | | | 2 |
| - | Kit, ventilatorhuis | | | 96830826 | 1 | |
| 151 | Ventilatorkap | | | | | 1 |
| 152.a | Rubber bus | | | | | 4 |
| 152 | Hex head cap screw | | | | | 4 |
| 196 | Diafragma | | | | | 1 |
| - | Kit, flens | | | 96796662 | 1 | |
| 156.b | Flens | | | | | 1 |
| 159.b | Afdichtingsring | | | | | 1 |
| 185.b | Moer | | | | | 4 |
| 185 | Hex socket head cap screw | | | | | 4 |
| 186 | Aftapplug | | | | | 4 |
| 195.a | Grease nipple | | | | | 1 |
| - | Kit, voet | | | 96796666 | 1 | |
| 191 | voet | | | | | 2 |
| 192 | Hex socket head cap screw | | | | | 4 |
| 194 | Borgring | | | | | 4 |
| 194 | Moer | | | | | 4 |
| - | Kit, funct. module - E-pump | | | 96348929 | 1 | |

| Pos | Omschrijving | Opmerking | Classificatie Gegevens | Onderdeeln | Aant | Eenhei |
|---|---|---|---|---|---|---|
| 263 | MGE large I/O add-on | | | | | 1 |
| - | Kit, funct. module -Geni/RS485 | | | 96348932 | 1 | |
| 263 | Add-on moduul, compl. met aansluitklemmen | | | | | 1 |
| - | Kit, Pakkingen | | | 96798508 | 1 | |
| 184 | O-ring | | Diameter: 235 | | | 2 |
| 275 | Kit, inverter board | | | 96348919 | 1 | |
| - | Kit, sleutel | | | 96279873 | 1 | |
| 40 | Parallel sleutel | | Aanduiding: DS96 DIN 6885 | | | 1 |
| | | | Afmeting: 12X8X90 | | | |
| - | Kit, smeernippel | | | 96796671 | 1 | |
| 195.b | Grease nipple | | | | | 2 |
| 195.a | Grease nipple | | | | | 1 |
| - | Kit, motor | | | 96844397 | 1 | |
| | Flex insulation | | | | | 3 |
| | EMC filter | | | | | 1 |
| | Cover cpl. | | | | | 1 |
| | Ventilator | | | | | 1 |
| | Motor | | | | | 1 |
| 99a | Ringhouder | | | | | 1 |
| 151 | Ventilatorkap | | | | | 1 |
| 152.a | Rubber bus | | | | | 4 |
| 152 | Hex head cap screw | | | | | 4 |
| 177 | Torx Screw | | | | | 1 |
| 185.b | Moer | | | | | 4 |
| 185.b | Moer | | | | | 4 |
| 191 | voet | | | | | 2 |
| 192 | Hex socket head cap screw | | | | | 4 |
| 194 | Borgring | | | | | 4 |
| 196 | Diafragma | | | | | 1 |
| 273a | Pan head thread forming screw | | | | | 4 |
| - | Kit, ND-end shield cpl. | | | 96796669 | 1 | |
| 32b | Waved washer | | | | | 1 |
| 156.a | End shield NDE | | | | | 1 |
| 157 | O-ring | | | | | 1 |
| 159 | V-ring | | | | | 1 |
| 185.c | Moer | | | | | 4 |
| 185.a | Hex socket head cap screw | | | | | 4 |
| 195.b | Grease nipple | | | | | 1 |
| - | Kit, bed. paneel | | | 96348924 | 1 | |
| 259 | Operation panel | | | | | 1 |
| 274 | Kit, rectifier board | | | 96348921 | 1 | |

| Pos | Omschrijving | Opmerking | Classificatie Gegevens | Onderdeeln | Aant | Eenhei |
|---|---|---|---|---|---|---|
| - 251 | Kit, aansluitkast | | | 96348913 | 1 | |
| 164 | Cover cpl. | | | | | 1 |
| 166 | Pan head thread forming screw | | | | | 5 |
| 251 | Terminal box cpl. | | | | | 1 |
| 277 | Blinddeksel | | | | | 1 |
| 283 | Motor cover cpl. | | | | | 1 |
| 284 | Deksel | | | | | 1 |
| - | Kit, varistor | | | 96348917 | 1 | |
| 279.b | Pan head thread forming screw | | | | | 2 |
| 279 | Varistor | | | | | 1 |
| 49 | Waaier | | | 96794902 | 1 | pcs |