Inventflow: Grundfos A-partner

Grundfos NBE 50-250/205 AF2ABQQE

Bekijk de pomp hier:
https://inventflow.nl/nl/pompenfilter/nbe/grundfos-nbe-50-250-205-af2abqqe

Contact

info@inventflow.nl
+31 (0) 546 45 80 72

Datablad

Aantal	Omschrijving
1	**NBE 50-250/205 AF2ABQQE**

Opm. De foto kan afwijken van het eigenlijke product

Artikelnr.: 98978495

Niet zelfaanzuigende, eentraps centrifugaalpomp, ontworpen conform ISO 5199 met afmetingen en nominale prestaties conform EN 733 (10 bar). Flenzen zijn PN 16 met afmetingen overeenkomstig EN 1092-2. De pomp is voorzien van een axiale zuigpoort, radiale perspoort, horizontale as en een back pull-out design, waardoor het verwijderen van motor, motorstoel, deksel en waaier mogelijk is zonder de pompbehuizing of leidingwerk te verstoren.

De niet gebalanceerde rubberen balg is conform DIN EN 12756.

De pomp is gekoppeld aan en ventilatorgekoelde asynchrone motor.
De motor omvat een frequentieregelaar en PI-regelaar in de motorklemmenkast. Hierdoor is een continu variabele regeling van het motortoerental mogelijk, hetgeen aanpassing van de prestaties op een bepaalde vereiste mogelijk maakt.

Regeling:

Frequency converter:	Geïntegreerd
Druksensor:	N

Vloeistof:

Te verpompen medium:	Water
Bereik vloeistoftemperatuur:	-25 .. 120 °C
Medium temperatuur tijdens bedrijf:	20 °C
Dichtheid:	998.2 kg/m³

Technisch:

Toerental waarop de pompgegevens zijn gebaseerd:	2930 omw/min
Nominaal debiet:	70.42 m³/u
Nominale opvoerhoogte:	46.96 m
Werkelijke waaierdiameter:	205 mm
Nominale waaierdiameter:	250
Asafdichting arrangement:	Enkel
Code voor asafdichting:	BQQE
Curve tolerantie:	ISO9906:2012 3B
Lager ontwerp:	Standaard

Materialen:

Pomphuis:	Gietijzer
Pomp behuizing:	EN-GJL-250
Pomphuis:	ASTM class 35
Slijtring:	Brass
Waaier:	Gietijzer
	EN-GJL-200
	ASTM class 30
As:	Stainless steel
	EN 1.4301
	AISI 304
Interne coating pomphuis:	CED

Installatie:

Maximum ambient temperature:	40 °C
Maximale bedrijfsdruk:	16 bar
Leidingaansluiting standaard:	EN 1092-2
Maat van de zuigaansluiting:	DN 65
Maat van de persaansluiting:	DN 50
Druktrap voor leidingaansluiting:	PN 16
Lagersmering:	Grease

Aantal	Omschrijving
	Pomphuis met voeten: No Vulblok: N Elektrische gegevens: IE efficiëntieklasse: IE3 Nominaal vermogen - P2: 15 kW Netfrequentie: 50 Hz Nominale spanning: 3 x 380-480 V Nominaalstroom: 30.0-26.0 A Cos phi - power factor: 0.91-0.86 Nominaal toerental: 480-3540 omw/min Rendement: IE3 91,9% Motorrendement bij nominale belasting: 91.9 % Pooltal: 2 Dichtheidsklasse (IEC 34-5): IP55 Isolatie klasse (IEC 85): F Motor Nr.: 85901265 Overige: Minimale Efficiëntie Index, MEI ≥: 0.67 Netto gewicht: 187 kg Bruto gewicht: 209 kg Transportvolume: 0.509 m³ Land van herkomst: HU HS code: 84137051

98978495 NBE 50-250/205 AF2ABQQE 50 Hz

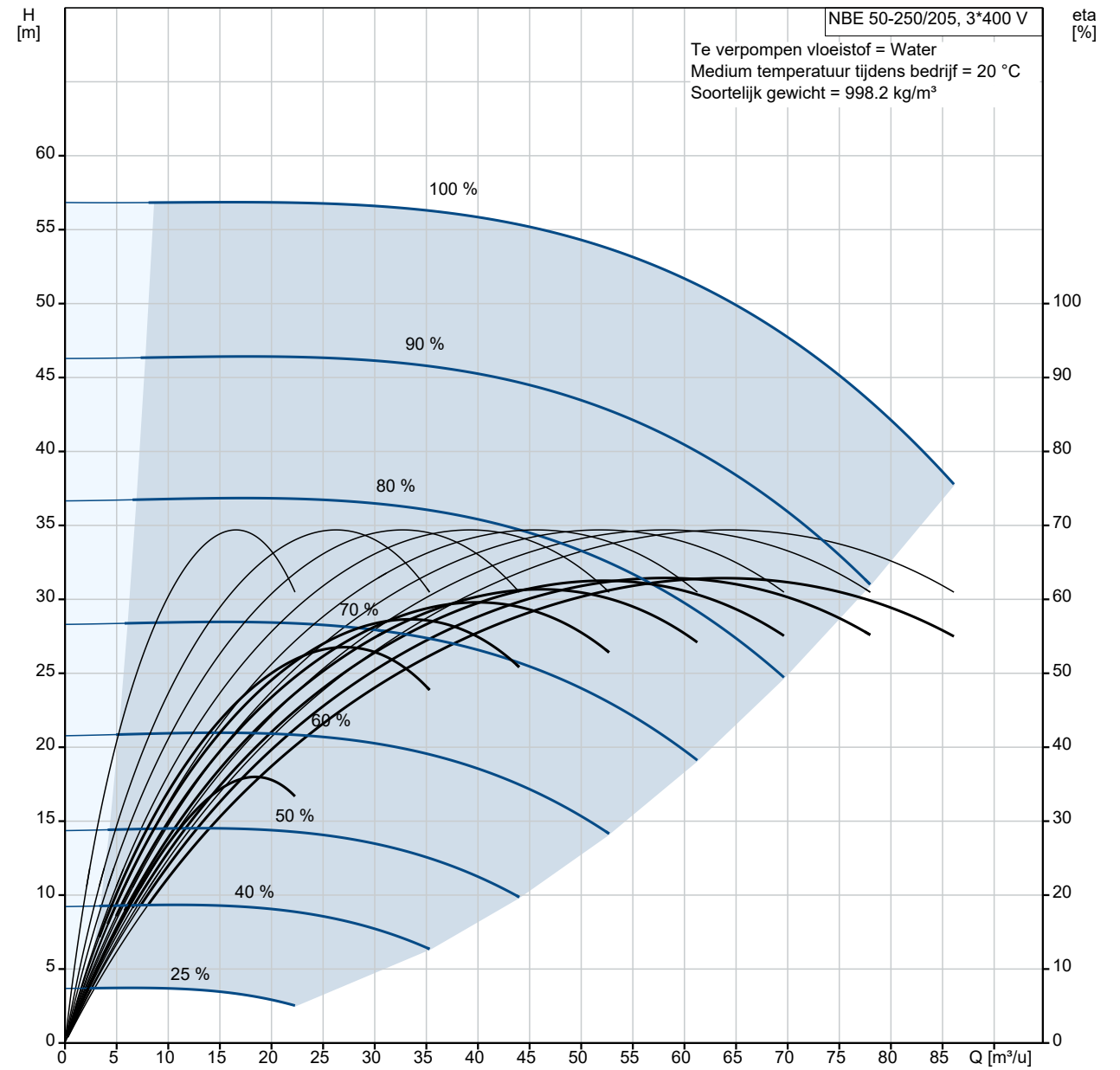

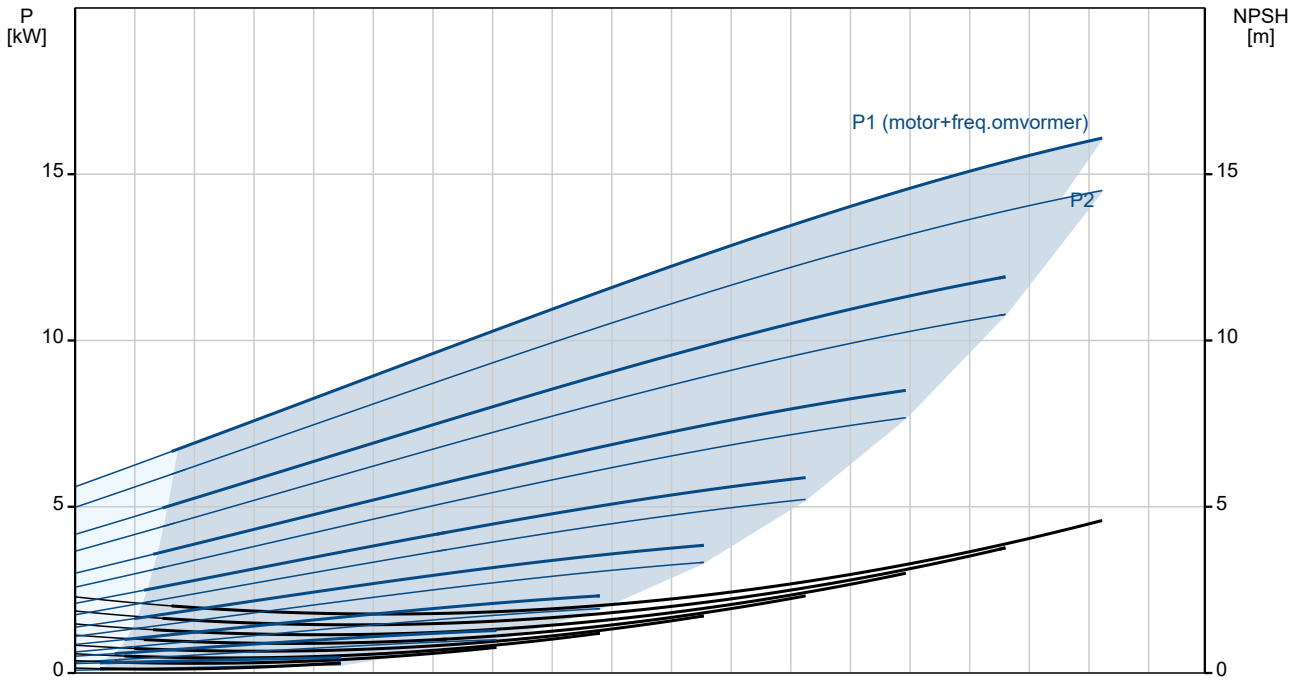

Omschrijving	Specificatie
Algemene informatie:	
Productnaam::	NBE 50-250/205 AF2ABQQE
Productnummer::	98978495
EAN nummer::	5712604595220
Technisch:	
Toerental waarop de pompgegevens zijn gebaseerd:	2930 omw/min
Nominaal debiet:	70.42 m³/u
Nominale opvoerhoogte:	46.96 m
Werkelijke waaierdiameter:	205 mm
Nominale waaierdiameter:	250
Asafdichting arrangement:	Enkel
Asdiameter:	24 mm
Code voor asafdichting:	BQQE
Curve tolerantie:	ISO9906:2012 3B
Pomp versie:	A
Lager ontwerp:	Standaard
Materialen:	
Pomphuis:	Gietijzer
Pomp behuizing:	EN-GJL-250
Pomphuis:	ASTM class 35
Slijtring:	Brass
Waaier:	Gietijzer
Waaier:	EN-GJL-200
Waaier:	ASTM class 30
As:	Stainless steel
As:	EN 1.4301
As:	AISI 304
Interne coating pomphuis:	CED
Materiaal code:	A
Code voor rubber:	E
Installatie:	
Maximum ambient temperature:	40 °C
Maximale bedrijfsdruk:	16 bar
Leidingaansluiting standaard:	EN 1092-2
Maat van de zuigaansluiting:	DN 65
Maat van de persaansluiting:	DN 50
Druktrap voor leidingaansluiting:	PN 16
Lagersmering:	Grease
Pomphuis met voeten:	No
Vulblok:	N
Code voor leidingaansluiting:	F2
Vloeistof:	
Te verpompen medium:	Water
Bereik vloeistoftemperatuur:	-25 .. 120 °C
Medium temperatuur tijdens bedrijf:	20 °C
Dichtheid:	998.2 kg/m³
Elektrische gegevens:	
IE efficiëntieklasse:	IE3
Nominaal vermogen - P2:	15 kW
Netfrequentie:	50 Hz
Nominale spanning:	3 x 380-480 V
Nominaalstroom:	30.0-26.0 A
Cos phi - power factor:	0.91-0.86
Nominaal toerental:	480-3540 omw/min
Rendement:	IE3 91,9%
Motorrendement bij nominale belasting:	91.9 %
Pooltal:	2
Dichtheidsklasse (IEC 34-5):	IP55
Isolatie klasse (IEC 85):	F
Motorbeveiliging:	JA
Motor Nr.:	85901265
Mont. voorschriften volgens IEC 34-7:	IM B35

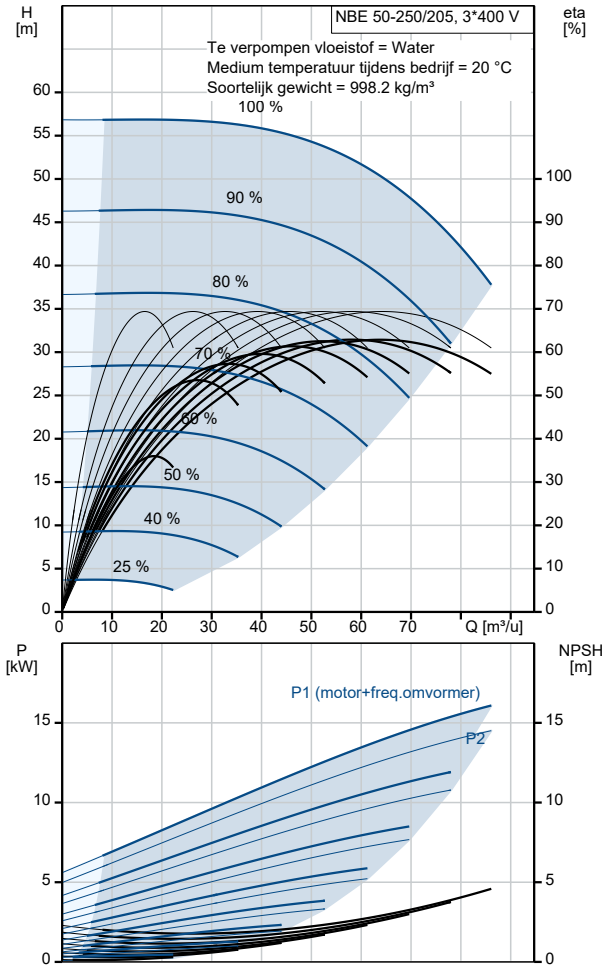

Omschrijving	Specificatie
Regeling:	
Bedieningspaneel:	Standard
Functionele Module:	PUMP I/O
Frequentie omvormer:	Geïntegreerd
Druksensor:	N
Overige:	
Minimale Efficiëntie Index, MEI ≥:	0.67
Netto gewicht:	187 kg
Bruto gewicht:	209 kg
Transportvolume:	0.509 m³
Land van herkomst:	HU
HS code:	84137051

98978495 NBE 50-250/205 AF2ABQQE 50 Hz

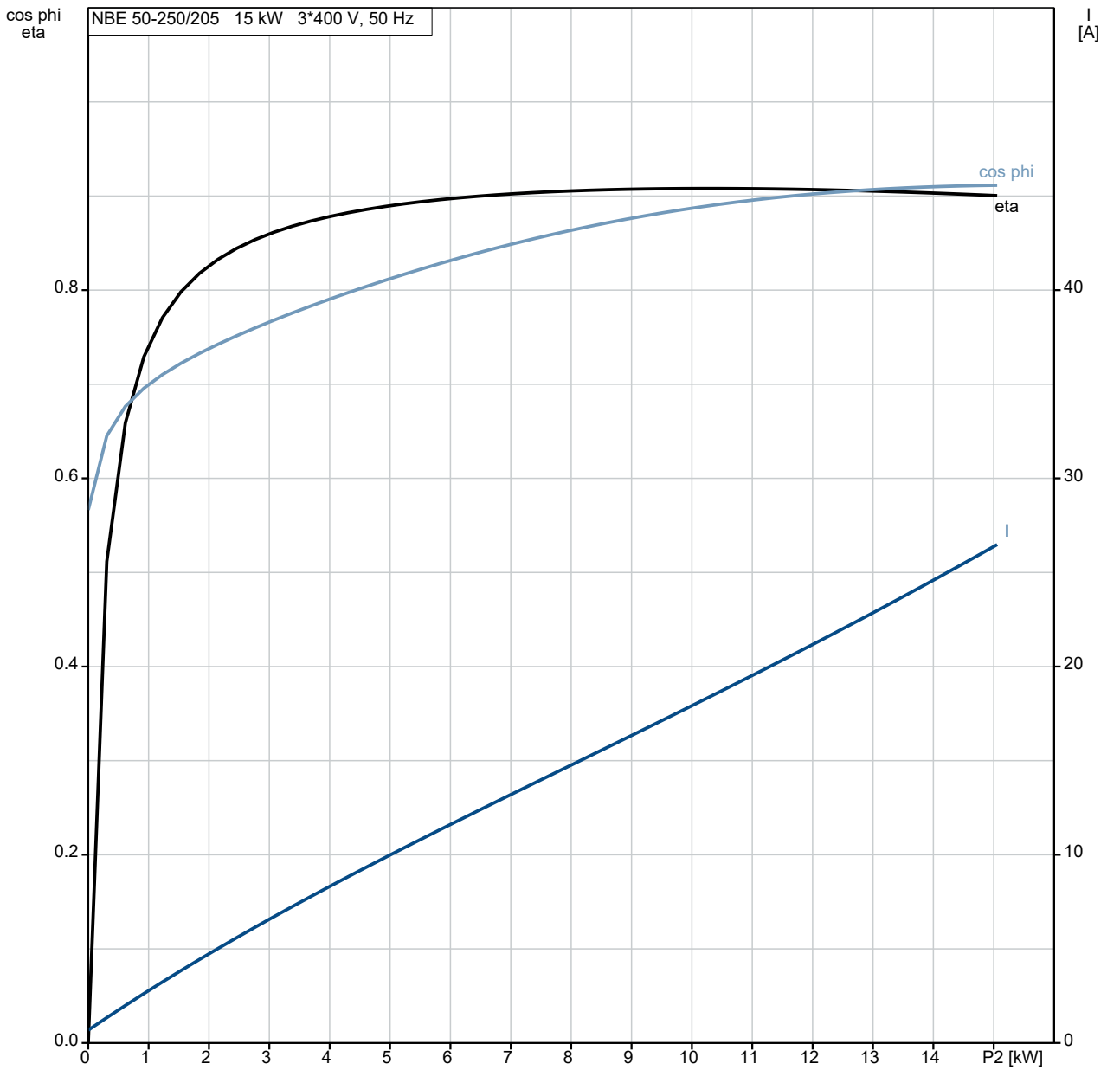

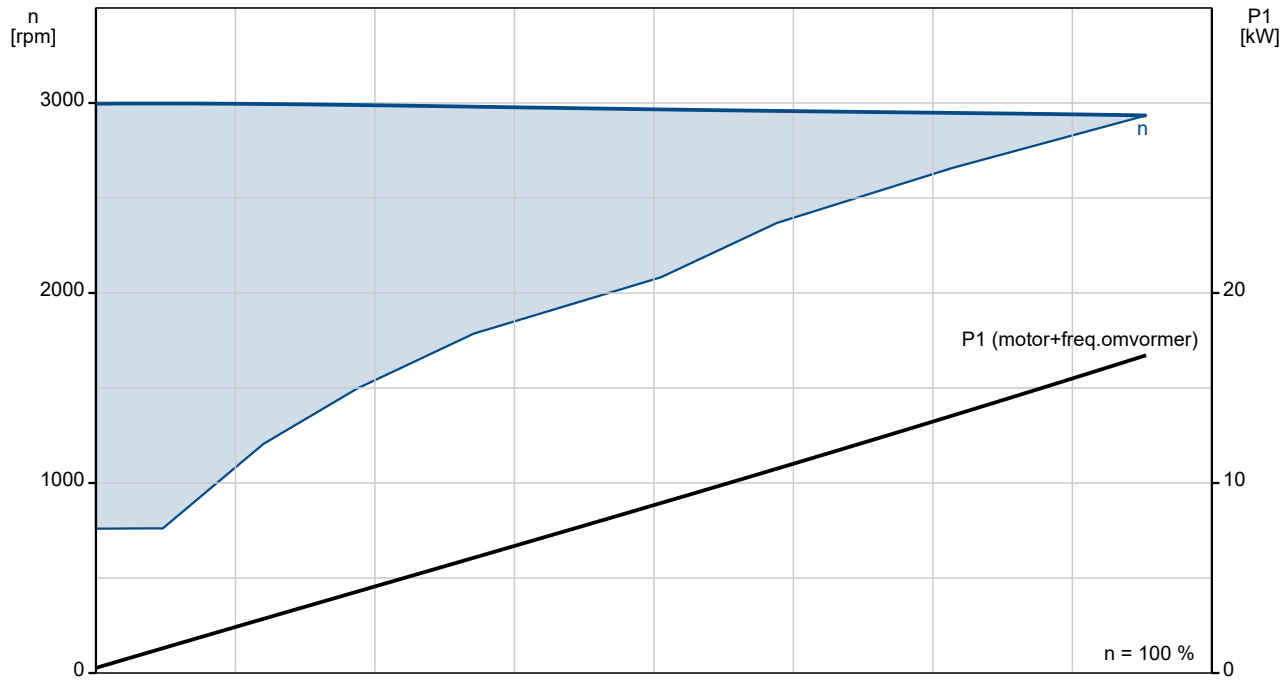

98978495 NBE 50-250/205 AF2ABQQE 50 Hz

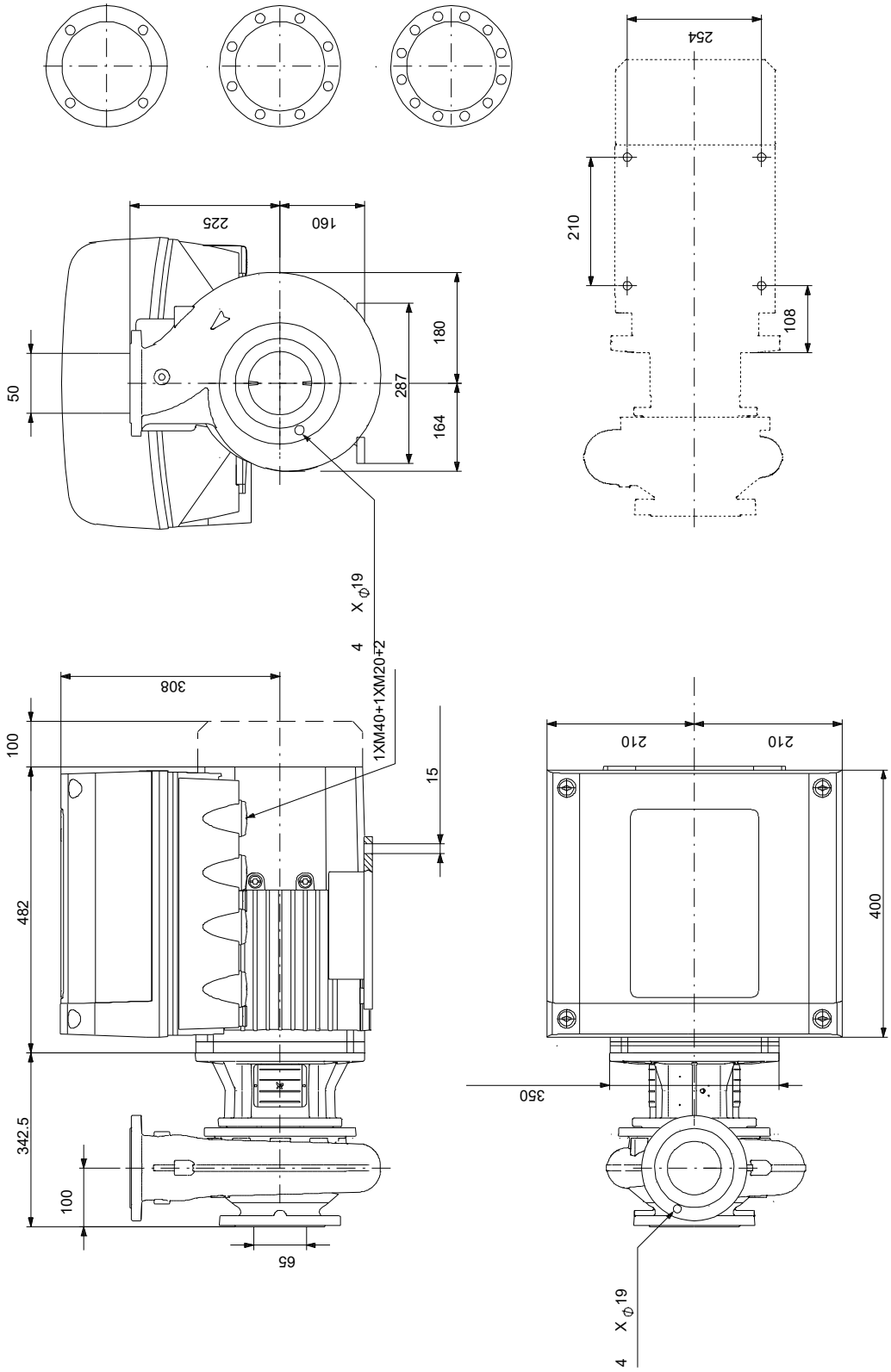

Opm! Alle unit's zijn in [mm] tenzij anders aangegeven.
Disclaimer: Deze eenvoudige maatschets toont u niet alle details.

Service onderdelen NBE 50-250/205, Artikelnr. 98978495
Geproduceerd na 2053 (productiejaar en weeknummer)

Pos	Omschrijving	Opmerking	Classificatie Gegevens	Onderdeeln	Aant	Eenhei
-	Bulk, Nut			92514630	1	pcs
67	Moer		Draad: M14		5	
-	Bulk, o-ring			92547618	1	pcs
72a	O-ring		Diameter: 253,6		5	
			Materiaal type: EPDM			
			Dikte: 3,53			
-	Bulk, Plug vent			96620482	1	pcs
18	Plug				5	
-	Bulk, asafdichting			99380916	1	pcs
105	Asafdichting				5	
-	Kit, koppelingsbeschermer			96809946	1	pcs
7a	Pan head screw				4	
7	Koppelingsbeschermer				2	
-	Kit, motor stool			98990916	1	pcs
1a	Motor stoel				1	
7	Koppelingsbeschermer				2	
18	Plug				1	
28	Hex head screw				4	
36	Hex nut		Draad: M16		4	
36	Moer		Draad: M10		10	
76a	Klinknagel				2	
77a	Pan head screw				4	
-	Kit, nut			96939128	1	pcs
11	Parallel sleutel		Afmeting: 6X6X35		1	
- 36	Moer				1	
66a	Spring lock washer					1
66	Ring					1
67	Moer		Draad: M14			1
-	Kit, pomphuis			95131720	1	pcs
- 6	Pomphuis				1	
26	Ankerbout		Lengte: 35			10
			Draad: M10			
45b	Slijtring					1
20	Pijp plug		Draad: R 3/8		2	
36	Moer		Draad: M10		10	
-	Kit, stub shaft			96039354	1	pcs
9	Socket set screw		Lengte: 10		2	
			Draad: M8			
11	Parallel sleutel		Afmeting: 6X6X35		1	
51	Pompas				1	
66a	Spring lock washer				1	
66	Ring				1	
67	Moer		Draad: M14		1	
+	Spare, O-ring			97757672	1	pcs
-	Spare, plug vent			98164277	1	pcs
18	Plug				1	
-	Spare, shaft seal			98434904	1	pcs
105	Asafdichting				1	
-	Spare, wear ring			99208819	1	pcs
45	Slijtring				1	
-	Motor				1	pcs
-	Kit, bearing cpl.			96796674	1	

Pos	Omschrijving	Opmerking	Classificatie Gegevens	Onderdeeln	Aant	Eenhei
32b	Waved washer					1
111	Kogellager					1
154	Kogellager					1
157	O-ring					1
-	Kit, bearing plate			96796664	1	
155.a	Lagerplaat					1
208a	Pakking					3
208	Hex socket head cap screw		Aanduiding: DIN912			3
			Lengte: 40			
			Draad: M5			
-	Kit, connectoren			96348923	1	
	Connector plug 5-pole					1
	Connector plug 4-pole					1
	Connector plug 4-pole					1
	Connector plug 3-pole					1
	Connector plug 3-pole					1
	Connector plug 3-pole					1
	Connector plug 3-pole					1
	Connector plug					1
- 273	Kit, control board			96348918	1	
	Service kit instruction					1
	Controlboard					1
-	Kit, Transport oog			96796712	1	
189	Eyebolt					2
-	Kit, ventilatorhuis			96830826	1	
151	Ventilatorkap					1
152.a	Rubber bus					4
152	Hex head cap screw					4
196	Diafragma					1
-	Kit, flens			96796662	1	
156.b	Flens					1
159.b	Afdichtingsring					1
185.b	Moer					4
185	Hex socket head cap screw					4
186	Aftapplug					4
195.a	Grease nipple					1
-	Kit, voet			96796666	1	
191	voet					2
192	Hex socket head cap screw					4
194	Borgring					4
194	Moer					4
-	Kit, funct. module - E-pump			96348929	1	
263	MGE large I/O add-on					1
-	Kit, funct. module -Geni/RS485			96348932	1	

Pos	Omschrijving	Opmerking	Classificatie Gegevens	Onderdeeln	Aant	Eenhei
263	Add-on moduul, compl. met aansluitklemmen					1
-	Kit, Pakkingen			96798508	1	
184	O-ring		Diameter: 235			2
275	Kit, inverter board			96348920	1	
-	Kit, sleutel			96279873	1	
40	Parallel sleutel		Aanduiding: DS96 DIN 6885			1
			Afmeting: 12X8X90			
-	Kit, smeernippel			96796671	1	
195.b	Grease nipple					2
195.a	Grease nipple					1
-	Kit, motor			96844387	1	
	Flex insulation					3
	EMC filter					1
	Cover cpl.					1
	Motor					1
99a	Ringhouder					1
151	Ventilatorkap					1
152.a	Rubber bus					4
152	Hex head cap screw					4
156	Ventilator					1
177	Torx Screw					1
185.b	Moer					4
185.b	Moer					4
191	voet					2
192	Hex socket head cap screw					4
194	Borgring					4
196	Diafragma					1
273a	Pan head thread forming screw					4
-	Kit, ND-end shield cpl.			96796669	1	
32b	Waved washer					1
156.a	End shield NDE					1
157	O-ring					1
159	V-ring					1
185.c	Moer					4
185.a	Hex socket head cap screw					4
195.b	Grease nipple					1
-	Kit, bed. paneel			96348924	1	
259	Operation panel					1
274	Kit, rectifier board			96348921	1	
-	Kit, aansluitkast			96348914	1	

Pos	Omschrijving	Opmerking	Classificatie Gegevens	Onderdeeln	Aant	Eenhei
164	Cover cpl.					1
166	Pan head thread forming screw					5
251	Aansluitkast					1
277	Blinddeksel					1
283	Motor cover cpl.					1
284	Deksel					1
-	Kit, varistor			96348917	1	
279.b	Pan head thread forming screw					2
279	Varistor					1
49	Waaier			98696485	1	pcs