Inventflow: Grundfos A-partner

Grundfos NKE 32-125.1/110 A2F2AE-SBQQE

Bekijk de pomp hier:
https://inventflow.nl/nl/pompenfilter/nke/grundfos-nke-32-125-1-110-a2f2ae-sbqqe

Contact

info@inventflow.nl
+31 (0) 546 45 80 72

Datablad

Aantal	Omschrijving
1	**NKE 32-125.1/110 A2F2AE-SBQQE**

Opm. De foto kan afwijken van het eigenlijke product

Artikelnr.: 98987155

Niet zelfaanzuigende, eentraps centrifugaalpomp, ontworpen conform ISO 5199 met afmetingen en nominale prestaties conform EN 733. Flenzen zijn PN 16 met afmetingen overeenkomstig EN 1092-2. De pomp is voorzien van een axiale zuigpoort, een radiale perspoort en horizontale as. De pompen zijn van het 'back pull-out' type waarbij het mogelijk is om de motor, de koppeling, de lagerbeugel en de waaier te verwijderen zonder het pomphuis of het leidingwerk van zijn plaats te halen.

De pomp is uitgerust met een op de voet gemonteerde, ventilatorgekoelde asynchrone motor met permanente magneet. Pomp en motor zijn gemonteerd op een gemeenschappelijk basisframe.

De motor omvat een frequentieregelaar en PI-regelaar in de motorklemmenkast. Hierdoor is een continu variabele regeling van het motortoerental mogelijk, hetgeen aanpassing van de prestaties op een bepaalde vereiste mogelijk maakt.

Regeling:

Frequency converter:	Geïntegreerd
Druksensor:	N

Vloeistof:

Te verpompen medium:	Water
Bereik vloeistoftemperatuur:	-25 .. 120 °C
Medium temperatuur tijdens bedrijf:	20 °C
Dichtheid:	998.2 kg/m³

Technisch:

Toerental waarop de pompgegevens zijn gebaseerd:	2901 omw/min
Nominaal debiet:	17.31 m³/u
Pomp met motor:	Y
Nominale opvoerhoogte:	12.31 m
Werkelijke waaierdiameter:	110 mm
Nominale waaierdiameter:	125.1
Code voor asafdichting:	BQQE
Curve tolerantie:	ISO9906:2012 3B2
Lager ontwerp:	Standaard

Materialen:

Pomphuis:	Gietijzer
Pomp behuizing:	EN-GJL-250
Pomphuis:	ASTM class 35
Slijtring:	Brass
Waaier:	Gietijzer
	EN-GJL-200
	ASTM class 30
As:	Stainless steel
	EN 1.4301
	AISI 304
Interne coating pomphuis:	CED

Installatie:

Maximum ambient temperature:	50 °C
Maximale bedrijfsdruk:	16 bar
Leidingaansluiting standaard:	EN 1092-2
Type zuig aansluiting:	DIN
Type persaansluiting:	DIN
Maat van de zuigaansluiting:	DN 50
Maat van de persaansluiting:	DN 32

Aantal	Omschrijving
	Druktrap voor leidingaansluiting: PN 16 Type koppeling: Flexible w/spacer Base frame design: EN/ISO Grouting: N Elektrische gegevens: Motortype: 80B IE efficiëntieklasse: IE5 Nominaal vermogen - P2: 1.1 kW Netfrequentie: 50 Hz Nominale spanning: 3 x 380-500 V Nominaalstroom: 2.20-1.90 A Cos phi - power factor: 0.89-0.79 Nominaal toerental: 360-4000 omw/min Rendement: 89.1% Motorrendement bij nominale belasting: 89.1 % Pooltal: 2 Dichtheidsklasse (IEC 34-5): IP55 Isolatie klasse (IEC 85): F Motor Nr.: 99306736 Overige: Minimale Efficiëntie Index, MEI ≥: 0.70 Netto gewicht: 83 kg Bruto gewicht: 97 kg Transportvolume: 0.259 m³ Land van herkomst: HU HS code: 84137059

98987155 NKE 32-125.1/110 A2F2AE-SBQQE 50 Hz

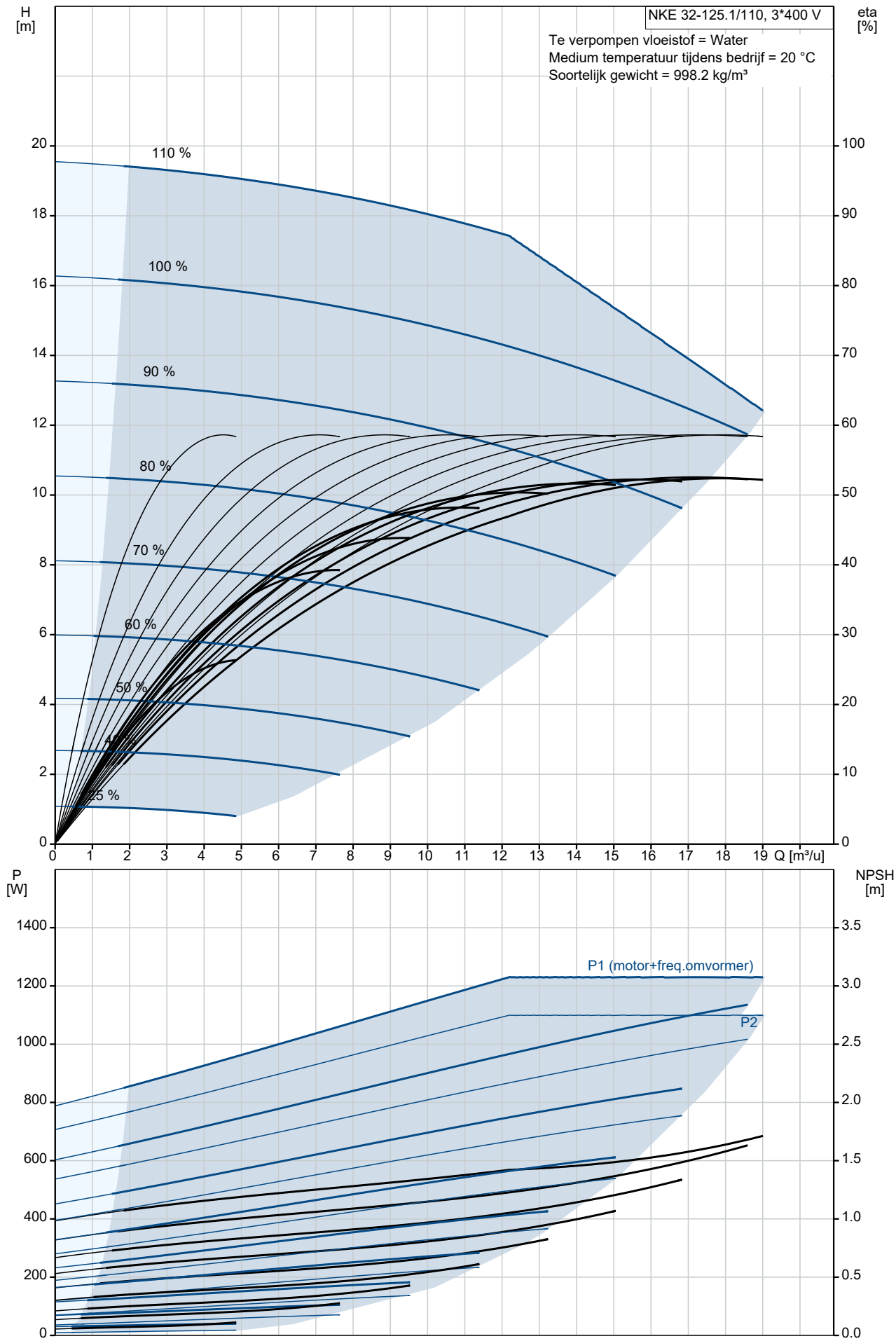

Omschrijving	Specificatie
Algemene informatie:	
Productnaam::	NKE 32-125.1/110 A2F2AE-SBQQE
Productnummer::	98987155
EAN nummer::	5712604738245
Technisch:	
Toerental waarop de pompgegevens zijn gebaseerd:	2901 omw/min
Nominaal debiet:	17.31 m³/u
Pomp met motor:	Y
Nominale opvoerhoogte:	12.31 m
Werkelijke waaierdiameter:	110 mm
Nominale waaierdiameter:	125.1
Asdiameter:	24 mm
Code voor asafdichting:	BQQE
Curve tolerantie:	ISO9906:2012 3B2
Pomp versie:	A2
Lager ontwerp:	Standaard
Materialen:	
Pomphuis:	Gietijzer
Pomp behuizing:	EN-GJL-250
Pomphuis:	ASTM class 35
Slijtring:	Brass
Waaier:	Gietijzer
Waaier:	EN-GJL-200
Waaier:	ASTM class 30
As:	Stainless steel
As:	EN 1.4301
As:	AISI 304
Interne coating pomphuis:	CED
Materiaal code:	A
Code voor rubber:	E
Installatie:	
Maximum ambient temperature:	50 °C
Maximale bedrijfsdruk:	16 bar
Leidingaansluiting standaard:	EN 1092-2
Type zuig aansluiting:	DIN
Type persaansluiting:	DIN
Maat van de zuigaansluiting:	DN 50
Maat van de persaansluiting:	DN 32
Druktrap voor leidingaansluiting:	PN 16
Type koppeling:	Flexible w/spacer
Base frame design:	EN/ISO
Grouting:	N
Code voor leidingaansluiting:	F
Vloeistof:	
Te verpompen medium:	Water
Bereik vloeistoftemperatuur:	-25 .. 120 °C
Medium temperatuur tijdens bedrijf:	20 °C
Dichtheid:	998.2 kg/m³
Elektrische gegevens:	
Motortype:	80B
IE efficiëntieklasse:	IE5
Nominaal vermogen - P2:	1.1 kW
Netfrequentie:	50 Hz
Nominale spanning:	3 x 380-500 V
Nominaalstroom:	2.20-1.90 A
Cos phi - power factor:	0.89-0.79
Nominaal toerental:	360-4000 omw/min
Rendement:	89.1%
Motorrendement bij nominale belasting:	89.1 %
Pooltal:	2
Dichtheidsklasse (IEC 34-5):	IP55
Isolatie klasse (IEC 85):	F

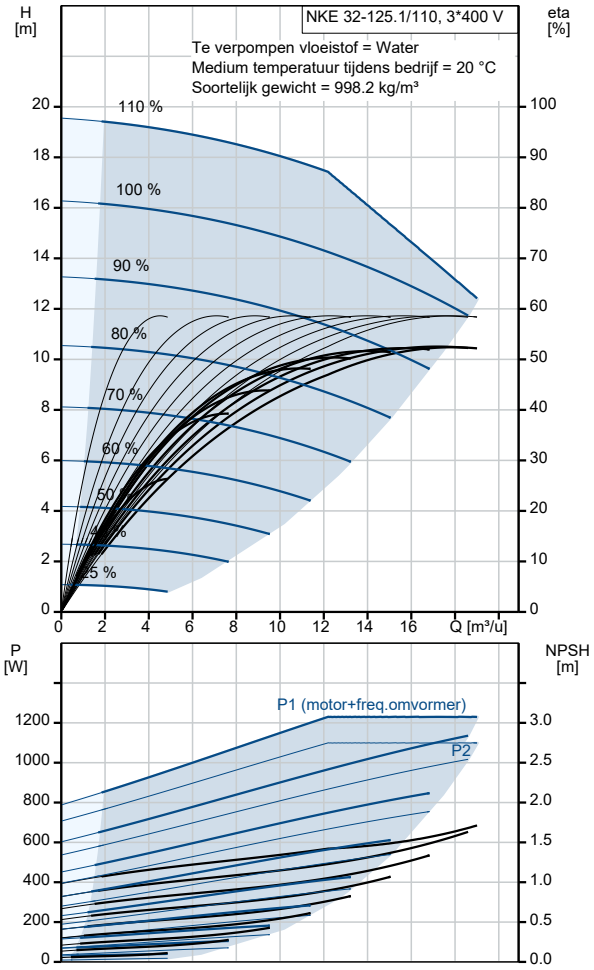

Omschrijving	Specificatie
Motorbeveiliging:	ELEC
Motor Nr.:	99306736
Regeling:	
Bedieningspaneel:	HMI300 - Graphisch
Functionele Module:	FM300-ADVANCED
Frequentie omvormer:	Geïntegreerd
Druksensor:	N
Overige:	
Minimale Efficiëntie Index, MEI ≥:	0.70
Netto gewicht:	83 kg
Bruto gewicht:	97 kg
Transportvolume:	0.259 m³
Land van herkomst:	HU
HS code:	84137059

98987155 NKE 32-125.1/110 A2F2AE-SBQQE 50 Hz

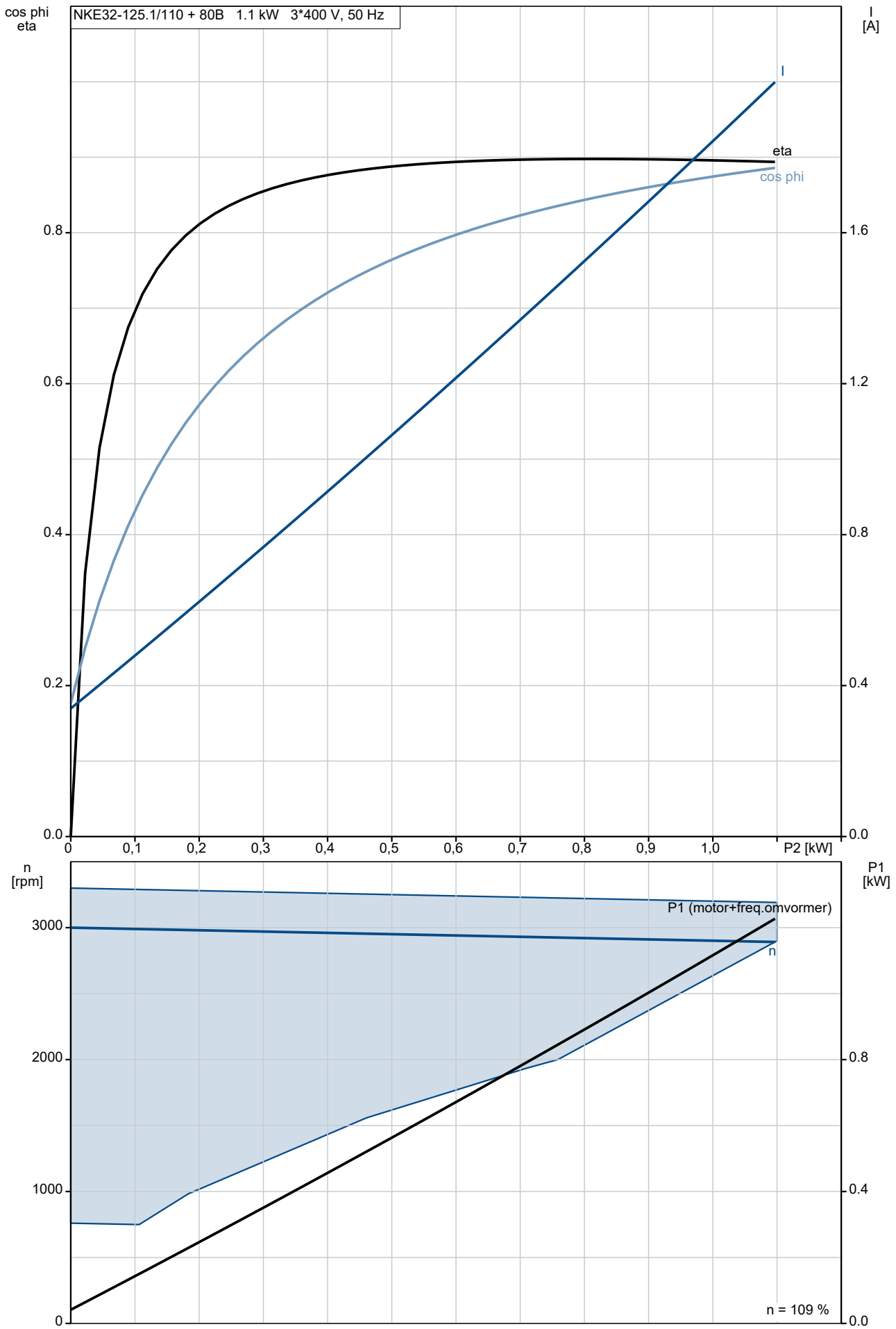

98987155 NKE 32-125.1/110 A2F2AE-SBQQE 50 Hz

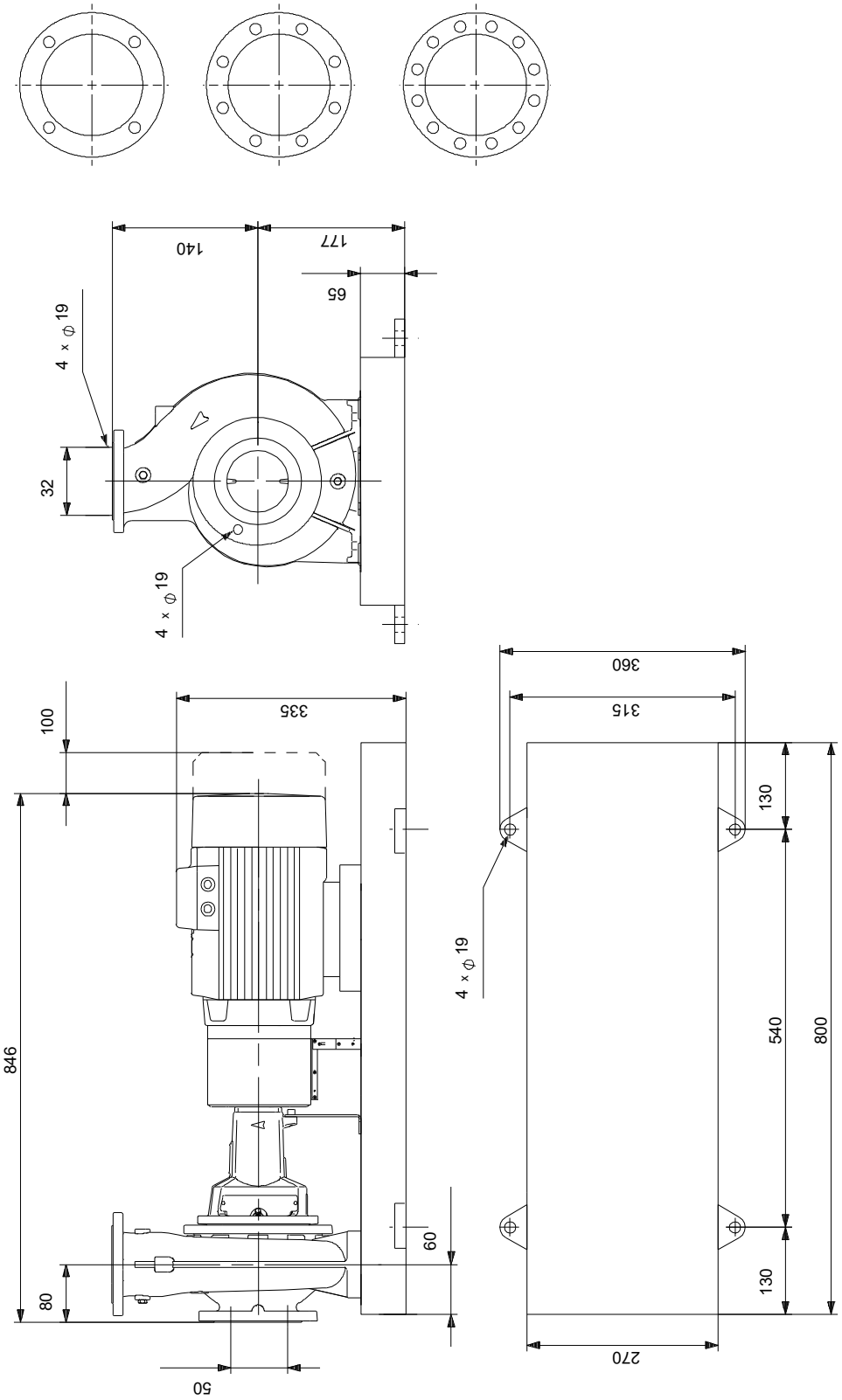

Opm! Alle unit's zijn in [mm] tenzij anders aangegeven.
Disclaimer: Deze eenvoudige maatschets toont u niet alle details.

Service onderdelen NKE 32-125.1/110, Artikelnr. 98987155
Geproduceerd na 1828 (productiejaar en weeknummer)

Pos	Omschrijving	Opmerking tekst	Classificatie Gegevens	Onderdeelnr.	Aantal	Eenheid
-	Kit, lager			96579598	1	pcs
53a	O-ring		Diameter: 71,5		1	
			Materiaal type: EPDM			
			Dikte: 3			
53	Kogellager				1	
54a	O-ring		Diameter: 71,5		1	
			Materiaal type: EPDM			
			Dikte: 3			
54	Kogellager				1	
156a	Lagerplaat				2	
159f	Ringhouder				2	
159a	V-ring				2	
-	Kit, bearing bracket			95131793	1	pcs
7.k	Hex socket head cap screw		Lengte: 10		4	
			Draad: M6			
36.a	Moer		Draad: M10		6	
76a	Klinknagel				2	
86	Lagerschaal				1	
124d	Shaft guard				1	
124d	Shaft guard				1	
124.d	Pan head screw				4	
-	Kit, koppeling			96579719	1	pcs
- 8	Coupling cpl.				1	
89s	Afstandsring					1
89r	Spacer sleeve					1
89o	Coupling part spacer side					1
89.p	Coupling female					1
89.d	Hex socket head cap screw		Lengte: 16			12
			Draad: M6			
89.b	Socket set screw		Lengte: 8			2
			Draad: M6			
89	Rubber blocks for coupling					6
11.a	Parallel sleutel		Afmeting: 8X7X40		1	
-	Kit, koppelingsbeschermer			97945064	1	pcs
7b	Retainer for coupling guard				1	
- 7	Coupling guard cpl.				1	
7e	Hex socket head cap screw					3
7c	Spacer f/coupling guard					4
7	Beschermer					1
94	Borgmoer		Draad: M6			2
186	Hex socket head cap screw		Lengte: 10		4	
			Draad: M6			
-	Kit, cover			95131799	1	pcs
18	Plug				1	
36	Moer		Draad: M10		6	
77	Cover f/mech. seal				1	
-	Kit, foot for bearing bracket			96909142	1	pcs
	Moer		Draad: M12		2	
66	Ring				2	
90.e	Hex head screw		Lengte: 25		1	
			Draad: M12			
90.d	Hex head bolt		Lengte: 90		2	
			Draad: M12			
90.d	Hex head screw		Lengte: 60		2	
			Draad: M12			
90.d	Hex head screw		Lengte: 40		2	
			Draad: M12			
90.c	voet				1	

Pos	Omschrijving	Opmerking tekst	Classificatie Gegevens	Onderdeelnr.	Aantal	Eenheid
-	Kit, foot for coupling guard			96848536	1	pcs
7h	Hex head screw		Lengte: 16		2	
			Draad: M8			
- 7.d	Foot cpl.				1	
7d	Foot for coupling guard					1
66	Ring				2	
-	Kit, nut			96939128	1	pcs
11	Parallel sleutel		Afmeting: 6X6X35		1	
- 36	Moer				1	
66a	Spring lock washer					1
66	Ring					1
67	Moer		Draad: M14			1
-	Kit, pomphuis			95131702	1	pcs
- 6	Pomphuis				1	
26	Ankerbout		Lengte: 40			6
			Draad: M10			
45	Slijtring					1
20	Pijp plug		Draad: R 3/8		2	
36	Moer		Draad: M10		6	
-	Kit, rubber blocks f. coupling			96480015	1	pcs
89	Rubber blocks for coupling				6	
-	Kit, shaft			96039654	1	pcs
11.a	Parallel sleutel		Afmeting: 8X7X40		1	
11	Parallel sleutel		Afmeting: 6X6X35		1	
51	Shaft				1	
66a	Spring lock washer				1	
66	Ring				1	
67	Moer		Draad: M14		1	
-	Kit, shaft cover			96809954	1	pcs
124d	Shaft guard				1	
124d	Shaft guard				1	
124.d	Pan head screw				4	
-	Spare, wear ring			96810099	1	pcs
45	Slijtring				1	
-	Spare, wear ring			96810102	1	pcs
45b	Slijtring				1	
-	V-ring			96591314	1	pcs
159a	V-ring				1	
-	Motor				1	pcs
-	Kit, adapter			98345796	1	
- 252a	Adapter set					1
	Adapter					
	Adapter					
167	Kabel doorvoer					
-	Kit, bearing cpl.			98330603	1	
111	Kogellager		Aanduiding: 6204.2Z.C3.SYN			1
153	Kogellager		Aanduiding: 6204.2Z.C3.SYN			1
156d	Pakking		Binnendiameter: 114,80			1
			Buitendiameter: 121,20			
			Dikte: 0,25			
156c	Afdichtingsring					2
158a	O-ring		Diameter: 47			1
			Materiaal type: NBR			
			Dikte: 3			
158	Waved washer					1
-	Kit, Blanking plug			98334761	1	
252b	Plug cpl.					4
-	Kit, kabelwartel			98337336	1	
- 293	Cable glands set			98271484		1
167	Kabel doorvoer					
167	Kabel doorvoer					

Pos	Omschrijving	Opmerking tekst	Classificatie Gegevens	Onderdeelnr.	Aantal	Eenheid
-	Kit, connectoren			98403113	1	
266	Connector plug 10-pole				1	
266	Connector plug 2-pole				1	
266	Connector plug 8-pole				1	
266	Connector plug 8-pole				1	
266	Connector plug 8-pole				1	
266	Connector plug 3-pole				1	
266	Connector plug 3-pole				1	
266	Connector plug 3-pole				1	
-	Kit, control box			98947439	1	
178	Pan head thread forming screw				4	
251d	Pan head thread forming screw				4	
251a	Regelunit				1	
252b	Plug cpl.				4	
268a	Pomphuis				1	
268	Pan head screw				1	
273b	Accu				1	
273a	Cross recess Pan head screw				5	
273	Funct. Module cpl.				1	
275a	Pen				1	
277a	Cross recess Pan head screw				1	
277a	Cross recess Pan head screw				1	
277	Isolation cover				1	
286	Spacer				1	
287	Deksel				1	
288b	Ringhouder				6	
288a	Pan head thread forming screw				6	
289a	Pan head thread forming screw				1	
289	Kabelklem				1	
289	Kabelklem				3	
290	Bedieningspaneel, compl.				1	
-	Kit, Control box upper			98334769	1	
251d	Pan head thread forming screw				4	
251b	Regelunit				1	
-	Kit, Control panel			98939971	1	
290	Bedieningspaneel, compl.				1	
-	Kit, cover			98330622	1	
287	Deksel				1	
-	Kit, ventilator			98290123	1	
152	Pan head thread forming screw				4	
156c	Afdichtingsring				1	
156	Ventilator				1	
-	Kit, flange (DE)			98330550	1	
156d	Pakking		Binnendiameter: 114,80		1	
			Buitendiameter: 121,20			
			Dikte: 0,25			
156b	Flens				1	
185	Cross recess Pan head screw				4	
186	Aftapplug				1	
-	Kit, voet			98330598	1	
191	voet				1	
192	Pan head screw				4	
-	Kit, Funct. module			98334777	1	
273a	Cross recess Pan head screw				5	
273	Funct. Module cpl.				1	
275a	Pen				1	
286	Spacer				1	
-	Kit, Isolation cover			98330625	1	
277a	Cross recess Pan head screw				1	
277	Isolation cover				1	
-	Kit, Lower part cpl.			98330618	1	
178	Pan head thread forming screw				4	
251a	Regelunit				1	
275a	Pen				1	

Pos	Omschrijving	Opmerking tekst	Classificatie Gegevens	Onderdeelnr.	Aantal	Eenheid
277a	Cross recess Pan head screw				1	
277	Isolation cover				1	
	Kit, motor			98293775	1	
-	Kit, plug			99369622	1	
	Terminal				3	
203	Terminal plug				1	
205	Pan head thread forming screw				1	
-	Kit, schroeven			98330627	1	
268a	Pomphuis				1	
268	Pan head screw				1	
288b	Ringhouder				6	
288a	Pan head thread forming screw				6	
288	Kabelklem				3	
289a	Pan head thread forming screw				1	
289	Kabelklem				1	
	Pan head thread forming screw			99598708	4	
111	Kogellager		Aanduiding: 6204.2Z.C3.SYN	97914979	1	
152	Pan head thread forming screw			99834207	1	
152	Pan head thread forming screw			99814578	1	
156d	Pakking		Binnendiameter: 114,80	99406425	1	
			Buitendiameter: 121,20			
			Dikte: 0,25			
186	Aftapplug			99980519	1	
251d	Pan head thread forming screw			98995460	4	
266	Connector plug 3-pole			99421265	1	
7k	Hex socket head cap screw		Lengte: 10	97506946	4	pcs
			Draad: M6			
28	Hex head screw		Lengte: 25	99522923	1	pcs
			Draad: M12			
36	Moer		Draad: M10	96620484	6	pcs
49	Waaier		Buitendiameter: 110	98517463	1	pcs
53.b	Afstandsring			96938908	1	pcs
54a	O-ring		Diameter: 71,5	97511807	2	pcs
			Materiaal type: EPDM			
			Dikte: 3			
67	Moer		Draad: M14	92526531	1	pcs
72a	O-ring			92547662	1	pcs
72a	O-ring			92526508	1	pcs
72a	O-ring			97511824	1	pcs
72a	O-ring			99756265	1	pcs
77a	Pan head screw			99266550	4	pcs
156a	Lagerplaat			97506936	2	pcs