POMPTECHNIEK • SERVICE • ONDERHOUD

Inventflow: Grundfos A-partner

Grundfos NK 150-315.2/328 A2F1AE-SBQQE

Bekijk de pomp hier:
https://inventflow.nl/nl/pompenfilter/nk/grundfos-nk-150-315-2-328-a2f1ae-sbqqe

Contact

info@inventflow.nl
+31 (0) 546 45 80 72

Datablad

Aantal	Omschrijving
1	**NK 150-315.2/328 A2F1AE-SBQQE**

Opm. De foto kan afwijken van het eigenlijke product

Artikelnr.: 99001716

Niet zelfaanzuigende, eentraps centrifugaalpomp, ontworpen conform ISO 5199 met afmetingen en nominale prestaties conform EN 733. Flenzen zijn PN 10 met afmetingen overeenkomstig EN 1092-2. De pomp is voorzien van een axiale zuigpoort, een radiale perspoort en horizontale as. De pompen zijn van het 'back pull-out' type waarbij het mogelijk is om de motor, de koppeling, de lagerbeugel en de waaier te verwijderen zonder het pomphuis of het leidingwerk van zijn plaats te halen.

De pomp is uitgerust met een op de voet gemonteerde, ventilatorgekoelde asynchrone motor. Pomp en motor zijn gemonteerd op een gemeenschappelijk basisframe.

Regeling:

Frequency converter:	NONE
Druksensor:	N

Vloeistof:

Te verpompen medium:	Water
Bereik vloeistoftemperatuur:	-25 .. 120 °C
Medium temperatuur tijdens bedrijf:	20 °C
Dichtheid:	998.2 kg/m³

Technisch:

Toerental waarop de pompgegevens zijn gebaseerd:	975 omw/min
Nominaal debiet:	333.4 m³/u
Pomp met motor:	Y
Nominale opvoerhoogte:	12.93 m
Werkelijke waaierdiameter:	328 mm
Nominale waaierdiameter:	315.2
Code voor asafdichting:	BQQE
Curve tolerantie:	ISO9906:2012 3B
Lager ontwerp:	Standaard

Materialen:

Pomphuis:	Gietijzer
Pomp behuizing:	EN-GJL-250
Pomphuis:	ASTM class 35
Slijtring:	Brass
Waaier:	Gietijzer EN-GJL-200 ASTM class 30
As:	Stainless steel EN 1.4301 AISI 304
Interne coating pomphuis:	CED

Installatie:

Maximum ambient temperature:	55 °C
Maximale bedrijfsdruk:	10 bar
Leidingaansluiting standaard:	EN 1092-2
Type zuig aansluiting:	DIN
Type persaansluiting:	DIN
Maat van de zuigaansluiting:	DN 200
Maat van de persaansluiting:	DN 150
Druktrap voor leidingaansluiting:	PN 10
Type koppeling:	Flexible w/spacer
Base frame design:	EN/ISO

Aantal	Omschrijving

Grouting: N

Elektrische gegevens:

Motortype:	SIEMENS
IE efficiëntieklasse:	IE3
Nominaal vermogen - P2:	15 kW
Netfrequentie:	50 Hz
Nominale spanning:	3 x 380-420D/660-725Y V
Nominaalstroom:	31,0-28,0/17,8-16,6 A
Startstroom:	590-590 %
Cos phi - power factor:	0.80
Nominaal toerental:	975 omw/min
Rendement:	IE3 91,2%
Motorrendement bij nominale belasting:	91.2-91.2 %
Motor efficientie bij 3/4 vermogen:	91.9-91.9 %
Motor efficientie bij half vermogen:	91.9-91.9 %
Pooltal:	6
Dichtheidsklasse (IEC 34-5):	IP55
Isolatie klasse (IEC 85):	F
Motor Nr.:	98957461

Overige:

Minimale Efficiëntie Index, MEI ≥:	0.65
Netto gewicht:	576 kg
Bruto gewicht:	643 kg
Transportvolume:	1.56 m³
Land van herkomst:	HU
HS code:	84137059

99001716 NK 150-315.2/328 A2F1AE-SBQQE 50 Hz

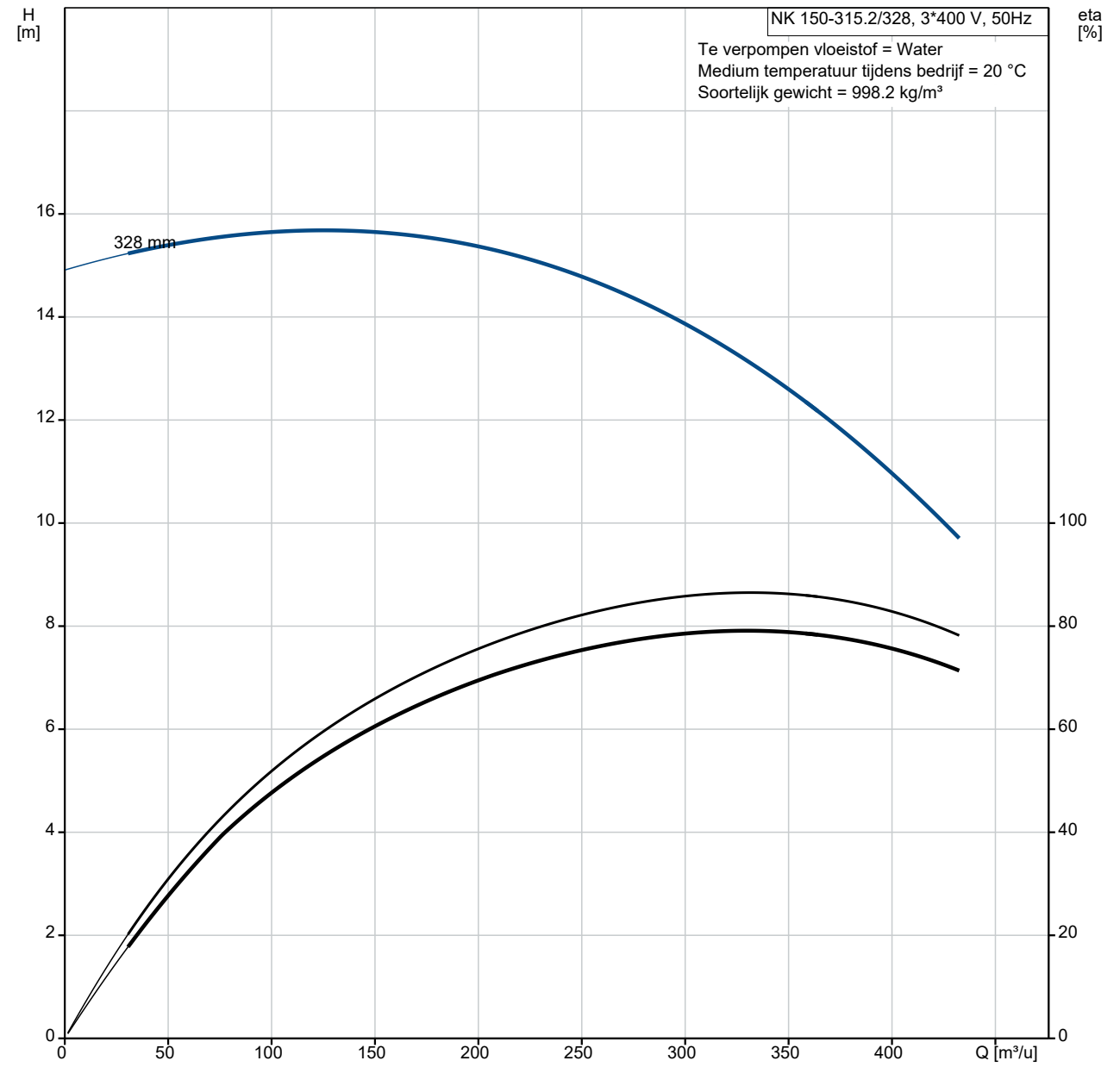

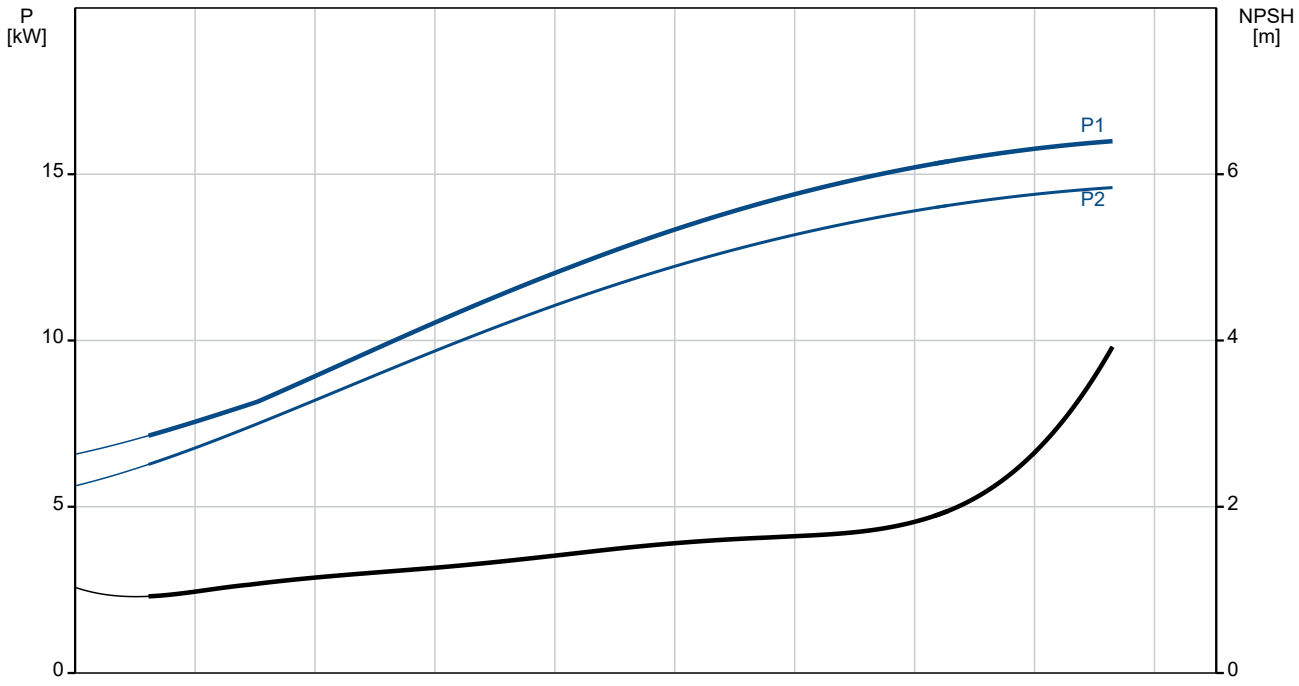

Omschrijving	Specificatie
Algemene informatie:	
Productnaam::	NK 150-315.2/328 A2F1AE-SBQQE
Productnummer::	99001716
EAN nummer::	5712604994016
Technisch:	
Toerental waarop de pompgegevens zijn gebaseerd:	975 omw/min
Nominaal debiet:	333.4 m³/u
Pomp met motor:	Y
Nominale opvoerhoogte:	12.93 m
Werkelijke waaierdiameter:	328 mm
Nominale waaierdiameter:	315.2
Asdiameter:	42 mm
Code voor asafdichting:	BQQE
Curve tolerantie:	ISO9906:2012 3B
Pomp versie:	A2
Lager ontwerp:	Standaard
Materialen:	
Pomphuis:	Gietijzer
Pomp behuizing:	EN-GJL-250
Pomphuis:	ASTM class 35
Slijtring:	Brass
Waaier:	Gietijzer
Waaier:	EN-GJL-200
Waaier:	ASTM class 30
As:	Stainless steel
As:	EN 1.4301
As:	AISI 304
Interne coating pomphuis:	CED
Materiaal code:	A
Code voor rubber:	E
Installatie:	
Maximum ambient temperature:	55 °C
Maximale bedrijfsdruk:	10 bar
Leidingaansluiting standaard:	EN 1092-2
Type zuig aansluiting:	DIN
Type persaansluiting:	DIN
Maat van de zuigaansluiting:	DN 200
Maat van de persaansluiting:	DN 150
Druktrap voor leidingaansluiting:	PN 10
Type koppeling:	Flexible w/spacer
Base frame design:	EN/ISO
Grouting:	N
Code voor leidingaansluiting:	F
Vloeistof:	
Te verpompen medium:	Water
Bereik vloeistoftemperatuur:	-25 .. 120 °C
Medium temperatuur tijdens bedrijf:	20 °C
Dichtheid:	998.2 kg/m³
Elektrische gegevens:	
Motortype:	SIEMENS
IE efficiëntieklasse:	IE3
Nominaal vermogen - P2:	15 kW
Netfrequentie:	50 Hz
Nominale spanning:	3 x 380-420D/660-725Y V
Nominaalstroom:	31,0-28,0/17,8-16,6 A
Startstroom:	590-590 %
Cos phi - power factor:	0.80
Nominaal toerental:	975 omw/min
Rendement:	IE3 91,2%
Motorrendement bij nominale belasting:	91.2-91.2 %
Motor efficientie bij 3/4 vermogen:	91.9-91.9 %
Motor efficientie bij half vermogen:	91.9-91.9 %

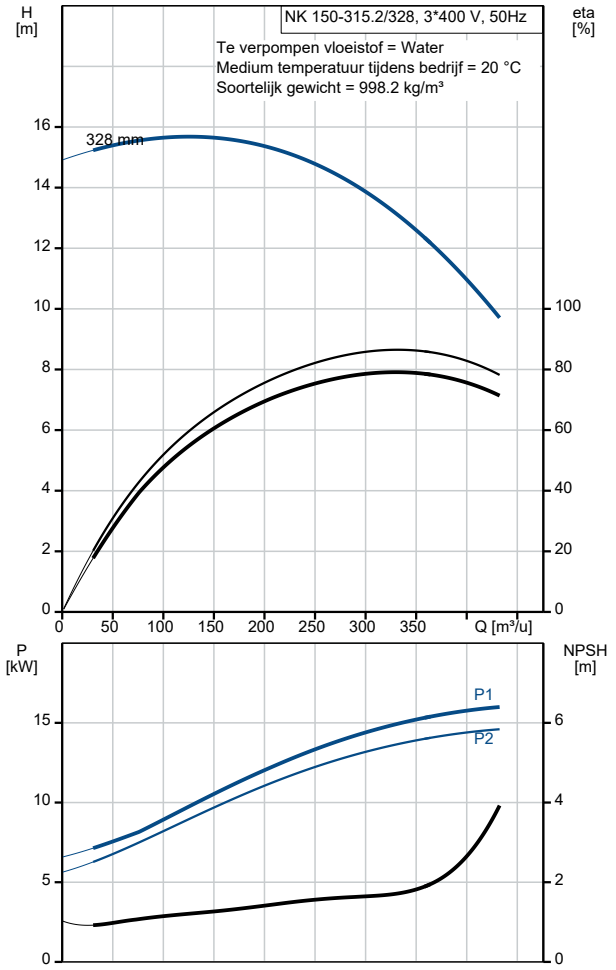

Omschrijving	Specificatie
Pooltal:	6
Dichtheidsklasse (IEC 34-5):	IP55
Isolatie klasse (IEC 85):	F
Motorbeveiliging:	PTC
Motor Nr.:	98957461
Regeling:	
Frequentie omvormer:	NONE
Druksensor:	N
Overige:	
Minimale Efficiëntie Index, MEI ≥:	0.65
Netto gewicht:	576 kg
Bruto gewicht:	643 kg
Transportvolume:	1.56 m³
Land van herkomst:	HU
HS code:	84137059

99001716 NK 150-315.2/328 A2F1AE-SBQQE 50 Hz

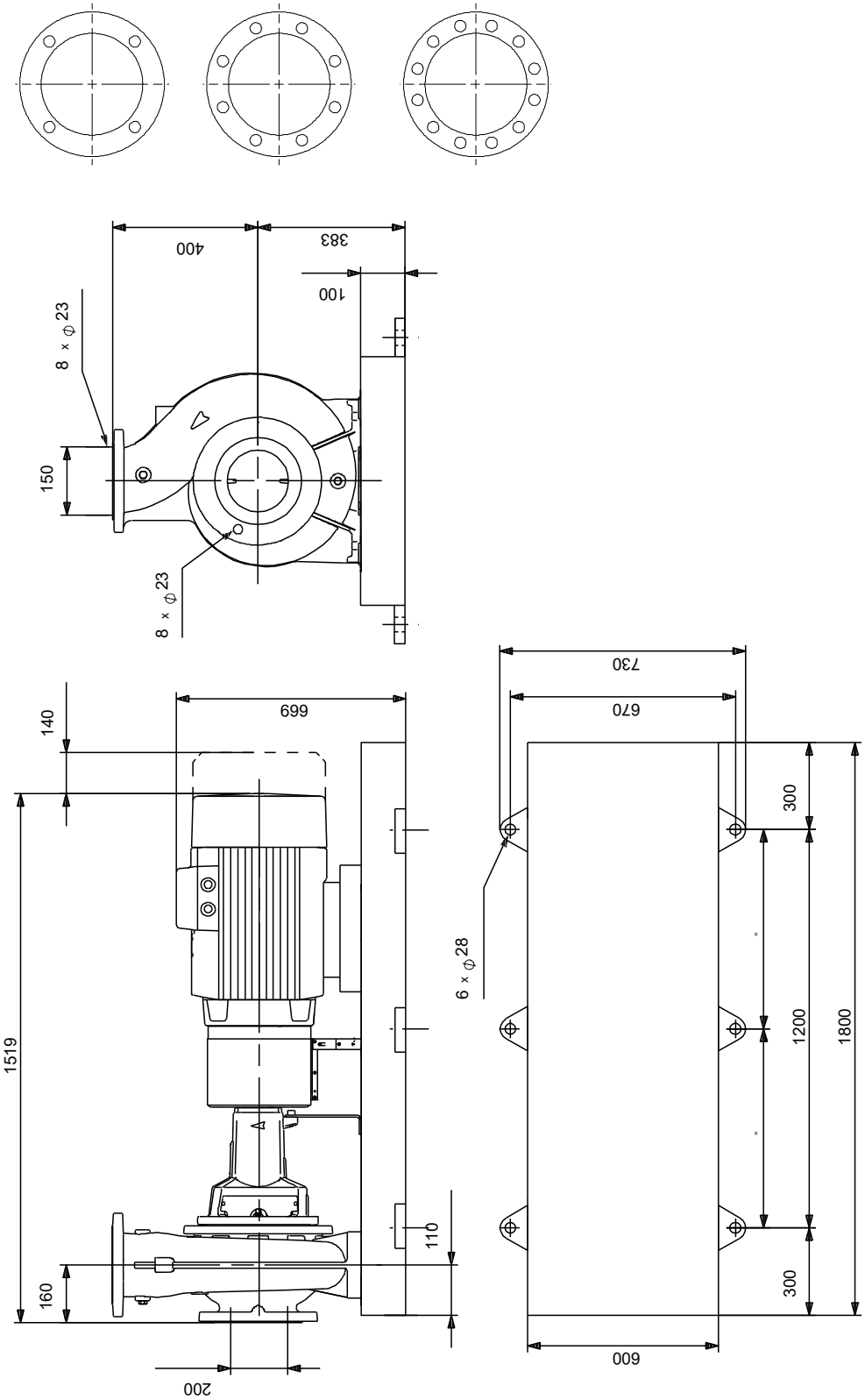

Opm! Alle unit's zijn in [mm] tenzij anders aangegeven.
Disclaimer: Deze eenvoudige maatschets toont u niet alle details.

Service onderdelen NK 150-315.2/328, Artikelnr. 99001716
Geproduceerd na 1703 (productiejaar en weeknummer)

Pos	Omschrijving	Opmerking tekst	Classificatie Gegevens	Onderdeelnr.	Aantal	Eenheid
-	Kit, lager			95919874	1	pcs
53a	O-ring		Diameter: 3		1	
			Dikte: 109,5			
53	Kogellager				1	
54a	O-ring		Diameter: 3		1	
			Dikte: 109,5			
54	Kogellager				1	
99	Ringhouder				2	
156a	Lagerplaat				2	
159a	V-ring				2	
-	Kit, bearing bracket			96935044	1	pcs
7.k	Hex socket head cap screw		Lengte: 10		4	
			Draad: M6			
36.a	Moer				10	
76a	Klinknagel				2	
86	Lagerschaal				1	
90.e	Hex head screw		Lengte: 25		1	
			Draad: M12			
124d	Shaft guard				1	
124d	Shaft guard				1	
124.d	Pan head screw				4	
-	Kit, koppeling			96861611	1	pcs
- 8	Coupling cpl.				1	
89r	Spacer sleeve					1
89.s	Afstandsring					1
89.p	Coupling female					1
89.o	Coupling part spacer side					1
89.c	Hex socket head cap screw		Lengte: 20			6
			Draad: M8			
89.b	Socket set screw		Lengte: 8			1
			Draad: M6			
89	Rubber blocks for coupling					6
11.a	Parallel sleutel				1	
-	Kit, koppelingsbeschermer			98078804	1	pcs
7b	Hex socket head cap screw		Lengte: 10		4	
			Draad: M6			
7b	Retainer for coupling guard				1	
- 7	Coupling guard cpl.				1	
7e	Hex socket head cap screw					3
7c	Spacer f/coupling guard					1
7	Beschermer					1
94	Borgmoer		Draad: M6			2
-	Kit, cover			96927321	1	pcs
18	Plug				1	
36	Hex nut		Draad: M16		14	
36	Moer		Draad: M12		10	
77	Cover f/mech. seal				1	
-	Kit, foot for bearing bracket			96909494	1	pcs
	Moer		Draad: M12		2	
66	Ring				2	
90.e	Hex head screw		Lengte: 25		1	
			Draad: M12			
90.d	Hex head bolt		Lengte: 110		2	
			Draad: M12			
90.d	Hex head bolt		Lengte: 70		2	
			Draad: M12			
90.d	Hex head screw		Lengte: 30		2	
			Draad: M12			
90.c	voet				1	

Pos	Omschrijving	Opmerking tekst	Classificatie Gegevens	Onderdeelnr.	Aantal	Eenheid
-	Kit, foot for coupling guard			96848500	1	pcs
7h	Hex head screw		Lengte: 16		2	
			Draad: M8			
- 7.d	Foot cpl.				1	
7l	Support f/coupling guard foot					1
7h	Hex socket head cap screw					2
7d	Foot for coupling guard					1
66	Ring					2
66	Ring				2	
-	Kit, nut			96939132	1	pcs
11	Sleutel				1	
- 36	Moer				1	
66a	Spring lock washer					1
66	Ring					1
67	Moer		Draad: M24			1
-	Kit, pomphuis			96930857	1	pcs
6	Pomphuis				1	
20	Plug				2	
36	Hex nut		Draad: M16		14	
-	Kit, rubber blocks f. coupling			96480017	1	pcs
89	Rubber blocks for coupling				6	
-	Kit, shaft			96861522	1	pcs
11.a	Parallel sleutel				1	
11	Sleutel				1	
51	Shaft				1	
66a	Spring lock washer				1	
66	Ring				1	
67	Moer		Draad: M24		1	
-	Kit, shaft cover			96809961	1	pcs
124d	Shaft guard				1	
124d	Shaft guard				1	
124.d	Pan head screw				4	
-	Spare, wear ring			96810112	1	pcs
45	Slijtring				1	
-	V-ring			96871240	1	pcs
159a	V-ring				2	
-	Motor				1	pcs
156	Kit, ventilator			98505760	1	
151	Kit, ventilatorhuis			98920945	1	
176	Kit, terminal board			98850958	1	
7k	Hex socket head cap screw		Lengte: 10	97506946	4	pcs
			Draad: M6			
28	Hex head screw		Lengte: 25	99522923	1	pcs
			Draad: M12			
36	Moer		Draad: M12	96620479	10	pcs
36	Hex nut		Draad: M16	96620480	14	pcs
54a	O-ring		Diameter: 3	97511812	2	pcs
			Dikte: 109,5			
67	Moer		Draad: M25	92526532	1	pcs
72a	O-ring		Diameter: 329,79	92547632	1	pcs
			Materiaal type: EPDM			
			Dikte: 3,53			
72a	O-ring		Diameter: 329,79	92526511	1	pcs
			Materiaal type: EPDM			
			Dikte: 3,53			
72a	O-ring		Diameter: 329,79	97511846	1	pcs
			Materiaal type: EPDM			
			Dikte: 3,53			
72a	O-ring		Diameter: 329,79	97757675	1	pcs
			Materiaal type: EPDM			
			Dikte: 3,53			
77a	Pan head screw			99266550	4	pcs
86	Lagerschaal			99081097	1	pcs
89	Rubber blocks for coupling			96591290	6	pcs

Pos	Omschrijving	Opmerking tekst	Classificatie Gegevens	Onderdeelnr.	Aantal	Eenheid
99	Ringhouder			99415814	2	pcs
156a	Lagerplaat			97506939	2	pcs