Inventflow: Grundfos A-partner

Grundfos CRE 10-6 A-FJ-A-E-HQQE

Bekijk de pomp hier:
https://inventflow.nl/nl/pompenfilter/cre/grundfos-cre-10-6-a-fj-a-e-hqqe

Contact

info@inventflow.nl
+31 (0) 546 45 80 72

Datablad

Aantal	Omschrijving
1	**CRE 10-6 A-FJ-A-E-HQQE**

Artikelnr.: 99071454

Verticale, meertraps centrifugaalpomp met zuig- en persopeningen op hetzelfde niveau (inline). De pompkop en voet zijn van gietijzer – alle andere natte delen van roestvaststaal. Een cartridgeasafdichting waarborgt een hoge betrouwbaarheid, veilige hantering en gemakkelijke service en toegankelijkheid. Krachtoverbrenging via een gedeelde koppeling. Aansluiting leidingwerk via gecombineerde DIN-JIS-flenzen.

De pomp is uitgerust met een 3-fase, ventilatorgekoelde synchrone motor met permanente magneet. De motorefficiëncy wordt aangeduid als IE5, overeenkomstig IEC 60034-30-2.

De motor omvat een frequentieregelaar en PI-regelaar in de motorklemmenkast. Hierdoor is een continu variabele regeling van het motortoerental mogelijk, hetgeen aanpassing van de prestaties op een bepaalde vereiste mogelijk maakt. Een bedieningspaneel op de motorklemmenkast maakt de instelling mogelijk van het gewenste setpoint alsmede het instellen van de pomp op "Min." of "Max." bedrijf of op "Stop". De Grundfos Eye-indicator op het bedieningspaneel biedt een visuele indicatie van de pompstatus:

- "Ingeschakeld": Motor loopt (roterende groene indicator is aan) of loopt niet (groene indicator is continu aan)
- "Waarschuwing": Motor loopt nog (roterende gele indicator is aan) of is gestopt (gele indicator is continu aan)
- "Alarm": Motor is gestopt (knipperende rode indicator is aan).

Communicatie met de pomp is mogelijk via Grundfos GO Remote (accessoire). Met de afstandsbediening is verdere instelling mogelijk en tevens het uitlezen van een aantal parameters zoals "Actuele waarde", "Toerental", "Vermogen" en totaal "Opgenomen vermogen".

De klemmenbox is voorzien van een aantal ingangen en uitgangen waardoor de motor gebruikt kan worden in geavanceerde toepassingen waar veel ingangen en uitgangen nodig zijn:

- twee vaste digtale ingangen
- drie analoge ingangen, 0(4)-20 mA, 0-5 V, 0-10 V, 0,5 - 3,5 V
- 5 V voedingsspanning naar potentiometer en sensor
- één analoge uitgang, 0-10 V, 0(4)-20 mA
- twee configureerbare digitale ingangen of open-collector uitgangen
- twee Pt100/Pt1000 ingangen
- LiqTec, droogloopbeveiliging sensoringang
- Grundfos Digital Sensor ingang en uitgang
- 24 V voedingsspanning voor sensoren
- twee signaalrelaisuitgangen (potentiaalvrije contacten)
- GENIbus aansluiting
- interface voor Grundfos CIM fieldbus-module.

Vloeistof:

Te verpompen medium:	Water
Bereik vloeistoftemperatuur:	-20 .. 120 °C
Medium temperatuur tijdens bedrijf:	20 °C
Dichtheid:	998.2 kg/m³

Technisch:

Toerental waarop de pompgegevens zijn gebaseerd:	3514 omw/min
Nominaal debiet:	12.1 m³/u
Nominale opvoerhoogte:	71.1 m
Plaatsing:	Verticaal
Asafdichting arrangement:	Enkel
Code voor asafdichting:	HQQE
Keurmerken op typeplaat:	CE,EAC,UKCA,WRAS,ACS
Curve tolerantie:	ISO9906:2012 3B

Materialen:

Pomphuis:	Gietijzer EN 1561 EN-GJL-200

Aantal	Omschrijving

	ASTM A48-25B
Waaier:	Roestvast staal
	EN 1.4301
	AISI 304
Lager:	SIC
Installatie:	
Maximum ambient temperature:	50 °C
Maximale bedrijfsdruk:	16 bar
Max. druk bij toegestane temp:	16 bar / 120 °C
	16 bar / -20 °C
Type aansluiting:	DIN / JIS
Maat van de zuigaansluiting:	DN 40
Maat van de persaansluiting:	DN 40
Druktrap voor leidingaansluiting:	PN 25
Druktrap van de zuigaansluiting:	300 lb
Flensmaat van de motor:	FT130
Elektrische gegevens:	
Motor standaard:	IEC
Motortype:	112MC
IE efficiëntieklasse:	IE5
Nominaal vermogen - P2:	4 kW
Vermogen (P2) benodigd voor pomp:	4 kW
Netfrequentie:	50 / 60 Hz
Nominale spanning:	3 x 380-500 V
Nominaalstroom:	7.60-6.20 A
Cos phi - power factor:	0.92-0.87
Nominaal toerental:	360-4000 omw/min
Rendement:	92.2%
Motorrendement bij nominale belasting:	92.2 %
Dichtheidsklasse (IEC 34-5):	IP55
Isolatie klasse (IEC 85):	F
Motor Nr.:	98971050
Regeling:	
Frequency converter:	Geïntegreerd
Druksensor:	N
Overige:	
Minimale Efficiëntie Index, MEI ≥:	0.70
DOE Pump Energy Index CL:	0.00
DOE Pump Energy Index VL:	0.00
Netto gewicht:	61 kg
Bruto gewicht:	89 kg
Transportvolume:	0.37 m³
Danish VVS No.:	386003006
Land van herkomst:	HU
HS code:	84137075

99071454 CRE 10-6 A-FJ-A-E-HQQE

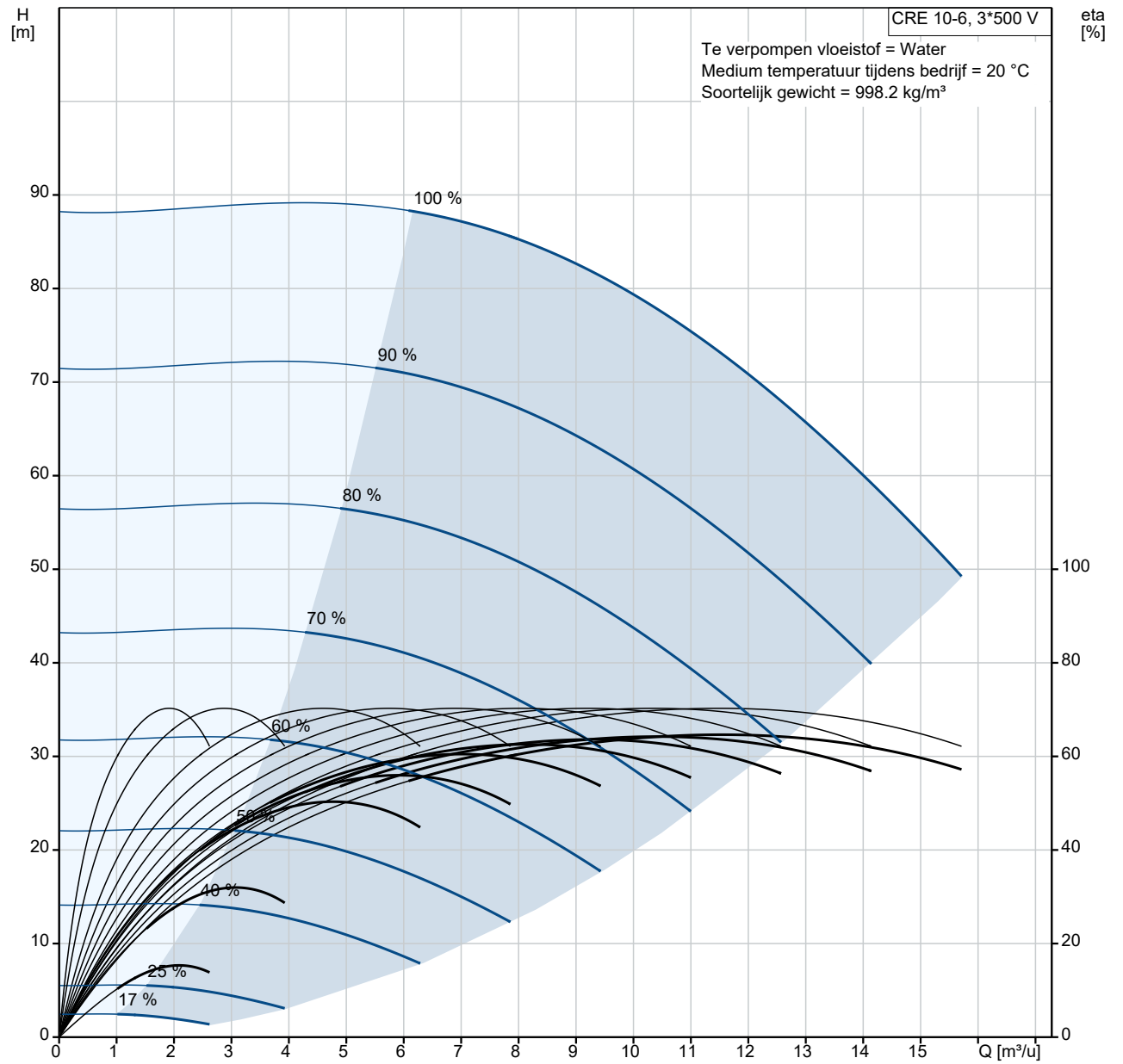

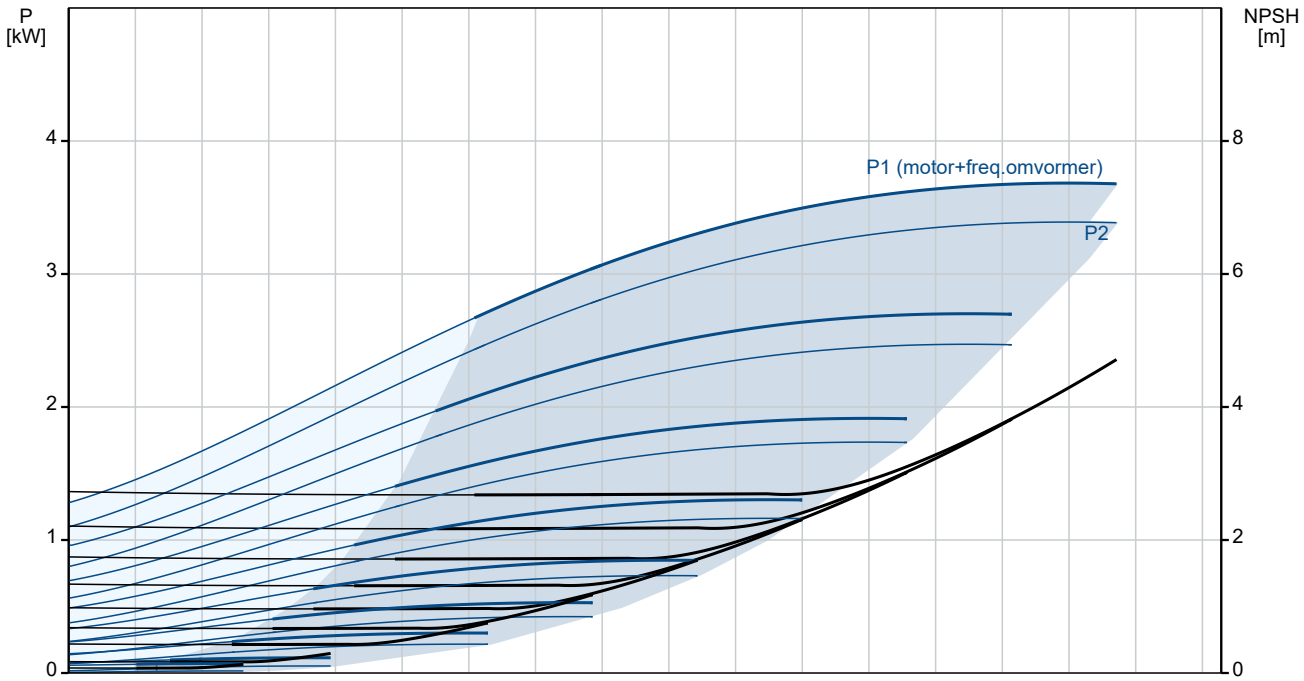

Omschrijving	Specificatie
Algemene informatie:	
Productnaam::	CRE 10-6 A-FJ-A-E-HQQE
Productnummer::	99071454
EAN nummer::	5712606191536
Technisch:	
Toerental waarop de pompgegevens zijn gebaseerd:	3514 omw/min
Nominaal debiet:	12.1 m³/u
Nominale opvoerhoogte:	71.1 m
Maximale opvoerhoogte:	88.8 m
Trappen:	6
Waaiers:	6
Aantal gereduceerde waaiers:	0
Lage NPSH:	N
Plaatsing:	Verticaal
Asafdichting arrangement:	Enkel
Code voor asafdichting:	HQQE
Keurmerken op typeplaat:	CE,EAC,UKCA,WRAS,ACS
Curve tolerantie:	ISO9906:2012 3B
Pomp versie:	A
Model:	A
Materialen:	
Pomphuis:	Gietijzer
Pomphuis:	EN 1561 EN-GJL-200
Pomphuis:	ASTM A48-25B
Waaier:	Roestvast staal
Waaier:	EN 1.4301
Waaier:	AISI 304
Materiaal code:	A
Code voor rubber:	E
Lager:	SIC
Installatie:	
Maximum ambient temperature:	50 °C
Maximale bedrijfsdruk:	16 bar
Max. druk bij toegestane temp:	16 bar / 120 °C
Max. druk bij toegestane temp:	16 bar / -20 °C
Type aansluiting:	DIN / JIS
Maat van de zuigaansluiting:	DN 40
Maat van de persaansluiting:	DN 40
Druktrap voor leidingaansluiting:	PN 25
Druktrap van de zuigaansluiting:	300 lb
Flensmaat van de motor:	FT130
Code voor leidingaansluiting:	FJ
Vloeistof:	
Te verpompen medium:	Water
Bereik vloeistoftemperatuur:	-20 .. 120 °C
Medium temperatuur tijdens bedrijf:	20 °C
Dichtheid:	998.2 kg/m³
Elektrische gegevens:	
Motor standaard:	IEC
Motortype:	112MC
IE efficiëntieklasse:	IE5
Nominaal vermogen - P2:	4 kW
Vermogen (P2) benodigd voor pomp:	4 kW
Netfrequentie:	50 / 60 Hz
Nominale spanning:	3 x 380-500 V
Nominaalstroom:	7.60-6.20 A
Cos phi - power factor:	0.92-0.87
Nominaal toerental:	360-4000 omw/min
Rendement:	92.2%
Motorrendement bij nominale belasting:	92.2 %
Dichtheidsklasse (IEC 34-5):	IP55
Isolatie klasse (IEC 85):	F

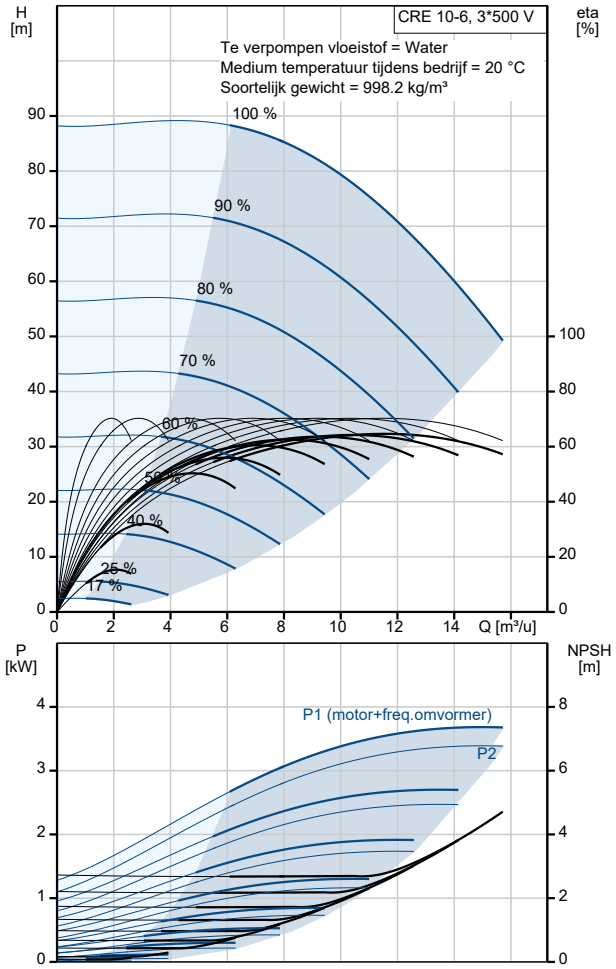

Omschrijving	Specificatie
Motorbeveiliging:	ELEC
Motor Nr.:	98971050
Regeling:	
Controle panel:	Standard
Functionele Module:	FM300-ADVANCED
Frequentie omvormer:	Geïntegreerd
Druksensor:	N
Overige:	
Minimale Efficiëntie Index, MEI ≥:	0.70
DOE Pump Energy Index CL:	0.00
DOE Pump Energy Index VL:	0.00
Netto gewicht:	61 kg
Bruto gewicht:	89 kg
Transportvolume:	0.37 m³
Configuratie bestand nr:	99058956
Danish VVS No.:	386003006
Land van herkomst:	HU
HS code:	84137075

99071454 CRE 10-6 A-FJ-A-E-HQQE

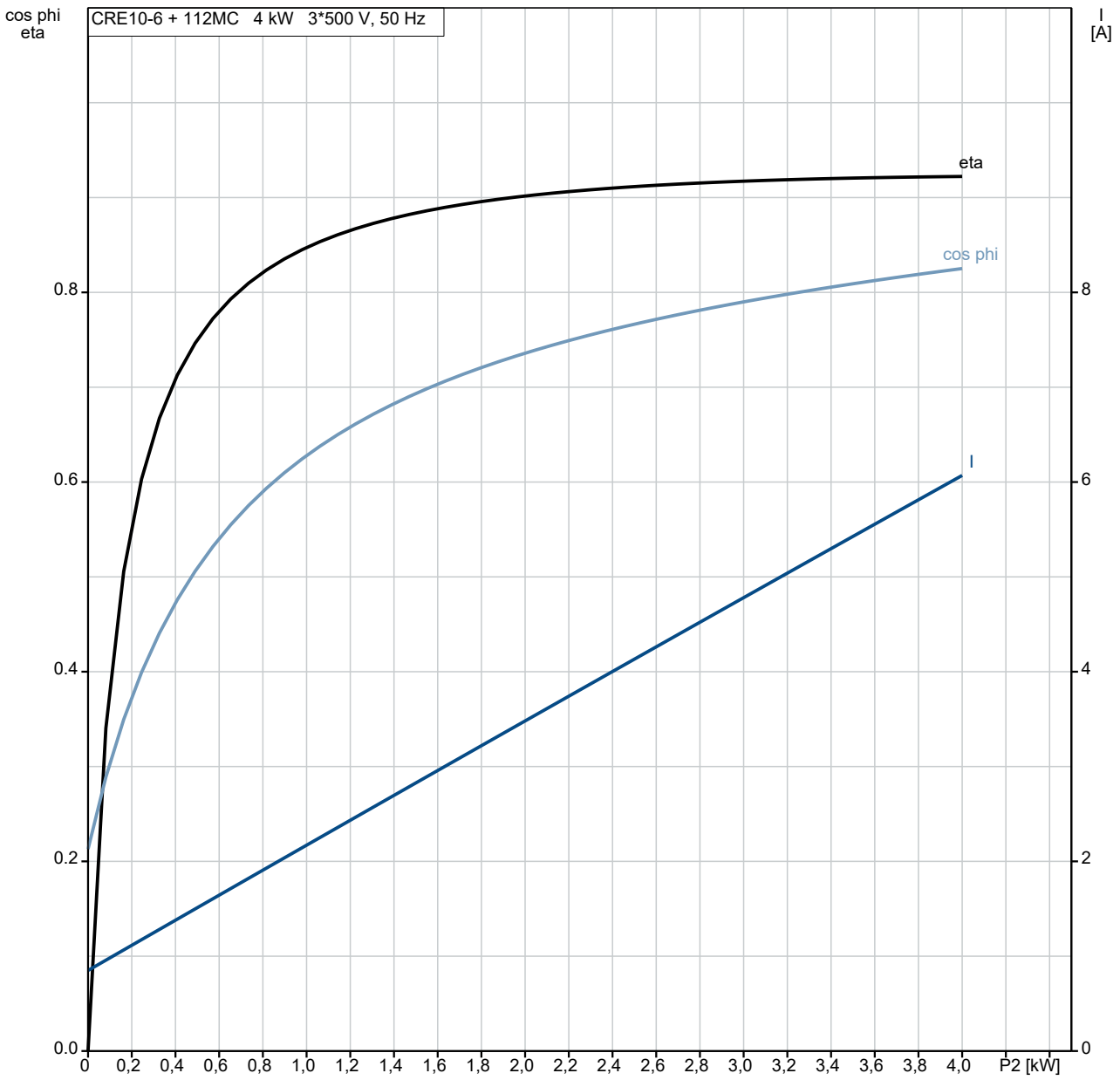

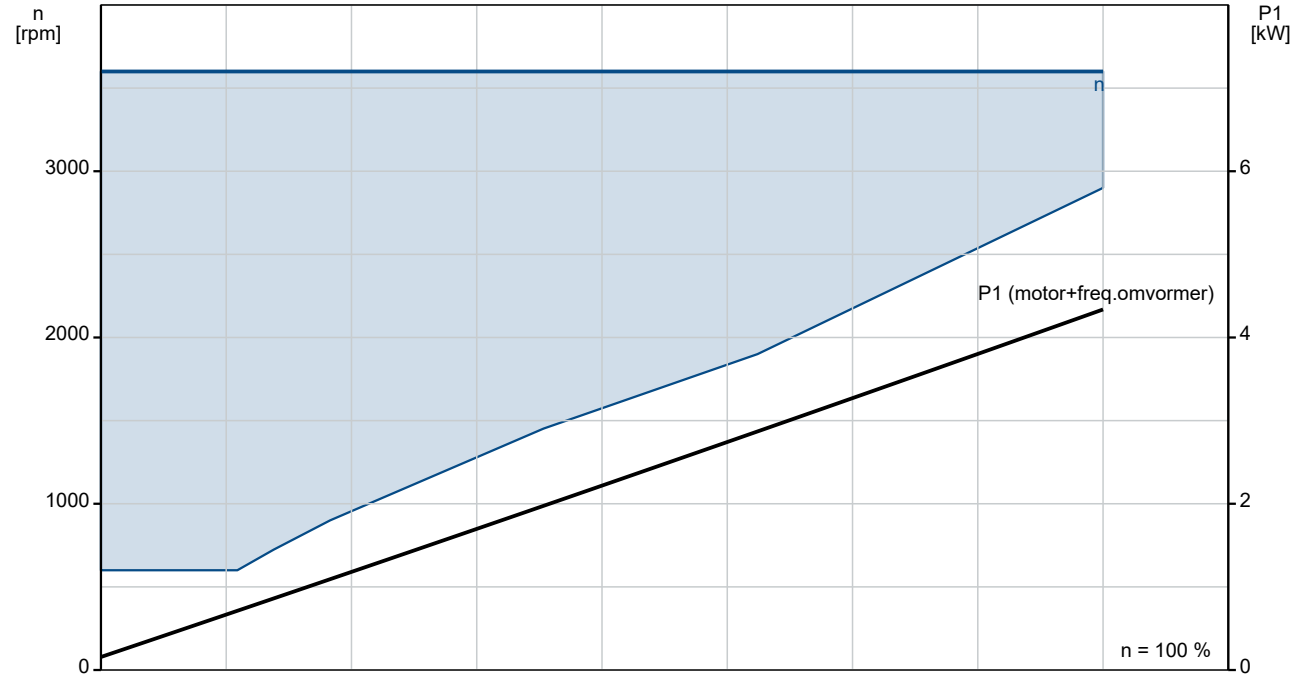

99071454 CRE 10-6 A-FJ-A-E-HQQE

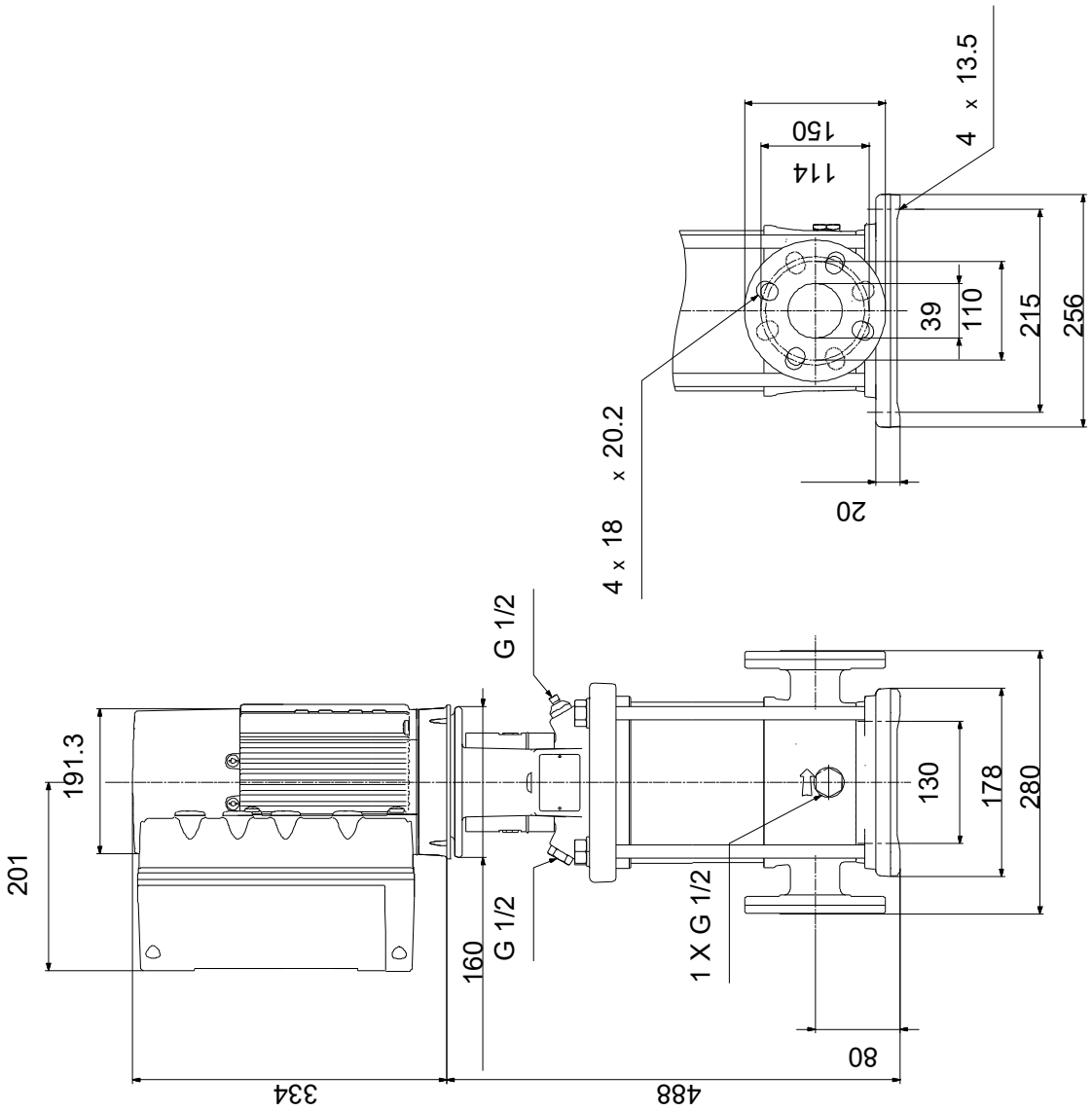

Opm! Alle unit's zijn in [mm] tenzij anders aangegeven.
Disclaimer: Deze eenvoudige maatschets toont u niet alle details.

Service onderdelen CRE 10-6, Artikelnr. 99071454
Geproduceerd na 1632 (productiejaar en weeknummer)

	Pos	Omschrijving	Opmerking tekst	Classificatie Gegevens	Onderdeelnr.	Aanta	Eenhei
-		Kit, chamber stack			96508408	1	pcs
-	80	Kamer boom		Lager type: SIC		1	
-	3	Top intermediate chamber					1
		Spare, turbulence optimizer KP					
		Guide vane					
-	4a	Intermediate chamber cpl.					1
		Guide cup					
		Lagerplaat					
		Guide vane					
	3	Intermediate chamber					
	45	Neck ring cpl.					
	47	Lagerbus					
	65	Retainer					
-	4	Intermediate chamber cpl.					4
		Sand Lifter					
		Guide cup					
		Front plate					
		Guide vane					
	3	Intermediate chamber					
	45	Neck ring cpl.					
	65	Retainer					
	26a	Strap cpl.					2
	26.c	Ring		Aanduiding: DIN 125A			2
				Dikte: 1,6			
	26.b	Hex head screw					2
	44b	Inlaatdeel					1
-	44a	Inlet part cpl.					1
		Guide cup					
		Inlaatdeel					
	45	Neck ring cpl.					
	65	Retainer					
	47a	Lager ring					1
	49	Impeller cpl.					6
-	51	Shaft, spline, cpl.					1
		Staaf					
	62	Stopring					
	64c	Spacer					1
	64a	Afstandsbus		Lengte: 9.00			1
	64.d	Spacer					1
	64	Afstandsbus		Lengte: 29.05			4
	66	Wedge lock washer					1
	67	Borgmoer		Draad: M8			1
	69	Afstandsbus		Lengte: 18.00			1
-		Kit, koppeling			96511350	1	pcs
		Verwijderingsvork				1	
	9	Hex socket head cap screw		Aanduiding: DIN 912		4	
				Lengte: 25			
				Draad: M8			
	10a	Koppelingshelft				2	
	10	As-pen		Diameter: 5		1	
				Lengte: 26			
-		Kit, koppelingsbeschermer			96509612	1	pcs
	7.a	Combi Slot Torx screw				4	
	7	Koppelingsbeschermer				2	
-		Kit, Pakkingen			96509609	1	pcs
		Pakking				2	
	24	O-ring				2	

Pos	Omschrijving	Opmerking tekst	Classificatie Gegevens	Onderdeelnr.	Aanta	Eenhei
37	O-ring				2	
38	O-ring				1	
38	O-ring				1	
38	O-ring				2	
60	Veer				4	
415	Pakking		Binnendiameter: 44		2	
			Buitendiameter: 60			
			Dikte: 2			
441 b	Pakking		Binnendiameter: 49		2	
			Buitendiameter: 92			
			Dikte: 2			
-	Kit, plug			96511311	1	pcs
- 18	Ontluchtingsschroef				1	
	Spindle					1
	Plug					1
25a	Aftapplug				1	
25	Plug				1	
38	O-ring				1	
38	O-ring				1	
38	O-ring				2	
38	O-ring		Diameter: 5,3		1	
			Materiaal type: FKM			
			Dikte: 2,4			
38	O-ring		Diameter: 16,3		1	
			Materiaal type: FKM			
			Dikte: 2,4			
38	O-ring		Diameter: 16,3		2	
			Materiaal type: FKM			
			Dikte: 2,4			
-	Kit, asafdichting HQQE			96511844	1	pcs
105	Asafdichting		Materiaal type: HQQE		1	
-	Kit, slijtdelen			96511889	1	pcs
- 4a	Intermediate chamber cpl.				1	
	Sand Lifter					1
	Guide cup					1
	Lagerplaat					1
	Guide vane					10
3	Intermediate chamber					1
45	Neck ring cpl.					1
47	Lagerbus					1
65	Retainer					1
26.c	Ring		Aanduiding: DIN 125A		2	
			Dikte: 1,6			
26.b	Hex head screw				2	
45	Neck ring cpl.				7	
47a	Lager ring				1	
62	Ringhouder				1	
64c	Spacer				1	
64a	Afstandsbus		Lengte: 9.00		1	
64.d	Spacer				1	
65	Retainer				7	
66	Wedge lock washer				1	
67	Borgmoer		Draad: M8		1	
-	Motor				1	pcs
-	Kit, Blanking plug			99052475	1	
252 b	Plug cpl.					4
252 b	Afsluitplug					1
-	Kit, kabelwartel			98736096	1	
293	Cable glands set					1

Pos	Omschrijving	Opmerking tekst	Classificatie Gegevens	Onderdeelnr.	Aanta	Eenhei
-	Kit, connectoren			98403113	1	
266	Connector plug 10-pole					1
266	Connector plug 2-pole					1
266	Connector plug 8-pole					1
266	Connector plug 8-pole					1
266	Connector plug 8-pole					1
266	Connector plug 3-pole					1
266	Connector plug 3-pole					1
266	Connector plug 3-pole					1
-	Kit, control box			98878612	1	
251 d	Pan head thread forming screw					4
251 b	Regelunit					1
251 a	Control box cpl.					1
252 b	Plug cpl.					4
252 b	Afsluitplug					1
266	Connector plug 10-pole					1
266	Connector plug 8-pole					1
266	Connector plug 8-pole					1
266	Connector plug 8-pole					1
266	Connector plug 3-pole					1
266	Connector plug 3-pole					1
266	Connector plug 3-pole					1
268 a	Pomphuis					1
268	Pan head screw					1
273 b	Accu					1
273 a	Cross recess Pan head screw					3
273	Funct. Module cpl.					1
275 a	Pen					1
277 b	Veer					4
277 a	Cross recess Pan head screw					1
277	Deksel					1
286	Spacer					1
287	Deksel					1
288 b	Ringhouder					8
288 a	Pan head thread forming screw					8
288	Kabelklem					4
289 a	Pan head thread forming screw					1
289	Kabelklem					1
290	Bedieningspaneel, compl.					1
301	Draadbrug					1
-	Kit, Control box upper			98869865	1	
251 d	Pan head thread forming screw					4
251 b	Regelunit					1
-	Kit, Control panel			98939973	1	
290	Bedieningspaneel, compl.					1
-	Kit, cover			98330622	1	
287	Deksel					1
-	Kit, end shield (NDE)			98869883	1	
156 c	Afdichtingsring					1

Pos	Omschrijving	Opmerking tekst	Classificatie Gegevens	Onderdeelnr.	Aanta	Eenhei
156 a	End shield NDE					1
157	O-ring		Diameter: 62			1
			Materiaal type: NBR			
			Dikte: 3			
158	Waved washer					1
206	Pan head thread forming screw					4
-	Kit, ventilator			98869877	1	
152	Pan head thread forming screw					4
156 c	Afdichtingsring					1
156	Ventilator					1
-	Kit, ventilatorhuis			99957566	1	
151	Ventilatorkap					1
152	Pan head thread forming screw					4
-	Kit, flange (DE)			98966301	1	
	Glue					0
156 c	Afdichtingsring					1
156 b	Flens					1
201 c	Aftapplug					3
-	Kit, Funct. module			98334777	1	
273 a	Cross recess Pan head screw					5
273	Funct. Module cpl.					1
275 a	Pen					1
286	Spacer					1
-	Kit, Isolation cover			98859508	1	
277 b	Veer					4
277 a	Cross recess Pan head screw					1
277	Deksel					1
-	Kit, Lower part cpl.			98859571	1	
178	Pan head thread forming screw					4
251 a	Control box cpl.					1
275 a	Pen					1
277 a	Cross recess Pan head screw					1
277	Deksel					1
-	Kit, motor			99010750	1	
	Glue					0
	Terminal					3
111	Kogellager		Aanduiding: 6206.2Z.C3.SYN			1
150	Stator w/housing					1
151	Ventilatorkap					1
152	Pan head thread forming screw					4
153	Hoekcontactlager					1
156 d	Pakking					1
156 c	Afdichtingsring					1
156 c	Afdichtingsring					1
156 b	Flens					1
156 a	End shield NDE					1
156	Ventilator					1
157	O-ring		Diameter: 62			1
			Materiaal type: NBR			

Pos	Omschrijving	Opmerking tekst	Classificatie Gegevens	Onderdeelnr.	Aanta	Eenhei
			Dikte: 3			
158	Waved washer					2
172	Shaft w/rotor					1
181	Pan head staybolt					4
186	Aftapplug					3
190	Eyebolt					2
201 b	Blind plug					1
203	Terminal plug					1
289 a	Pan head thread forming screw					2
-	Kit, plug			99028676	1	
152	Pan head thread forming screw					2
203	Terminal plug					1
205	Pakking					1
-	Kit, schroeven			99028712	1	
268 a	Pomphuis					1
268	Pan head screw					1
288 b	Ringhouder					8
288 a	Pan head thread forming screw					8
288	Kabelklem					4
289 a	Pan head thread forming screw					1
289	Kabelklem					1
-	Kit, ankerbouten			98881543	1	
181	Pan head staybolt					4
111	Kogellager		Aanduiding: 6206.2Z.C3.SYN	99078033	1	
111	Kogellager		Aanduiding: 6206.2Z.C3.SYN	97501070	1	
152	Pan head thread forming screw			99834207	4	
152	Pan head thread forming screw			99814578	4	
153	Hoekcontactlager			99078040	1	
153	Hoekcontactlager			96550559	1	
186	Aftapplug			99980519	3	
251 d	Pan head thread forming screw			98995460	4	
266	Connector plug 3-pole			99421265	1	
2a	Pompkop			98785091	1	pcs
3	Top intermediate chamber			96538970	1	pcs
3	Top intermediate chamber			98415149	1	pcs
4a	Intermediate chamber cpl.			96538850	1	pcs
4a	Intermediate chamber cpl.			98371073	1	pcs
- 4	Intermediate chamber cpl.			96538818	4	pcs
3	Intermediate chamber			96536045	1	
3	Intermediate chamber			98415145	1	
45	Neck ring cpl.			96538856	1	
65	Retainer			98354675	1	
4	Intermediate chamber cpl.			98371071	4	pcs
6	Pomphuis			98681110	1	pcs
7.a	Combi Slot Torx screw			96886324	4	pcs
10	As-pen		Diameter: 5	96536473	1	pcs
			Lengte: 26			
10	As-pen		Diameter: 5	96587588	1	pcs
			Lengte: 26			
18	Ontluchtingsschroef			96547461	1	pcs
18	Ontluchtingsschroef			95061351	1	pcs
25	Plug			96536013	1	pcs
25a	Aftapplug			96535881	1	pcs
26a	Strap cpl.			98976505	2	pcs
26.c	Ring		Aanduiding: DIN 125A	99262704	2	pcs
			Dikte: 1,6			

Pos	Omschrijving	Opmerking tekst	Classificatie Gegevens	Onderdeelnr.	Aanta	Eenhei
26.c	Ring		Aanduiding: DIN 125A	99886930	2	pcs
			Dikte: 1,6			
26	Ankerbout			98982842	4	pcs
28	Hex head screw		Lengte: 25	99335941	4	pcs
			Draad: M8			
32	Ring		Aanduiding: DIN 125 A	98923051	4	pcs
			Binnendiameter: 17			
			Buitendiameter: 30			
			Dikte: 3			
36	Hex nut		Draad: M16	96620480	4	pcs
37	O-ring			96538857	2	pcs
38	O-ring			99198791	1	pcs
38	O-ring			99198815	2	pcs
38	O-ring			99412727	2	pcs
44b	Inlaatdeel			98814595	1	pcs
44a	Inlet part cpl.			97973678	1	pcs
47a	Lager ring			96538795	1	pcs
49	Impeller cpl.			96538796	6	pcs
49	Impeller cpl.			98394441	6	pcs
51	Shaft, spline, cpl.			98368609	1	pcs
55	Buitenste bus			98812623	1	pcs
60	Veer			96538963	4	pcs
64c	Spacer			97980241	1	pcs
64a	Afstandsbus		Lengte: 9.00	96538950	1	pcs
64.d	Spacer			97516851	1	pcs
64	Afstandsbus		Lengte: 29.05	96535101	4	pcs
66	Wedge lock washer			96536157	1	pcs
66	Wedge lock washer			92575609	1	pcs
67	Borgmoer		Draad: M8	98277008	1	pcs
69	Afstandsbus		Lengte: 18.00	96538948	1	pcs
76a	Klinknagel			96620489	1	pcs
105	Asafdichting		Materiaal type: HQQE	96538914	1	pcs