Inventflow: Grundfos A-partner

Grundfos CRE 20-2 N-A-A-E-HQQE

Bekijk de pomp hier:
https://inventflow.nl/nl/pompenfilter/cre/grundfos-cre-20-2-n-a-a-e-hqqe

Contact

info@inventflow.nl
+31 (0) 546 45 80 72

Datablad

Aantal	Omschrijving
1	**CRE 20-2 N-A-A-E-HQQE**

Artikelnr.: 99071664

Verticale, meertraps centrifugaalpomp met zuig- en persopeningen op hetzelfde niveau (inline). De pompkop en voet zijn van gietijzer – alle andere natte delen van roestvaststaal. Een cartridgeasafdichting waarborgt een hoge betrouwbaarheid, veilige hantering en gemakkelijke service en toegankelijkheid. Krachtoverbrenging via een gedeelde koppeling. De pomp is uitgerust met een 3-fase, ventilatorgekoelde synchrone motor met permanente magneet. De motorefficiëncy wordt aangeduid als IE5, overeenkomstig IEC 60034-30-2.

De motor omvat een frequentieregelaar en PI-regelaar in de motorklemmenkast. Hierdoor is een continu variabele regeling van het motortoerental mogelijk, hetgeen aanpassing van de prestaties op een bepaalde vereiste mogelijk maakt. Een bedieningspaneel op de motorklemmenkast maakt de instelling mogelijk van het gewenste setpoint alsmede het instellen van de pomp op "Min." of "Max." bedrijf of op "Stop". De Grundfos Eye-indicator op het bedieningspaneel biedt een visuele indicatie van de pompstatus:

- "Ingeschakeld": Motor loopt (roterende groene indicator is aan) of loopt niet (groene indicator is continu aan)
- "Waarschuwing": Motor loopt nog (roterende gele indicator is aan) of is gestopt (gele indicator is continu aan)
- "Alarm": Motor is gestopt (knipperende rode indicator is aan).

Communicatie met de pomp is mogelijk via Grundfos GO Remote (accessoire). Met de afstandsbediening is verdere instelling mogelijk en tevens het uitlezen van een aantal parameters zoals "Actuele waarde", "Toerental", "Vermogen" en totaal "Opgenomen vermogen".

De klemmenbox is voorzien van een aantal ingangen en uitgangen waardoor de motor gebruikt kan worden in geavanceerde toepassingen waar veel ingangen en uitgangen nodig zijn:

- twee vaste digtale ingangen
- drie analoge ingangen, 0(4)-20 mA, 0-5 V, 0-10 V, 0,5 - 3,5 V; de af-fabriek gemonteerde druksensor is aangesloten op één van deze ingangen
- 5 V voedingsspanning naar potentiometer en sensor
- één analoge uitgang, 0-10 V, 0(4)-20 mA
- twee configureerbare digitale ingangen of open-collector uitgangen
- twee Pt100/Pt1000 ingangen
- LiqTec, droogloopbeveiliging sensoringang
- Grundfos Digital Sensor ingang en uitgang
- 24 V voedingsspanning voor sensoren
- twee signaalrelaisuitgangen (potentiaalvrije contacten)
- GENIbus aansluiting
- interface voor Grundfos CIM fieldbus-module.

Vloeistof:

Te verpompen medium:	Water
Bereik vloeistoftemperatuur:	-20 .. 120 °C
Medium temperatuur tijdens bedrijf:	20 °C
Dichtheid:	998.2 kg/m³

Technisch:

Toerental waarop de pompgegevens zijn gebaseerd:	3520 omw/min
Nominaal debiet:	25.3 m³/u
Nominale opvoerhoogte:	32.5 m
Plaatsing:	Verticaal
Asafdichting arrangement:	Enkel
Code voor asafdichting:	HQQE
Keurmerken op typeplaat:	CE,EAC,UKCA,WRAS,ACS
Curve tolerantie:	ISO9906:2012 3B

Materialen:

Pomphuis:	Gietijzer EN 1561 EN-GJL-200

Aantal	Omschrijving

	ASTM A48-25B
Waaier:	Roestvast staal
	EN 1.4301
	AISI 304
Lager:	SIC
Installatie:	
Maximum ambient temperature:	50 °C
Maximale bedrijfsdruk:	10 bar
Max. druk bij toegestane temp:	10 bar / 120 °C
	10 bar / -20 °C
Type aansluiting:	Oval / Rp
Maat van de zuigaansluiting:	2 inch
Maat van de persaansluiting:	2 inch
Druktrap voor leidingaansluiting:	PN 10
Flensmaat van de motor:	FT130
Elektrische gegevens:	
Motor standaard:	IEC
Motortype:	112MC
IE efficiëntieklasse:	IE5
Nominaal vermogen - P2:	4 kW
Vermogen (P2) benodigd voor pomp:	4 kW
Netfrequentie:	50 / 60 Hz
Nominale spanning:	3 x 380-500 V
Nominaalstroom:	7.60-6.20 A
Cos phi - power factor:	0.92-0.87
Nominaal toerental:	360-4000 omw/min
Rendement:	92.2%
Motorrendement bij nominale belasting:	92.2 %
Dichtheidsklasse (IEC 34-5):	IP55
Isolatie klasse (IEC 85):	F
Motor Nr.:	98971050
Regeling:	
Frequency converter:	Geïntegreerd
Druksensor:	Y
Overige:	
Minimale Efficiëntie Index, MEI ≥:	0.70
DOE Pump Energy Index CL:	0.00
DOE Pump Energy Index VL:	0.00
Netto gewicht:	60 kg
Bruto gewicht:	82 kg
Transportvolume:	0.234 m³
Land van herkomst:	DK
HS code:	84137075

99071664 CRE 20-2 N-A-A-E-HQQE

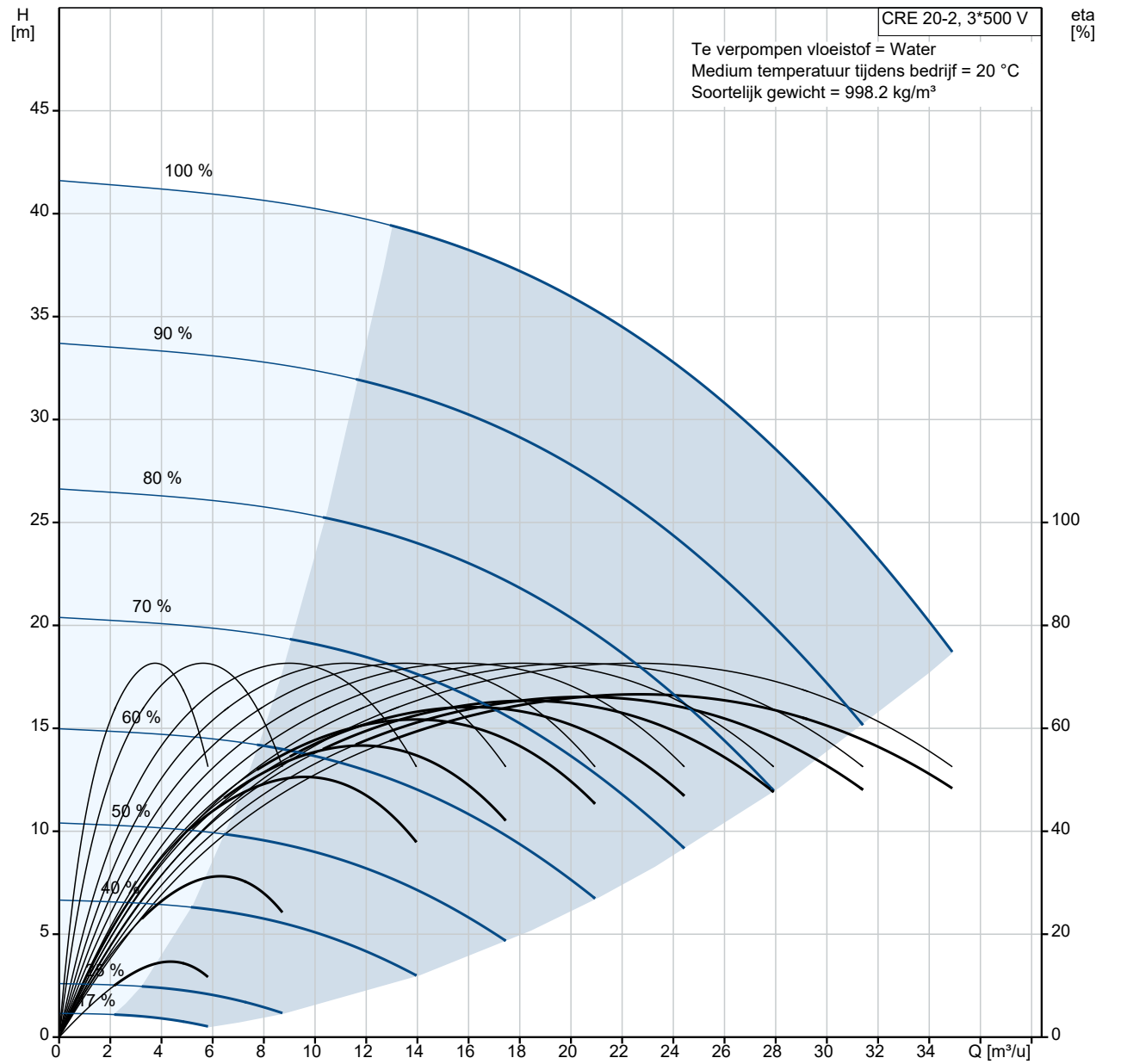

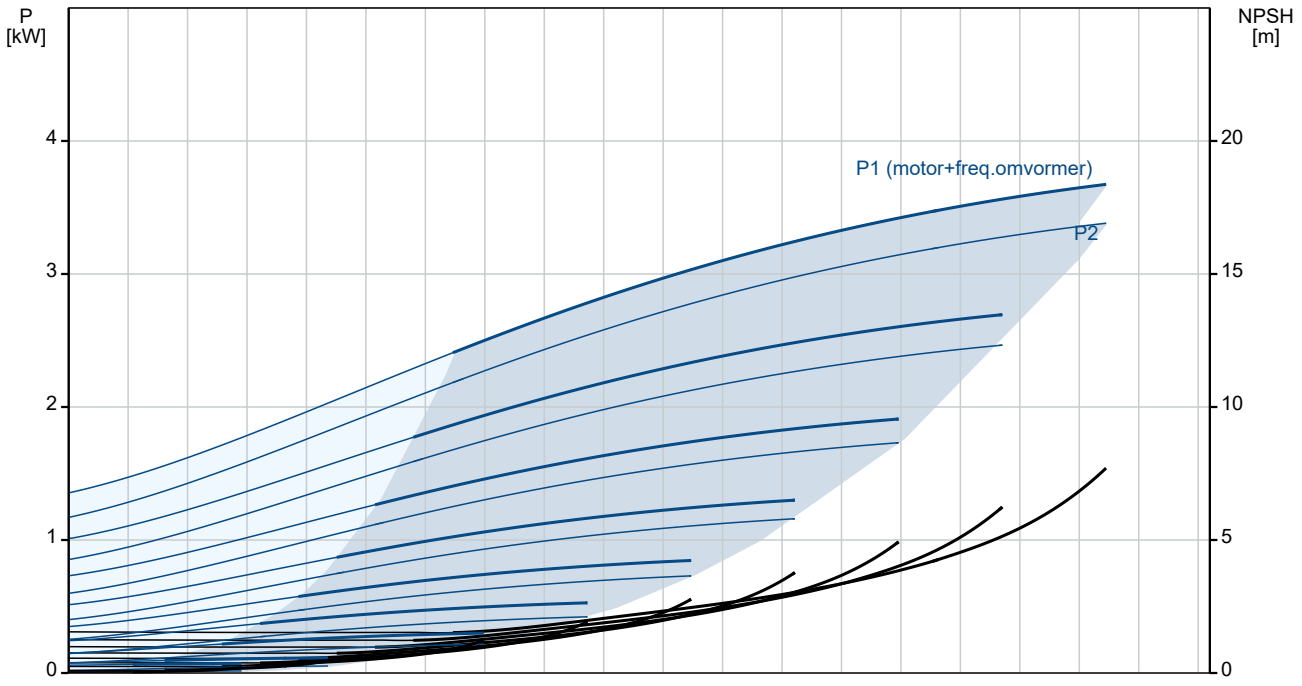

Omschrijving	Specificatie
Algemene informatie:	
Productnaam::	CRE 20-2 N-A-A-E-HQQE
Productnummer::	99071664
EAN nummer::	5712606195657
Technisch:	
Toerental waarop de pompgegevens zijn gebaseerd:	3520 omw/min
Nominaal debiet:	25.3 m³/u
Nominale opvoerhoogte:	32.5 m
Maximale opvoerhoogte:	41.9 m
Trappen:	2
Waaiers:	2
Aantal gereduceerde waaiers:	0
Lage NPSH:	N
Plaatsing:	Verticaal
Asafdichting arrangement:	Enkel
Code voor asafdichting:	HQQE
Keurmerken op typeplaat:	CE,EAC,UKCA,WRAS,ACS
Curve tolerantie:	ISO9906:2012 3B
Pomp versie:	N
Model:	A
Materialen:	
Pomphuis:	Gietijzer
Pomphuis:	EN 1561 EN-GJL-200
Pomphuis:	ASTM A48-25B
Waaier:	Roestvast staal
Waaier:	EN 1.4301
Waaier:	AISI 304
Materiaal code:	A
Code voor rubber:	E
Lager:	SIC
Installatie:	
Maximum ambient temperature:	50 °C
Maximale bedrijfsdruk:	10 bar
Max. druk bij toegestane temp:	10 bar / 120 °C
Max. druk bij toegestane temp:	10 bar / -20 °C
Type aansluiting:	Oval / Rp
Maat van de zuigaansluiting:	2 inch
Maat van de persaansluiting:	2 inch
Druktrap voor leidingaansluiting:	PN 10
Flensmaat van de motor:	FT130
Code voor leidingaansluiting:	A
Vloeistof:	
Te verpompen medium:	Water
Bereik vloeistoftemperatuur:	-20 .. 120 °C
Medium temperatuur tijdens bedrijf:	20 °C
Dichtheid:	998.2 kg/m³
Elektrische gegevens:	
Motor standaard:	IEC
Motortype:	112MC
IE efficiëntieklasse:	IE5
Nominaal vermogen - P2:	4 kW
Vermogen (P2) benodigd voor pomp:	4 kW
Netfrequentie:	50 / 60 Hz
Nominale spanning:	3 x 380-500 V
Nominaalstroom:	7.60-6.20 A
Cos phi - power factor:	0.92-0.87
Nominaal toerental:	360-4000 omw/min
Rendement:	92.2%
Motorrendement bij nominale belasting:	92.2 %
Dichtheidsklasse (IEC 34-5):	IP55
Isolatie klasse (IEC 85):	F
Motorbeveiliging:	ELEC

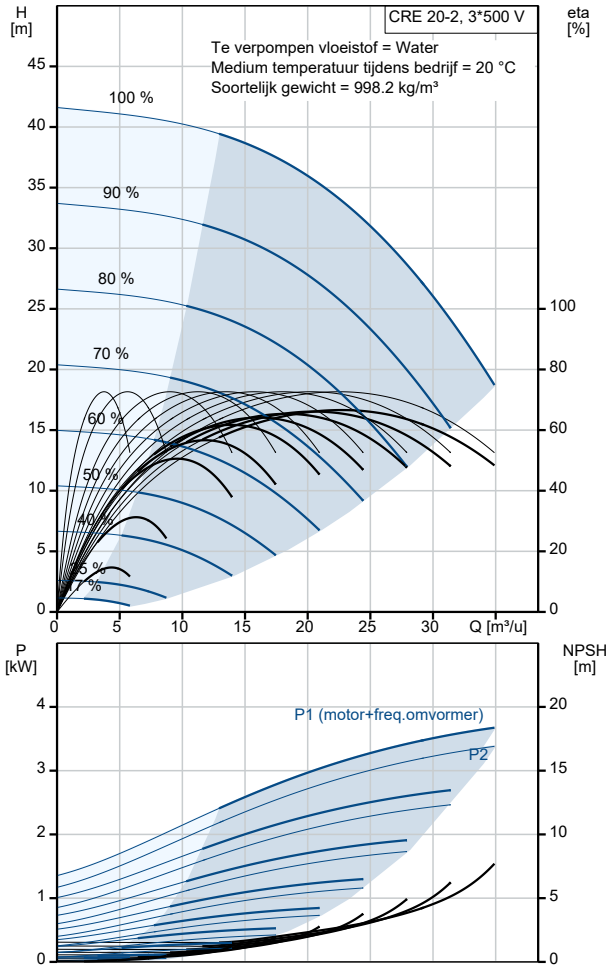

Omschrijving	Specificatie
Motor Nr.:	98971050
Regeling:	
Controle panel:	Standard
Functionele Module:	FM300-ADVANCED
Frequentie omvormer:	Geïntegreerd
Druksensor:	Y
Overige:	
Minimale Efficiëntie Index, MEI ≥:	0.70
DOE Pump Energy Index CL:	0.00
DOE Pump Energy Index VL:	0.00
Netto gewicht:	60 kg
Bruto gewicht:	82 kg
Transportvolume:	0.234 m³
Configuratie bestand nr:	99059150
Land van herkomst:	DK
HS code:	84137075

99071664 CRE 20-2 N-A-A-E-HQQE

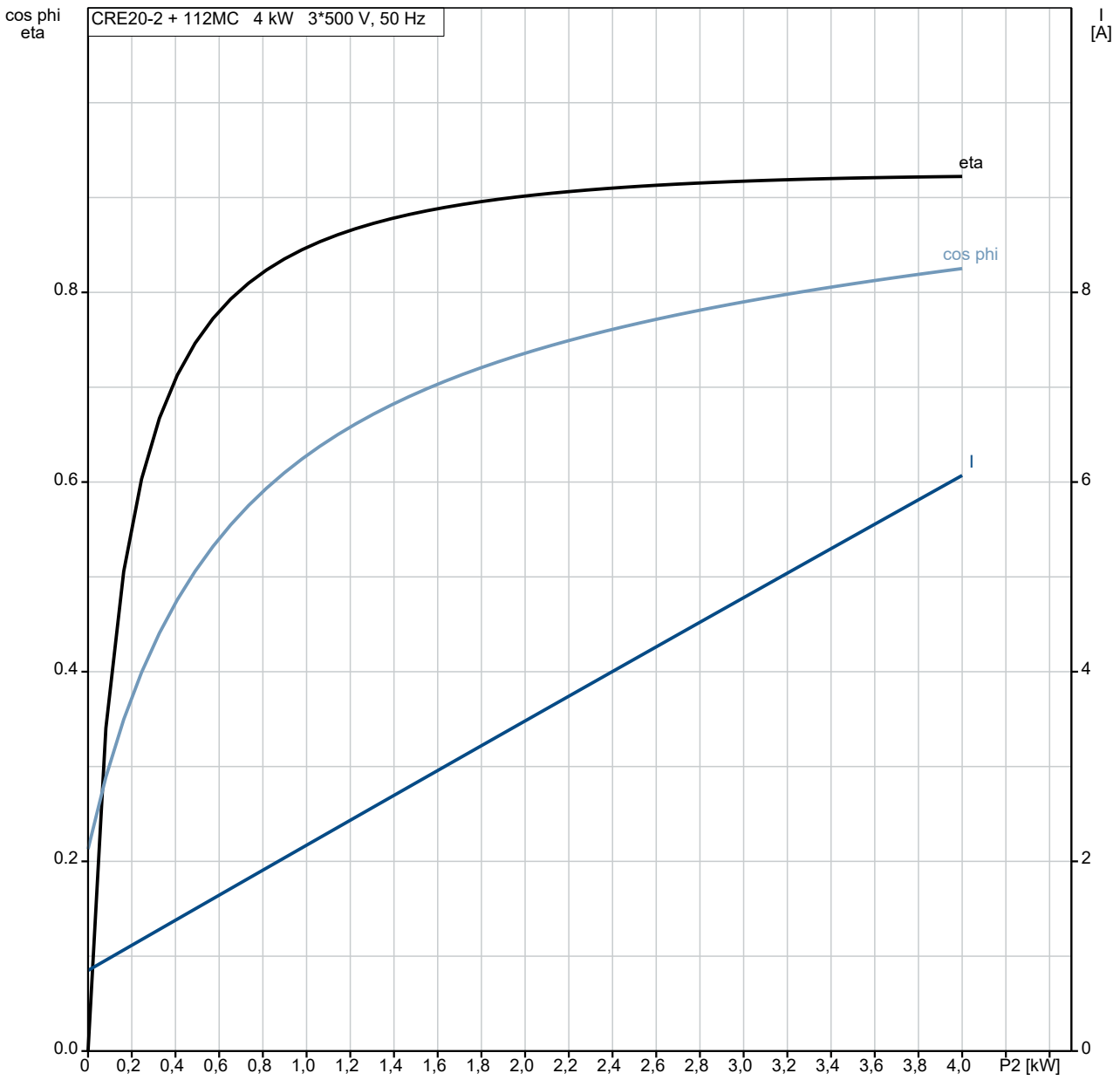

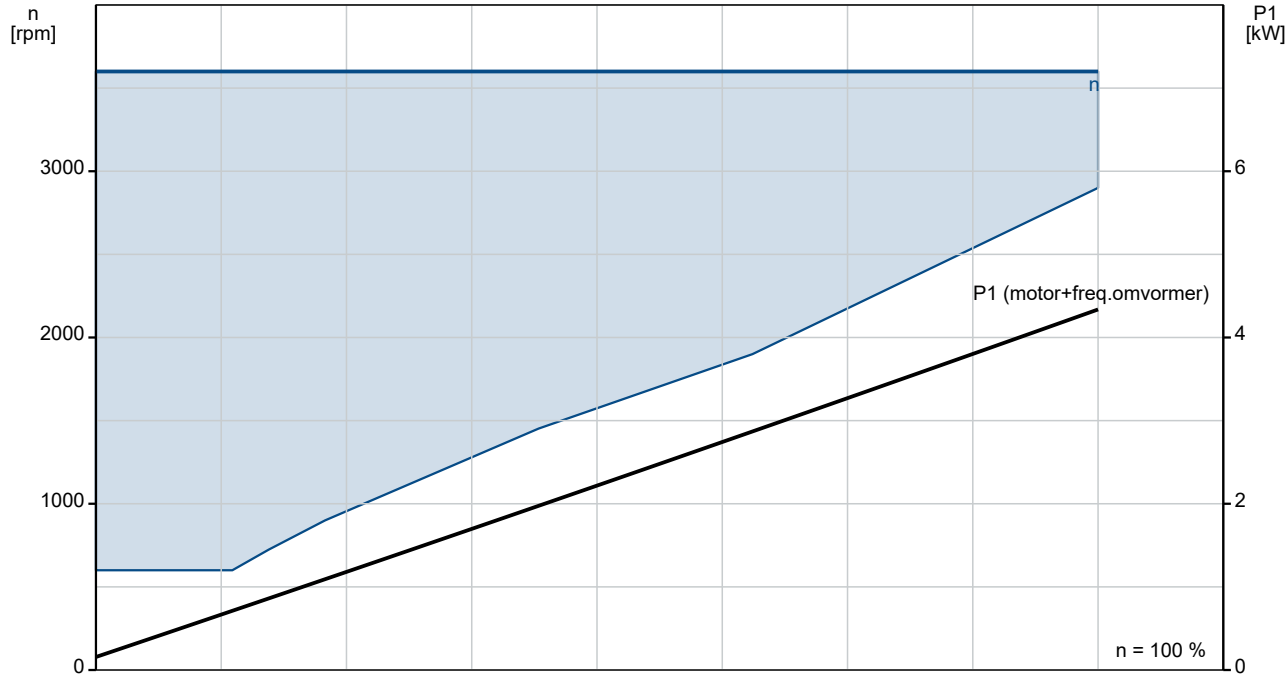

99071664 CRE 20-2 N-A-A-E-HQQE

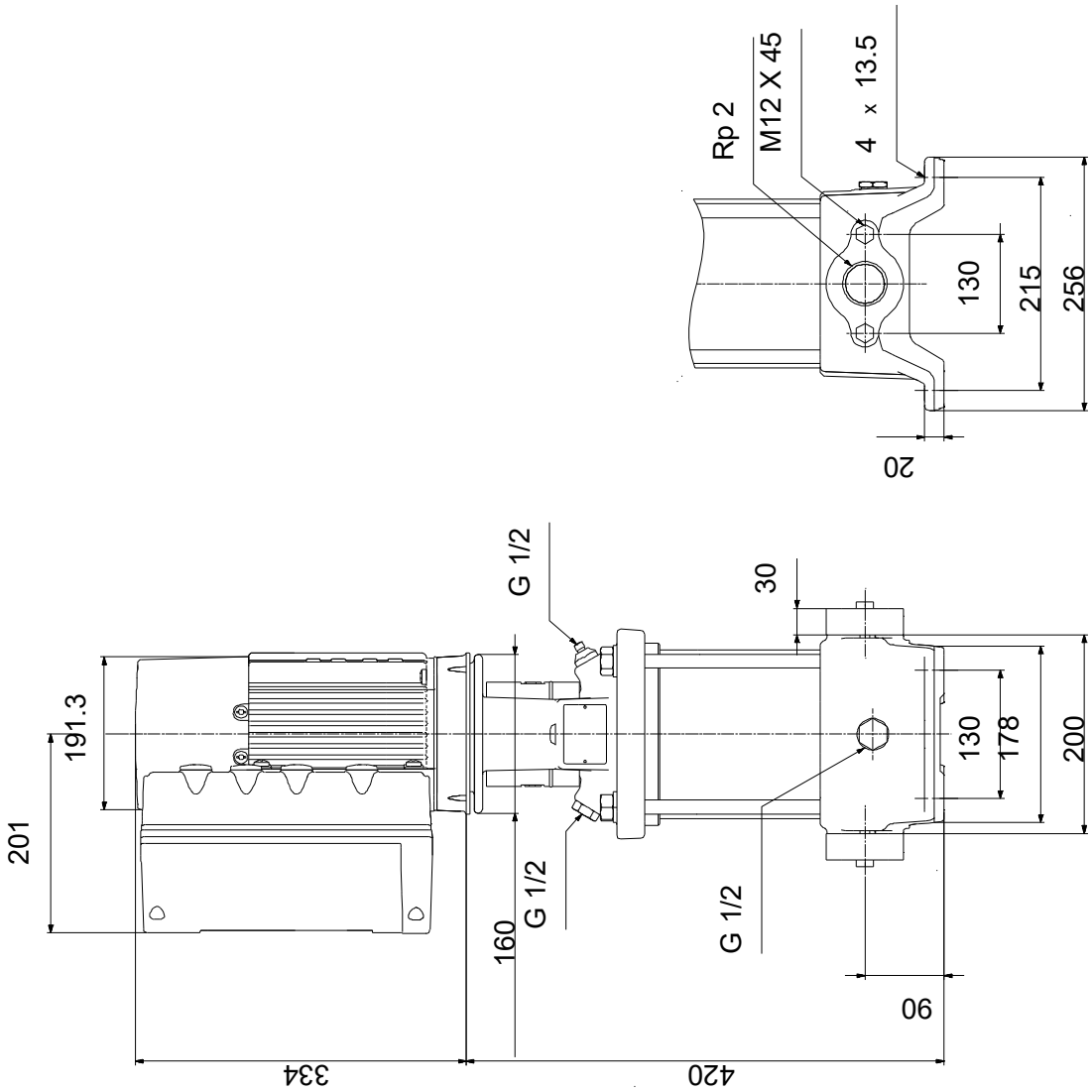

Opm! Alle unit's zijn in [mm] tenzij anders aangegeven.
Disclaimer: Deze eenvoudige maatschets toont u niet alle details.

Service onderdelen CRE 20-2, Artikelnr. 99071664
Geproduceerd na 1632 (productiejaar en weeknummer)

Po	Omschrijving	Opmerking	Classificatie Gegevens	Onderdeeln	Aant	Eenhe
-	Kit, chamber stack			96508542	1	pcs
-80	Kamer boom				1	
-3	Top intermediate chamber					1
	Intermediate chamber					
	Front plate					
	Guide vane					
-4a	Intermediate chamber cpl.					1
	Lagerplaat					
3	Intermediate chamber					
45	Neck ring cpl.					
47	Lagerbus					
65	Houder voor bovenste afasafdichtingsring					
26 a	Strap cpl.					2
26. c	Ring		Aanduiding: DIN 125A			2
			Dikte: 1,6			
26. b	Hex head screw					2
-44 a	Inlet part cpl.					1
	Sand Lifter					
	Guide cup					
	Inlaatdeel					
45	Neck ring cpl.					
65	Houder voor bovenste afasafdichtingsring					
47 a	Lager ring					1
-49	Impeller cpl.					2
	Impeller blade					
	Impeller plate					
	Impeller plate					
49 c	Slijtring					
-51	Shaft, spline, cpl.					1
	Staaf					
62	Stopring					
64 d	Afstandsbus					1
64 c	Spacer					1
64 b	Afstandsbus		Lengte: 5.00			1
64 a	Afstandsbus		Binnendiameter: 17,5			1
			Lengte: 17			
66	Wedge lock washer					1
67	Borgmoer		Draad: M8			1
69	Afstandsbus					1
-	Kit, koppeling			96511350	1	pcs
	Verwijderingsvork				1	
9	Hex socket head cap screw		Aanduiding: DIN 912		4	
			Lengte: 25			
			Draad: M8			
10 a	Koppelingshelft				2	
10	As-pen		Diameter: 5		1	
			Lengte: 26			
-	Kit, koppelingsbeschermer			96509612	1	pcs
7.a	Combi Slot Torx screw				4	

Po	Omschrijving	Opmerking	Classificatie Gegevens	Onderdeeln	Aant	Eenhe
7	Koppelingsbeschermer				2	
-	Kit, Pakkingen			96509609	1	pcs
	Pakking				2	
24	O-ring				2	
37	O-ring				2	
38	O-ring				1	
38	O-ring				1	
38	O-ring				2	
60	Veer				4	
415	Pakking		Binnendiameter: 44		2	
			Buitendiameter: 60			
			Dikte: 2			
441b	Pakking		Binnendiameter: 49		2	
			Buitendiameter: 92			
			Dikte: 2			
-	Kit, plug			96511311	1	pcs
-18	Ontluchtingsschroef				1	
	Spindle					1
	Plug					1
25a	Aftapplug				1	
25	Plug				1	
38	O-ring				1	
38	O-ring				1	
38	O-ring				2	
38	O-ring		Diameter: 5,3		1	
			Materiaal type: FKM			
			Dikte: 2,4			
38	O-ring		Diameter: 16,3		1	
			Materiaal type: FKM			
			Dikte: 2,4			
38	O-ring		Diameter: 16,3		2	
			Materiaal type: FKM			
			Dikte: 2,4			
-	Kit, asafdichting HQQE			96511844	1	pcs
105	Asafdichting		Materiaal type: HQQE		1	
-	Kit, slijtdelen			96511824	1	pcs
-4a	Intermediate chamber cpl.				1	
	Sand Lifter					1
	Guide cup					1
	Lagerplaat					1
	Guide vane					10
3	Intermediate chamber					1
45	Neck ring cpl.					1
47	Lagerbus					1
65	Retainer					1
26.c	Ring		Aanduiding: DIN 125A		2	
			Dikte: 1,6			
26.b	Hex head screw				2	
45	Neck ring cpl.				5	
47a	Lager ring				1	
49c	Slijtring				6	
62	Ringhouder				1	
64d	Afstandsbus				1	
64c	Spacer				1	
64b	Afstandsbus		Lengte: 5.00		1	

Po	Omschrijving	Opmerking	Classificatie Gegevens	Onderdeeln	Aant	Eenhe
64 a	Afstandsbus		Binnendiameter: 17,5		1	
			Lengte: 17			
65	Retainer				5	
66	Wedge lock washer				1	
67	Borgmoer		Draad: M8		1	
-	Ondersteuning compl.			99077820	1	pcs
6	Pomphuis			99535016	1	
25 a	Aftapplug			96535881	1	
35	Hex head screw			96620478	4	
44 1a	Flens			99315185	2	
-	Motor				1	pcs
-	Kit, Blanking plug			99052475	1	
25 2b	Plug cpl.					4
25 2b	Afsluitplug					1
-	Kit, kabelwartel			98736096	1	
29 3	Cable glands set					1
-	Kit, connectoren			98403113	1	
26 6	Connector plug 10-pole					1
26 6	Connector plug 2-pole					1
26 6	Connector plug 8-pole					1
26 6	Connector plug 8-pole					1
26 6	Connector plug 8-pole					1
26 6	Connector plug 3-pole					1
26 6	Connector plug 3-pole					1
26 6	Connector plug 3-pole					1
-	Kit, control box			98878612	1	
25 1d	Pan head thread forming screw					4
25 1b	Regelunit					1
25 1a	Control box cpl.					1
25 2b	Plug cpl.					4
25 2b	Afsluitplug					1
26 6	Connector plug 10-pole					1
26 6	Connector plug 8-pole					1
26 6	Connector plug 8-pole					1
26 6	Connector plug 8-pole					1
26 6	Connector plug 3-pole					1
26 6	Connector plug 3-pole					1
26 6	Connector plug 3-pole					1
26 8a	Pomphuis					1
26 8	Pan head screw					1

Po	Omschrijving	Opmerking	Classificatie Gegevens	Onderdeeln	Aant	Eenhe
27 3b	Accu					1
27 3a	Cross recess Pan head screw					3
27 3	Funct. Module cpl.					1
27 5a	Pen					1
27 7b	Veer					4
27 7a	Cross recess Pan head screw					1
27 7	Deksel					1
28 6	Spacer					1
28 7	Deksel					1
28 8b	Ringhouder					8
28 8a	Pan head thread forming screw					8
28 8	Kabelklem					4
28 9a	Pan head thread forming screw					1
28 9	Kabelklem					1
29 0	Bedieningspaneel, compl.					1
30 1	Draadbrug					1
-	Kit, Control box upper			98869865	1	
25 1d	Pan head thread forming screw					4
25 1b	Regelunit					1
-	Kit, Control panel			98939973	1	
29 0	Bedieningspaneel, compl.					1
-	Kit, cover			98330622	1	
28 7	Deksel					1
-	Kit, end shield (NDE)			98869883	1	
15 6c	Afdichtingsring					1
15 6a	End shield NDE					1
15 7	O-ring		Diameter: 62			1
			Materiaal type: NBR			
			Dikte: 3			
15 8	Waved washer					1
20 6	Pan head thread forming screw					4
-	Kit, ventilator			98869877	1	
15 2	Pan head thread forming screw					4
15 6c	Afdichtingsring					1
15 6	Ventilator					1
-	Kit, ventilatorhuis			99957566	1	
15 1	Ventilatorkap					1
15 2	Pan head thread forming screw					4
-	Kit, flange (DE)			98966301	1	

Po	Omschrijving	Opmerking	Classificatie Gegevens	Onderdeeln	Aant	Eenhe
	Glue					0
15 6c	Afdichtingsring					1
15 6b	Flens					1
20 1c	Aftapplug					3
-	Kit, Funct. module			98334777	1	
27 3a	Cross recess Pan head screw					5
27 3	Funct. Module cpl.					1
27 5a	Pen					1
28 6	Spacer					1
-	Kit, Isolation cover			98859508	1	
27 7b	Veer					4
27 7a	Cross recess Pan head screw					1
27 7	Deksel					1
-	Kit, Lower part cpl.			98859571	1	
17 8	Pan head thread forming screw					4
25 1a	Control box cpl.					1
27 5a	Pen					1
27 7a	Cross recess Pan head screw					1
27 7	Deksel					1
-	Kit, motor			99010750	1	
	Glue					0
	Terminal					3
11 1	Kogellager		Aanduiding: 6206.2Z.C3.SYN			1
15 0	Stator w/housing					1
15 1	Ventilatorkap					1
15 2	Pan head thread forming screw					4
15 3	Hoekcontactlager					1
15 6d	Pakking					1
15 6c	Afdichtingsring					1
15 6c	Afdichtingsring					1
15 6b	Flens					1
15 6a	End shield NDE					1
15 6	Ventilator					1
15 7	O-ring		Diameter: 62			1
			Materiaal type: NBR Dikte: 3			
15 8	Waved washer					2
17 2	Shaft w/rotor					1
18 1	Pan head staybolt					4

Po	Omschrijving	Opmerking	Classificatie Gegevens	Onderdeeln	Aant	Eenhe
186	Aftapplug					3
190	Eyebolt					2
201b	Blind plug					1
203	Terminal plug					1
289a	Pan head thread forming screw					2
-	Kit, plug			99028676	1	
152	Pan head thread forming screw					2
203	Terminal plug					1
205	Pakking					1
-	Kit, schroeven			99028712	1	
268a	Pomphuis					1
268	Pan head screw					1
288b	Ringhouder					8
288a	Pan head thread forming screw					8
288	Kabelklem					4
289a	Pan head thread forming screw					1
289	Kabelklem					1
-	Kit, ankerbouten			98881543	1	
181	Pan head staybolt					4
111	Kogellager		Aanduiding: 6206.2Z.C3.SYN	99078033	1	
111	Kogellager		Aanduiding: 6206.2Z.C3.SYN	97501070	1	
152	Pan head thread forming screw			99834207	4	
152	Pan head thread forming screw			99814578	4	
153	Hoekcontactlager			99078040	1	
153	Hoekcontactlager			96550559	1	
186	Aftapplug			99980519	3	
251d	Pan head thread forming screw			98995460	4	
266	Connector plug 3-pole			99421265	1	
2a	Pompkop			98785091	1	pcs
+3	Top intermediate chamber			96538971	1	pcs
+3	Top intermediate chamber			98371105	1	pcs
-4a	Intermediate chamber cpl.			96538842	1	pcs
3	Intermediate chamber			96535086	1	
65	Houder voor bovenste afasafdichtingsring			97699527	1	
65	Houder voor bovenste afasafdichtingsring			96587913	1	
+4a	Intermediate chamber cpl.			98371109	1	pcs
7.a	Combi Slot Torx screw			96886324	4	pcs
10	As-pen		Diameter: 5 Lengte: 26	96536473	1	pcs
10	As-pen		Diameter: 5 Lengte: 26	96587588	1	pcs
+18	Ontluchtingsschroef			96547461	1	pcs
+18	Ontluchtingsschroef			95061351	1	pcs

Po	Omschrijving	Opmerking	Classificatie Gegevens	Onderdeeln	Aant	Eenhe
25	Plug			96536013	1	pcs
26 a	Strap cpl.			98964727	2	pcs
26. c	Ring		Aanduiding: DIN 125A	99262704	2	pcs
			Dikte: 1,6			
26. c	Ring		Aanduiding: DIN 125A	99886930	2	pcs
			Dikte: 1,6			
26	Ankerbout		Lengte: 163	98680984	4	pcs
			Draad: M16			
26	Ankerbout		Lengte: 163	98680982	4	pcs
			Draad: M16			
28	Hex head screw		Lengte: 25	99335941	4	pcs
			Draad: M8			
32	Ring		Aanduiding: DIN 125 A	98923051	4	pcs
			Binnendiameter: 17			
			Buitendiameter: 30			
			Dikte: 3			
36	Hex nut		Draad: M16	96620480	4	pcs
37	O-ring			96538857	2	pcs
38	O-ring			99198791	1	pcs
38	O-ring			99198815	3	pcs
38	O-ring			99412727	3	pcs
+44 a	Inlet part cpl.			98818924	1	pcs
47 a	Lager ring			96538795	1	pcs
-49	Impeller cpl.			96538799	2	pcs
49 c	Slijtring			96547340	1	
+49	Impeller cpl.			98394458	2	pcs
+51	Shaft, spline, cpl.			98368605	1	pcs
55	Buitenste bus			98812619	1	pcs
60	Veer			96538963	4	pcs
64 d	Afstandsbus			96538947	1	pcs
64 c	Spacer			97980241	1	pcs
64 b	Afstandsbus		Lengte: 5.00	96535098	1	pcs
64 a	Afstandsbus		Binnendiameter: 17,5	98417487	1	pcs
			Lengte: 17			
66	Wedge lock washer			96536157	1	pcs
66	Wedge lock washer			92575609	1	pcs
67	Borgmoer		Draad: M8	98277008	1	pcs
69	Afstandsbus			96538949	1	pcs
76 a	Klinknagel			96620489	2	pcs
105	Asafdichting		Materiaal type: HQQE	96538914	1	pcs