Inventflow: Grundfos A-partner

Grundfos CRE 20-4 N-A-A-E-HQQE

Bekijk de pomp hier:
https://inventflow.nl/nl/pompenfilter/cre/grundfos-cre-20-4-n-a-a-e-hqqe

Contact

info@inventflow.nl
+31 (0) 546 45 80 72

Datablad

Aantal	Omschrijving
1	**CRE 20-4 N-A-A-E-HQQE**

Artikelnr.: 99071666

Verticale, meertraps centrifugaalpomp met zuig- en persopeningen op hetzelfde niveau (inline). De pompkop en voet zijn van gietijzer – alle andere natte delen van roestvaststaal. Een cartridgeasafdichting waarborgt een hoge betrouwbaarheid, veilige hantering en gemakkelijke service en toegankelijkheid. Krachtoverbrenging via een gedeelde koppeling. De pomp is uitgerust met een 3-fase, ventilatorgekoelde synchrone motor met permanente magneet. De motorefficiëncy wordt aangeduid als IE5, overeenkomstig IEC 60034-30-2.

De motor omvat een frequentieregelaar en PI-regelaar in de motorklemmenkast. Hierdoor is een continu variabele regeling van het motortoerental mogelijk, hetgeen aanpassing van de prestaties op een bepaalde vereiste mogelijk maakt. Een bedieningspaneel op de motorklemmenkast maakt de instelling mogelijk van het gewenste setpoint alsmede het instellen van de pomp op "Min." of "Max." bedrijf of op "Stop". De Grundfos Eye-indicator op het bedieningspaneel biedt een visuele indicatie van de pompstatus:

- "Ingeschakeld": Motor loopt (roterende groene indicator is aan) of loopt niet (groene indicator is continu aan)
- "Waarschuwing": Motor loopt nog (roterende gele indicator is aan) of is gestopt (gele indicator is continu aan)
- "Alarm": Motor is gestopt (knipperende rode indicator is aan).

Communicatie met de pomp is mogelijk via Grundfos GO Remote (accessoire). Met de afstandsbediening is verdere instelling mogelijk en tevens het uitlezen van een aantal parameters zoals "Actuele waarde", "Toerental", "Vermogen" en totaal "Opgenomen vermogen".

De klemmenbox is voorzien van een aantal ingangen en uitgangen waardoor de motor gebruikt kan worden in geavanceerde toepassingen waar veel ingangen en uitgangen nodig zijn:

- twee vaste digtale ingangen
- drie analoge ingangen, 0(4)-20 mA, 0-5 V, 0-10 V, 0,5 - 3,5 V; de af-fabriek gemonteerde druksensor is aangesloten op één van deze ingangen
- 5 V voedingsspanning naar potentiometer en sensor
- één analoge uitgang, 0-10 V, 0(4)-20 mA
- twee configureerbare digitale ingangen of open-collector uitgangen
- twee Pt100/Pt1000 ingangen
- LiqTec, droogloopbeveiliging sensoringang
- Grundfos Digital Sensor ingang en uitgang
- 24 V voedingsspanning voor sensoren
- twee signaalrelaisuitgangen (potentiaalvrije contacten)
- GENIbus aansluiting
- interface voor Grundfos CIM fieldbus-module.

Vloeistof:

Te verpompen medium:	Water
Bereik vloeistoftemperatuur:	-20 .. 120 °C
Medium temperatuur tijdens bedrijf:	20 °C
Dichtheid:	998.2 kg/m³

Technisch:

Toerental waarop de pompgegevens zijn gebaseerd:	3525 omw/min
Nominaal debiet:	25.3 m³/u
Nominale opvoerhoogte:	67.1 m
Plaatsing:	Verticaal
Asafdichting arrangement:	Enkel
Code voor asafdichting:	HQQE
Keurmerken op typeplaat:	CE,EAC,UKCA,WRAS,ACS
Curve tolerantie:	ISO9906:2012 3B

Materialen:

Pomphuis:	Gietijzer EN 1561 EN-GJL-200

Aantal	Omschrijving

	ASTM A48-25B
Waaier:	Roestvast staal
	EN 1.4301
	AISI 304
Lager:	SIC

Installatie:

Maximum ambient temperature:	50 °C
Maximale bedrijfsdruk:	10 bar
Max. druk bij toegestane temp:	10 bar / 120 °C
	10 bar / -20 °C
Type aansluiting:	Oval / Rp
Maat van de zuigaansluiting:	2 inch
Maat van de persaansluiting:	2 inch
Druktrap voor leidingaansluiting:	PN 10
Flensmaat van de motor:	FF265

Elektrische gegevens:

Motor standaard:	IEC
Motortype:	132SF
IE efficiëntieklasse:	IE5
Nominaal vermogen - P2:	7.5 kW
Vermogen (P2) benodigd voor pomp:	7.5 kW
Netfrequentie:	50 / 60 Hz
Nominale spanning:	3 x 380-500 V
Nominaalstroom:	14.1-11.2 A
Cos phi - power factor:	0.93-0.89
Nominaal toerental:	360-4000 omw/min
Rendement:	92.5%
Motorrendement bij nominale belasting:	92.5 %
Dichtheidsklasse (IEC 34-5):	IP55
Isolatie klasse (IEC 85):	F
Motor Nr.:	98971052

Regeling:

Frequency converter:	Geïntegreerd
Druksensor:	Y

Overige:

Minimale Efficiëntie Index, MEI ≥:	0.70
DOE Pump Energy Index CL:	0.00
DOE Pump Energy Index VL:	0.00
Netto gewicht:	93 kg
Bruto gewicht:	121 kg
Transportvolume:	0.37 m³
Land van herkomst:	DK
HS code:	84137075

99071666 CRE 20-4 N-A-A-E-HQQE

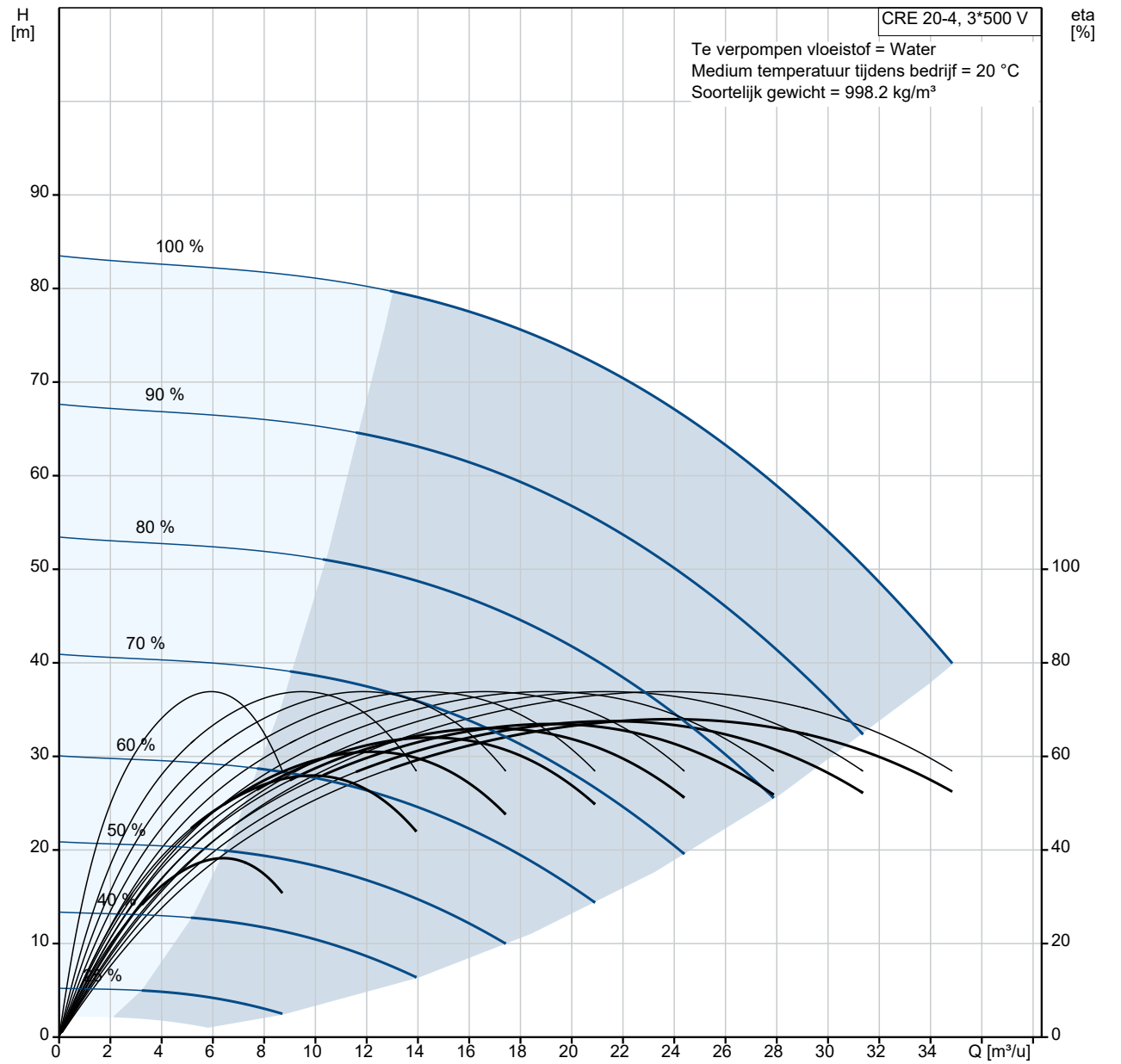

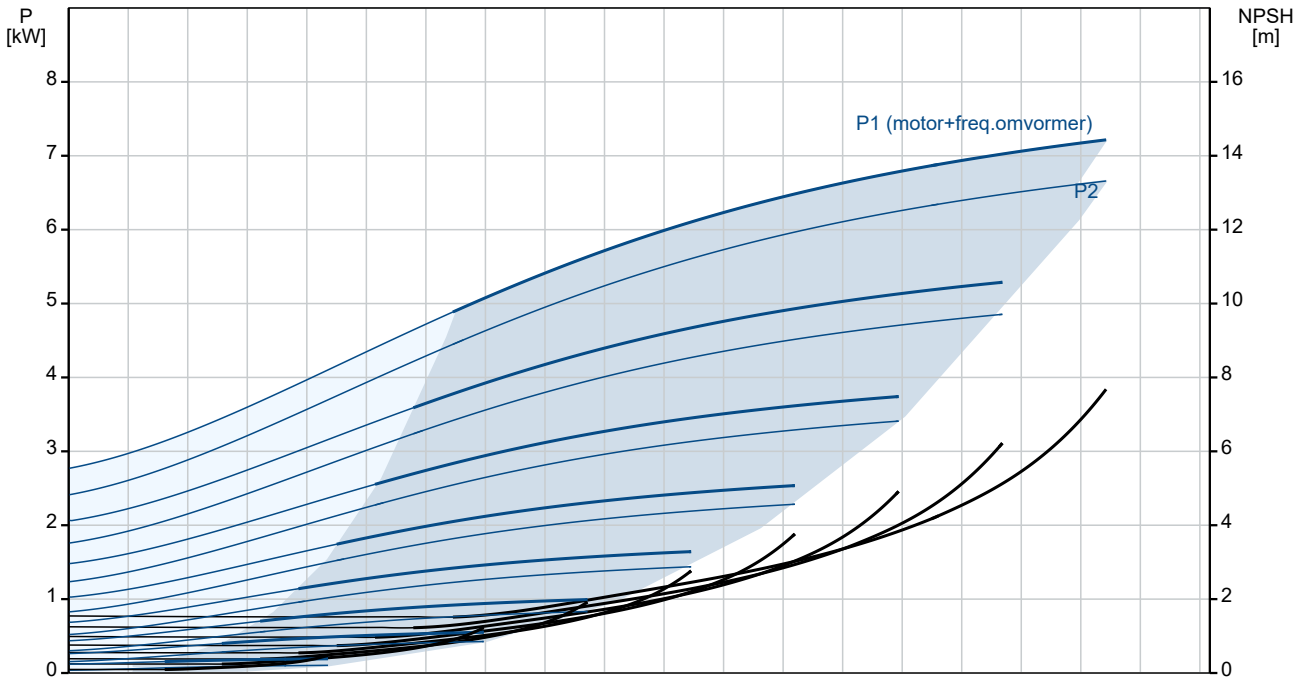

Omschrijving	Specificatie
Algemene informatie:	
Productnaam::	CRE 20-4 N-A-A-E-HQQE
Productnummer::	99071666
EAN nummer::	5712606195695
Technisch:	
Toerental waarop de pompgegevens zijn gebaseerd:	3525 omw/min
Nominaal debiet:	25.3 m³/u
Nominale opvoerhoogte:	67.1 m
Maximale opvoerhoogte:	84.7 m
Trappen:	4
Waaiers:	4
Aantal gereduceerde waaiers:	0
Lage NPSH:	N
Plaatsing:	Verticaal
Asafdichting arrangement:	Enkel
Code voor asafdichting:	HQQE
Keurmerken op typeplaat:	CE,EAC,UKCA,WRAS,ACS
Curve tolerantie:	ISO9906:2012 3B
Pomp versie:	N
Model:	A
Materialen:	
Pomphuis:	Gietijzer
Pomphuis:	EN 1561 EN-GJL-200
Pomphuis:	ASTM A48-25B
Waaier:	Roestvast staal
Waaier:	EN 1.4301
Waaier:	AISI 304
Materiaal code:	A
Code voor rubber:	E
Lager:	SIC
Installatie:	
Maximum ambient temperature:	50 °C
Maximale bedrijfsdruk:	10 bar
Max. druk bij toegestane temp:	10 bar / 120 °C
Max. druk bij toegestane temp:	10 bar / -20 °C
Type aansluiting:	Oval / Rp
Maat van de zuigaansluiting:	2 inch
Maat van de persaansluiting:	2 inch
Druktrap voor leidingaansluiting:	PN 10
Flensmaat van de motor:	FF265
Code voor leidingaansluiting:	A
Vloeistof:	
Te verpompen medium:	Water
Bereik vloeistoftemperatuur:	-20 .. 120 °C
Medium temperatuur tijdens bedrijf:	20 °C
Dichtheid:	998.2 kg/m³
Elektrische gegevens:	
Motor standaard:	IEC
Motortype:	132SF
IE efficiëntieklasse:	IE5
Nominaal vermogen - P2:	7.5 kW
Vermogen (P2) benodigd voor pomp:	7.5 kW
Netfrequentie:	50 / 60 Hz
Nominale spanning:	3 x 380-500 V
Nominaalstroom:	14.1-11.2 A
Cos phi - power factor:	0.93-0.89
Nominaal toerental:	360-4000 omw/min
Rendement:	92.5%
Motorrendement bij nominale belasting:	92.5 %
Dichtheidsklasse (IEC 34-5):	IP55
Isolatie klasse (IEC 85):	F
Motorbeveiliging:	ELEC

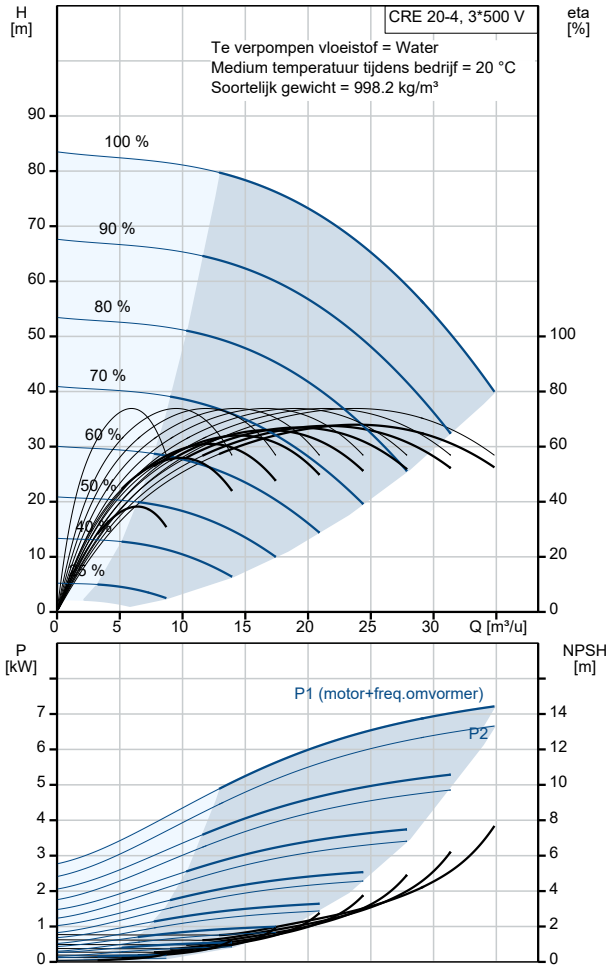

Omschrijving	Specificatie
Motor Nr.:	98971052
Regeling:	
Controle panel:	Standard
Functionele Module:	FM300-ADVANCED
Frequentie omvormer:	Geïntegreerd
Druksensor:	Y
Overige:	
Minimale Efficiëntie Index, MEI ≥:	0.70
DOE Pump Energy Index CL:	0.00
DOE Pump Energy Index VL:	0.00
Netto gewicht:	93 kg
Bruto gewicht:	121 kg
Transportvolume:	0.37 m^3
Configuratie bestand nr:	99059193
Land van herkomst:	DK
HS code:	84137075

99071666 CRE 20-4 N-A-A-E-HQQE

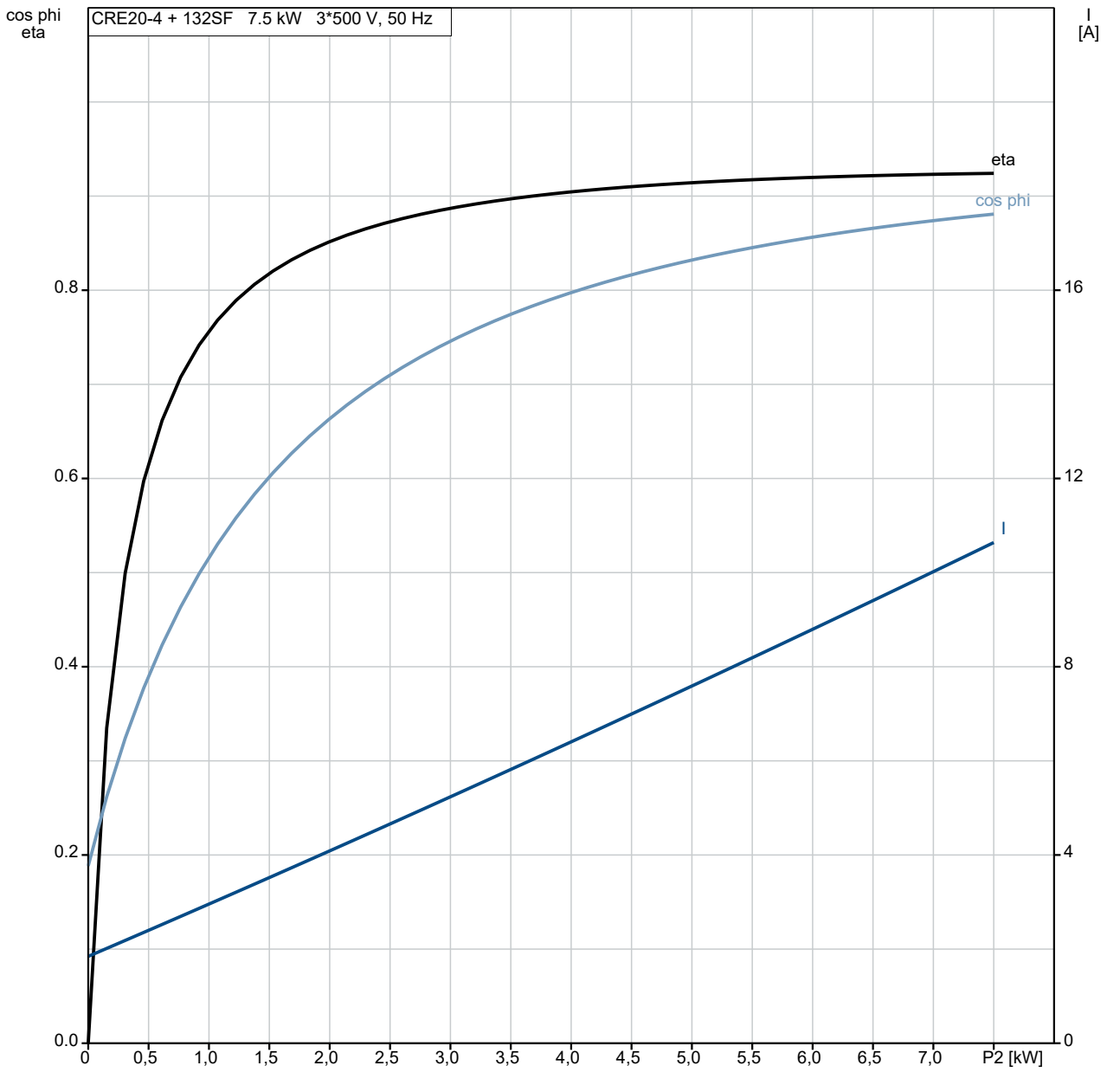

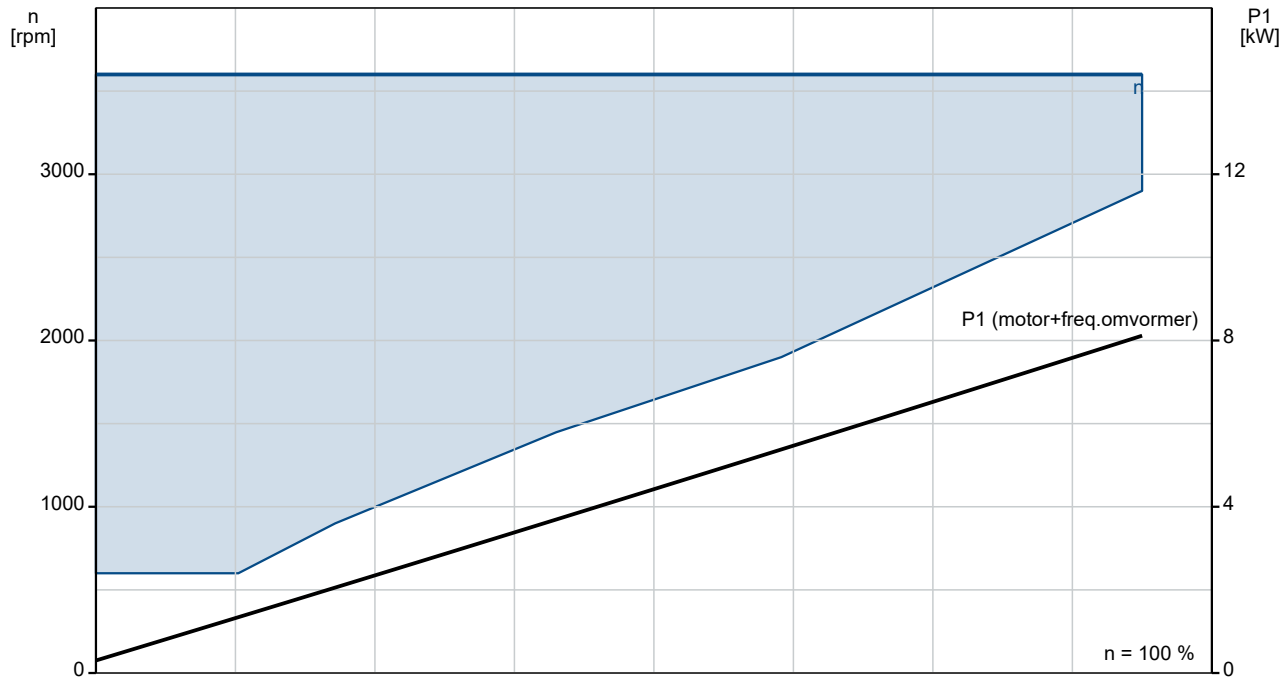

99071666 CRE 20-4 N-A-A-E-HQQE

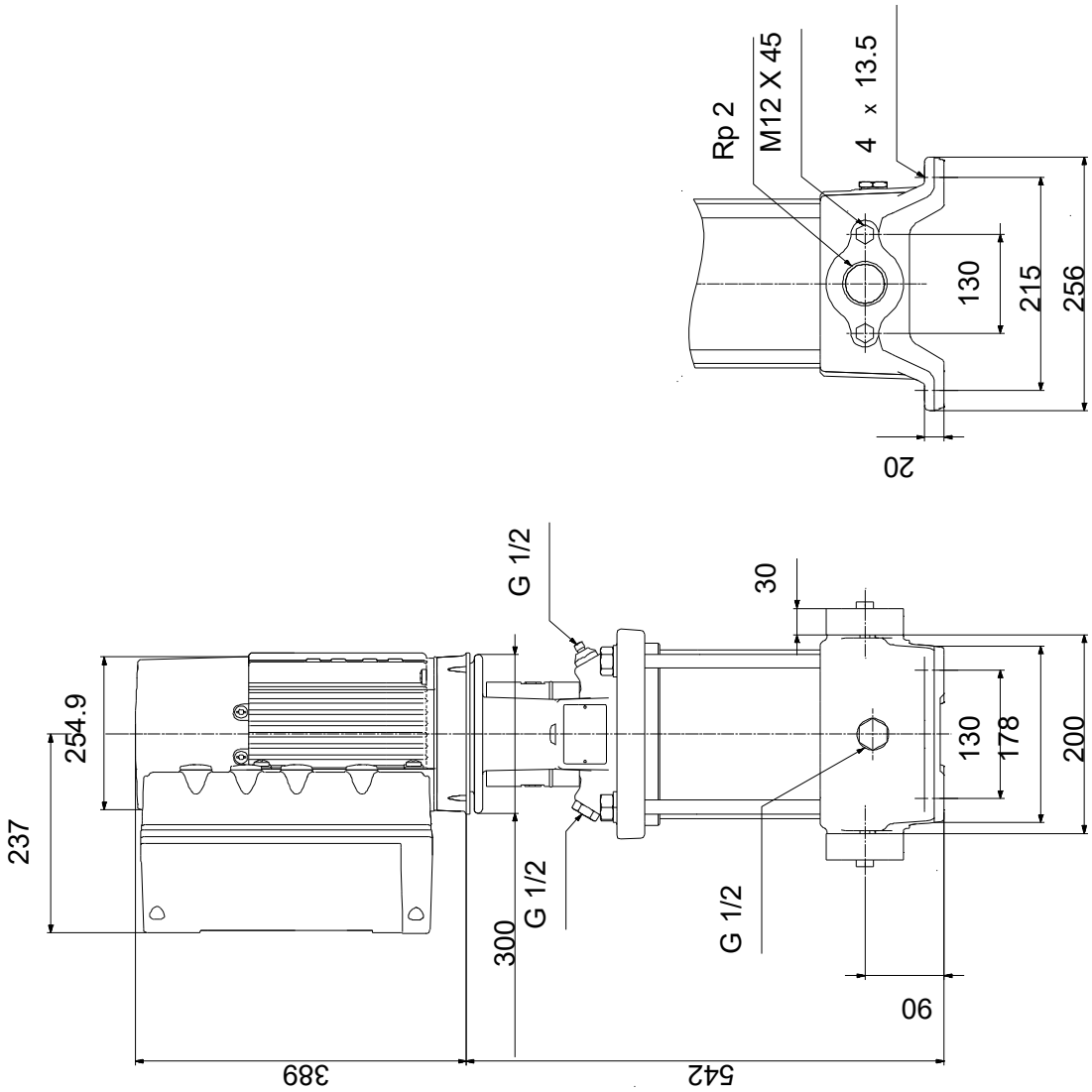

Opm! Alle unit's zijn in [mm] tenzij anders aangegeven.
Disclaimer: Deze eenvoudige maatschets toont u niet alle details.

Service onderdelen CRE 20-4, Artikelnr. 99071666
Geproduceerd na 1632 (productiejaar en weeknummer)

Po	Omschrijving	Opmerking	Classificatie Gegevens	Onderdeeln	Aant	Eenhe
-	Kit, chamber stack			96508544	1	pcs
-80	Kamer boom				1	
-3	Top intermediate chamber					1
	Intermediate chamber					
	Front plate					
	Guide vane					
-4a	Intermediate chamber cpl.					1
	Lagerplaat					
3	Intermediate chamber					
45	Neck ring cpl.					
47	Lagerbus					
65	Houder voor bovenste afasafdichtingsring					
-4	Intermediate chamber cpl.					2
45	Neck ring cpl.					
65	Houder voor bovenste afasafdichtingsring					
26a	Strap cpl.					2
26.c	Ring		Aanduiding: DIN 125A			2
			Dikte: 1,6			
26.b	Hex head screw					2
44b	Inlaatdeel					1
-44a	Inlet part cpl.					1
	Sand Lifter					
	Guide cup					
	Inlaatdeel					
45	Neck ring cpl.					
65	Houder voor bovenste afasafdichtingsring					
47a	Lager ring					1
-49	Impeller cpl.					4
	Impeller blade					
	Impeller plate					
	Impeller plate					
49c	Slijtring					
-51	Shaft, spline, cpl.					1
	Staaf					
62	Stopring					
64d	Afstandsbus					1
64c	Spacer					1
64b	Afstandsbus		Lengte: 5.00			1
64a	Afstandsbus		Binnendiameter: 17,5			1
			Lengte: 17			
64	Afstandsbus		Lengte: 43.6			2
66	Wedge lock washer					1
67	Borgmoer		Draad: M8			1
69	Afstandsbus					1
-	Kit, koppeling			96511351	1	pcs
	Verwijderingsvork				1	
-8	Koppeling				1	
9	Hex socket head cap screw		Aanduiding: DIN 912			4
			Lengte: 25			
			Draad: M10			

Po	Omschrijving	Opmerking	Classificatie Gegevens	Onderdeeln	Aant	Eenhe
10a	Koppelingshelft				1	
10	As-pen		Diameter: 5		1	
			Lengte: 26			
-	Kit, koppelingsbeschermer			96509613	1	pcs
7.a	Combi Slot Torx screw				4	
7	Koppelingsbeschermer				2	
-	Kit, Pakkingen			96509609	1	pcs
	Pakking				2	
24	O-ring				2	
37	O-ring				2	
38	O-ring				1	
38	O-ring				1	
38	O-ring				2	
60	Veer				4	
415	Pakking		Binnendiameter: 44		2	
			Buitendiameter: 60			
			Dikte: 2			
441 b	Pakking		Binnendiameter: 49		2	
			Buitendiameter: 92			
			Dikte: 2			
-	Kit, plug			96511311	1	pcs
-18	Ontluchtingsschroef				1	
	Spindle					1
	Plug					1
25a	Aftapplug				1	
25	Plug				1	
38	O-ring				1	
38	O-ring				1	
38	O-ring				2	
38	O-ring		Diameter: 5,3		1	
			Materiaal type: FKM			
			Dikte: 2,4			
38	O-ring		Diameter: 16,3		1	
			Materiaal type: FKM			
			Dikte: 2,4			
38	O-ring		Diameter: 16,3		2	
			Materiaal type: FKM			
			Dikte: 2,4			
-	Kit, asafdichting HQQE			96511844	1	pcs
105	Asafdichting		Materiaal type: HQQE		1	
-	Kit, slijtdelen			96511824	1	pcs
-4a	Intermediate chamber cpl.				1	
	Sand Lifter					1
	Guide cup					1
	Lagerplaat					1
	Guide vane					10
3	Intermediate chamber					1
45	Neck ring cpl.					1
47	Lagerbus					1
65	Retainer					1
26. c	Ring		Aanduiding: DIN 125A		2	
			Dikte: 1,6			
26. b	Hex head screw				2	
45	Neck ring cpl.				5	
47a	Lager ring				1	
49c	Slijtring				6	
62	Ringhouder				1	

Po	Omschrijving	Opmerking	Classificatie Gegevens	Onderdeeln	Aant	Eenhe
64d	Afstandsbus				1	
64c	Spacer				1	
64b	Afstandsbus		Lengte: 5.00		1	
64a	Afstandsbus		Binnendiameter: 17,5		1	
			Lengte: 17			
65	Retainer				5	
66	Wedge lock washer				1	
67	Borgmoer		Draad: M8		1	
-	Ondersteuning compl.			99077820	1	pcs
6	Pomphuis			99535016	1	
25a	Aftapplug			96535881	1	
35	Hex head screw			96620478	4	
441 a	Flens			99315185	2	
-	Motor				1	pcs
-	Kit, Blanking plug			99052476	1	
252 b	Blind plug					1
252 b	Plug cpl.					5
-	Kit, kabelwartel			98736115	1	
293	Cable glands set					1
-	Kit, connectoren			98403113	1	
266	Connector plug 10-pole					1
266	Connector plug 2-pole					1
266	Connector plug 8-pole					1
266	Connector plug 8-pole					1
266	Connector plug 8-pole					1
266	Connector plug 3-pole					1
266	Connector plug 3-pole					1
266	Connector plug 3-pole					1
-	Kit, control box			98878613	1	
251 d	Pan head thread forming screw					4
251 b	Regelunit					1
251 a	Control box cpl.					1
252 b	Blind plug					1
252 b	Plug cpl.					5
266	Connector plug 10-pole					1
266	Connector plug 8-pole					1
266	Connector plug 8-pole					1
266	Connector plug 8-pole					1
266	Connector plug 3-pole					1
266	Connector plug 3-pole					1

Po	Omschrijving	Opmerking	Classificatie Gegevens	Onderdeeln	Aant	Eenhe
266	Connector plug 3-pole					1
268 a	Pomphuis					2
268	Pan head screw					2
273 b	Accu					1
273 a	Cross recess Pan head screw					4
273	Funct. Module cpl.					1
275 a	Pen					1
277 b	Veer					4
277 a	Cross recess Pan head screw					1
277	Deksel					1
286	Spacer					1
287	Deksel					1
288 b	Ringhouder					8
288 a	Pan head thread forming screw					8
288	Kabelklem					4
289 a	Pan head thread forming screw					1
289	Kabelklem					1
290	Bedieningspaneel, compl.					1
301	Draadbrug					1
-	Kit, Control box upper			98869869	1	
251 d	Pan head thread forming screw					4
251 b	Regelunit					1
-	Kit, Control panel			98939973	1	
290	Bedieningspaneel, compl.					1
-	Kit, cover			98330622	1	
287	Deksel					1
-	Kit, end shield (NDE)			98869885	1	
150 b	O-ring					1
156 c	Afdichtingsring					1
156 .a	End shield NDE					1
157	O-ring		Diameter: 62			1
			Materiaal type: NBR			
			Dikte: 3			
158	Waved washer					1
206	Pan head thread forming screw					4
206	Hex socket head cap screw					4
207 b	Moer					4
-	Kit, ventilator			98869879	1	

Po	Omschrijving	Opmerking	Classificatie Gegevens	Onderdeeln	Aant	Eenhe
152	Pan head thread forming screw					4
156 c	Afdichtingsring					1
156	Ventilator					1
-	Kit, ventilatorhuis			99957566	1	
151	Ventilatorkap					1
152	Pan head thread forming screw					4
-	Kit, flange (DE)			98869905	1	
	Glue					0
150 b	O-ring					1
155 a	Lagerplaat					1
156 c	Afdichtingsring					1
156 b	Flens					1
185	Hex socket head cap screw					4
201 c	Aftapplug					4
208 b	Moer					4
208 a	Pakking					3
208	Hex socket head cap screw		Aanduiding: DIN912			3
			Lengte: 40			
			Draad: M5			
-	Kit, Funct. module			98334777	1	
273 a	Cross recess Pan head screw					5
273	Funct. Module cpl.					1
275 a	Pen					1
286	Spacer					1
-	Kit, Isolation cover			98859523	1	
277 b	Veer					4
277 a	Cross recess Pan head screw					1
277	Deksel					1
-	Kit, Lower part cpl.			98859573	1	
178	Pan head thread forming screw					4
251 a	Control box cpl.					1
275 a	Pen					1
277 a	Cross recess Pan head screw					1
277	Deksel					1
-	Kit, motor			99010792	1	
	Hex socket head cap screw					2
	Glue					0
	Terminal					6
66a	Ring					2
111	Kogellager		Aanduiding: 6206.2Z.C3.SYN			1

Po	Omschrijving	Opmerking	Classificatie Gegevens	Onderdeeln	Aant	Eenhe
118 a	Hex socket head cap screw					4
150 b	O-ring					2
150	Stator w/housing					1
151	Ventilatorkap					1
152	Pan head thread forming screw					4
153	Hoekcontactlager					1
155 a	Lagerplaat					1
156 d	Pakking					1
156 c	Afdichtingsring					1
156 c	Afdichtingsring					1
156 b	Flens					1
156 .a	End shield NDE					1
156	Ventilator					1
157	O-ring		Diameter: 62			1
			Materiaal type: NBR			
			Dikte: 3			
158	Waved washer					2
172	Shaft w/rotor					1
185	Hex socket head cap screw					4
186	Aftapplug					4
187	Ringhouder					1
203	Terminal plug					1
208 b	Moer					4
208 b	Moer					4
208 a	Pakking					3
208	Hex socket head cap screw		Aanduiding: DIN912			3
			Lengte: 40			
			Draad: M5			
289 a	Pan head thread forming screw					2
-	Kit, plug			99028677	1	
152	Pan head thread forming screw					2
203	Terminal plug					1
205	Pakking					1
-	Kit, schroeven			99028725	1	
268 a	Pomphuis					2
268	Pan head screw					2
288 b	Ringhouder					8
288 a	Pan head thread forming screw					8

Po	Omschrijving	Opmerking	Classificatie Gegevens	Onderdeeln	Aant	Eenhe
288	Kabelklem					4
289 a	Pan head thread forming screw					1
289	Kabelklem					1
-	Kit, ankerbouten			98881543	1	
181	Pan head staybolt					4
	Lifting device			99140040	2	
111	Kogellager		Aanduiding: 6206.2Z.C3.SYN	99078033	1	
111	Kogellager		Aanduiding: 6206.2Z.C3.SYN	97501070	1	
152	Pan head thread forming screw			99834207	4	
152	Pan head thread forming screw			99814578	4	
153	Hoekcontactlager			98412045	1	
153	Hoekcontactlager			98576644	1	
186	Aftapplug			99980519	4	
251 d	Pan head thread forming screw			98995460	4	
266	Connector plug 3-pole			99421265	1	
1	Flens			99104283	1	pcs
2a	Pompkop			98770239	1	pcs
+3	Top intermediate chamber			96538971	1	pcs
+3	Top intermediate chamber			98371105	1	pcs
-4a	Intermediate chamber cpl.			96538842	1	pcs
3	Intermediate chamber			96535086	1	
+4a	Intermediate chamber cpl.			98371109	1	pcs
-4	Intermediate chamber cpl.			96538817	2	pcs
65	Houder voor bovenste afasafdichtingsring			97699527	1	
65	Houder voor bovenste afasafdichtingsring			96587913	1	
+4	Intermediate chamber cpl.			98371107	2	pcs
7.a	Combi Slot Torx screw			96886324	4	pcs
10	As-pen		Diameter: 5	96536473	1	pcs
			Lengte: 26			
10	As-pen		Diameter: 5	96587588	1	pcs
			Lengte: 26			
+18	Ontluchtingsschroef			96547461	1	pcs
+18	Ontluchtingsschroef			95061351	1	pcs
26a	Strap cpl.			98926722	2	pcs
26. c	Ring		Aanduiding: DIN 125A	99262704	2	pcs
			Dikte: 1,6			
26. c	Ring		Aanduiding: DIN 125A	99886930	2	pcs
			Dikte: 1,6			
26	Ankerbout			98982842	4	pcs
32	Ring		Aanduiding: DIN 125 A	98923051	4	pcs
			Binnendiameter: 17			
			Buitendiameter: 30			
			Dikte: 3			
36	Hex nut		Draad: M16	96620480	4	pcs
37	O-ring			96538857	2	pcs
38	O-ring			99198791	1	pcs
38	O-ring			99198815	3	pcs
38	O-ring			99412727	3	pcs
44b	Inlaatdeel			98814595	1	pcs

Po	Omschrijving	Opmerking	Classificatie Gegevens	Onderdeeln	Aant	Eenhe
+44a	Inlet part cpl.			98818924	1	pcs
47a	Lager ring			96538795	1	pcs
-49	Impeller cpl.			96538799	4	pcs
49c	Slijtring			96547340	1	
+49	Impeller cpl.			98394458	4	pcs
+51	Shaft, spline, cpl.			98368609	1	pcs
55	Buitenste bus			98812623	1	pcs
60	Veer			96538963	4	pcs
64d	Afstandsbus			96538947	1	pcs
64c	Spacer			97980241	1	pcs
64b	Afstandsbus		Lengte: 5.00	96535098	1	pcs
64a	Afstandsbus		Binnendiameter: 17,5	98417487	1	pcs
			Lengte: 17			
64	Afstandsbus		Lengte: 43.6	96535107	2	pcs
66	Wedge lock washer			96536157	1	pcs
66	Wedge lock washer			92575609	1	pcs
67	Borgmoer		Draad: M8	98277008	1	pcs
69	Afstandsbus			96538949	1	pcs
76a	Klinknagel			96620489	2	pcs
105	Asafdichting		Materiaal type: HQQE	96538914	1	pcs