Inventflow: Grundfos A-partner

Grundfos CRIE 10-17 N-P-A-E-HQQE

Bekijk de pomp hier:
https://inventflow.nl/nl/pompenfilter/crie/grundfos-crie-10-17-n-p-a-e-hqqe

Contact

info@inventflow.nl
+31 (0) 546 45 80 72

Datablad

Aantal	Omschrijving
1	**CRIE 10-17 N-P-A-E-HQQE**

Opm. De foto kan afwijken van het eigenlijke product

Artikelnr.: 99071807

Verticale, meertraps centrifugaalpomp met zuig- en persopeningen op hetzelfde niveau (inline). Pompmaterialen in contact met de vloeistof zijn uitgevoerd in roestvaststaal. Een cartridgeasafdichting waarborgt een hoge betrouwbaarheid, veilige hantering en gemakkelijke service en toegankelijkheid. Krachtoverbrenging via een gedeelde koppeling. Aansluiting leidingwerk via PJE-koppelingen (Victaulic®).

De pomp is uitgerust met een 3-fase, ventilatorgekoelde synchrone motor met permanente magneet. De motorefficiëncy wordt aangeduid als IE5, overeenkomstig IEC 60034-30-2.

De motor omvat een frequentieregelaar en PI-regelaar in de motorklemmenkast. Hierdoor is een continu variabele regeling van het motortoerental mogelijk, hetgeen aanpassing van de prestaties op een bepaalde vereiste mogelijk maakt. Een bedieningspaneel op de motorklemmenkast maakt de instelling mogelijk van het gewenste setpoint alsmede het instellen van de pomp op "Min." of "Max." bedrijf of op "Stop". De Grundfos Eye-indicator op het bedieningspaneel biedt een visuele indicatie van de pompstatus:

- "Ingeschakeld": Motor loopt (roterende groene indicator is aan) of loopt niet (groene indicator is continu aan)
- "Waarschuwing": Motor loopt nog (roterende gele indicator is aan) of is gestopt (gele indicator is continu aan)
- "Alarm": Motor is gestopt (knipperende rode indicator is aan).

Communicatie met de pomp is mogelijk via Grundfos GO Remote (accessoire). Met de afstandsbediening is verdere instelling mogelijk en tevens het uitlezen van een aantal parameters zoals "Actuele waarde", "Toerental", "Vermogen" en totaal "Opgenomen vermogen".

Vloeistof:

Te verpompen medium:	Water
Bereik vloeistoftemperatuur:	-20 .. 120 °C
Medium temperatuur tijdens bedrijf:	20 °C
Dichtheid:	998.2 kg/m³

Technisch:

Toerental waarop de pompgegevens zijn gebaseerd:	3529 omw/min
Nominaal debiet:	12.1 m³/u
Nominale opvoerhoogte:	204.2 m
Plaatsing:	Verticaal
Asafdichting arrangement:	Enkel
Code voor asafdichting:	HQQE
Keurmerken op typeplaat:	CE,EAC,UKCA,WRAS,ACS
Curve tolerantie:	ISO9906:2012 3B

Materialen:

Pomphuis:	Roestvast staal EN 1.4408 AISI 316
Waaier:	Roestvast staal EN 1.4301 AISI 304
Lager:	SIC

Aantal	Omschrijving

Installatie:

Maximum ambient temperature:	50 °C
Maximale bedrijfsdruk:	25 bar
Max. druk bij toegestane temp:	25 bar / 120 °C
	25 bar / -20 °C
Type aansluiting:	PJE
Maat van de zuigaansluiting:	DN 50
Maat van de persaansluiting:	DN 50
Druktrap voor leidingaansluiting:	PN 50
Flensmaat van de motor:	FF300

Elektrische gegevens:

Motor standaard:	IEC
Motortype:	160MH
IE efficiëntieklasse:	IE5
Nominaal vermogen - P2:	11 kW
Vermogen (P2) benodigd voor pomp:	11 kW
Netfrequentie:	50 / 60 Hz
Nominale spanning:	3 x 380-500 V
Nominaalstroom:	20.3-16.0 A
Cos phi - power factor:	0.93-0.90
Nominaal toerental:	360-4000 omw/min
Rendement:	93.1%
Motorrendement bij nominale belasting:	93.1 %
Dichtheidsklasse (IEC 34-5):	IP55
Isolatie klasse (IEC 85):	F
Motor Nr.:	98971053

Regeling:

Frequency converter:	Geïntegreerd
Druksensor:	Y

Overige:

Minimale Efficiëntie Index, MEI ≥:	0.70
DOE Pump Energy Index CL:	0.00
DOE Pump Energy Index VL:	0.00
Netto gewicht:	121 kg
Bruto gewicht:	153 kg
Transportvolume:	0.619 m³
Land van herkomst:	DK
HS code:	84137075

99071807 CRIE 10-17 N-P-A-E-HQQE

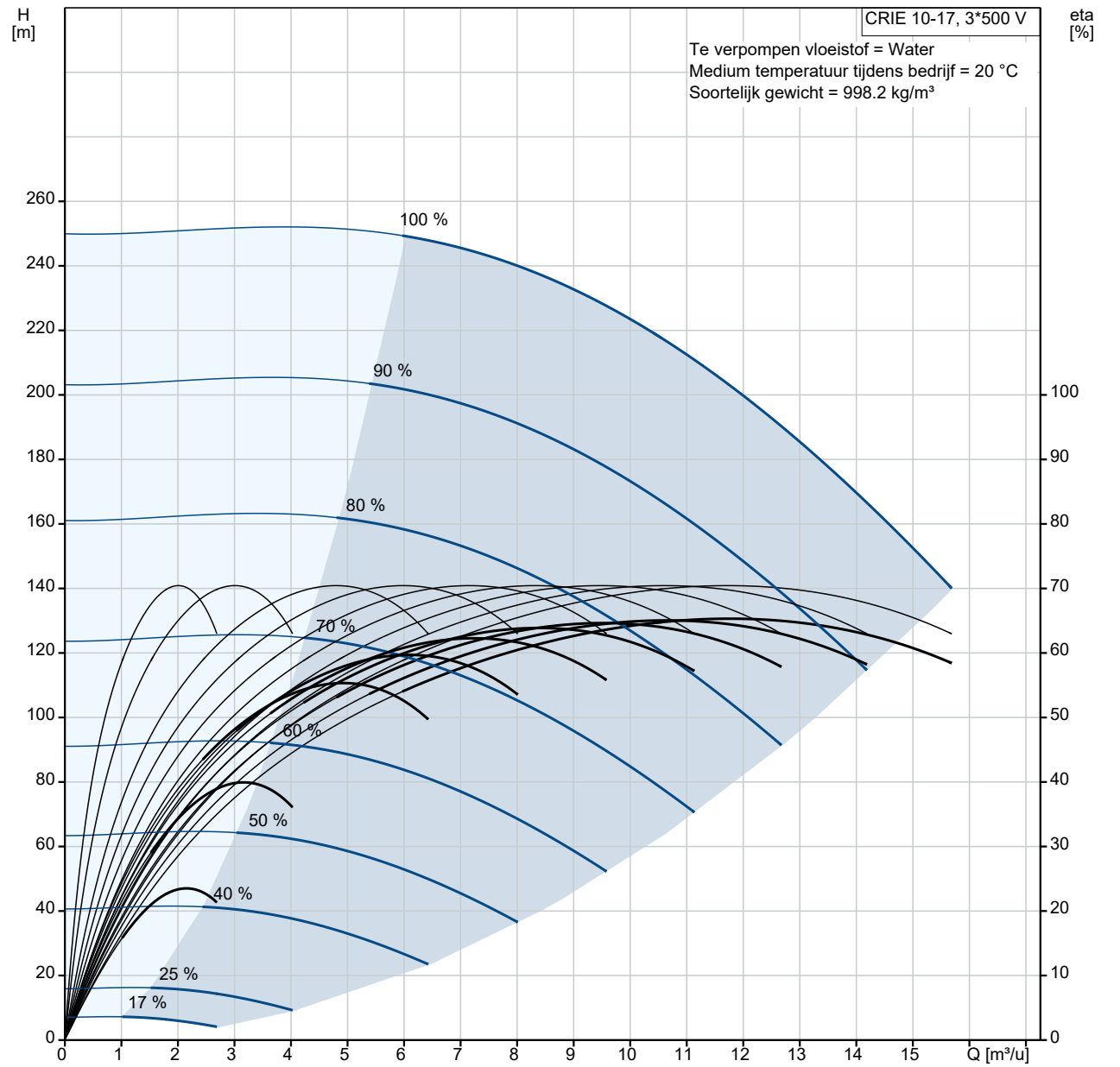

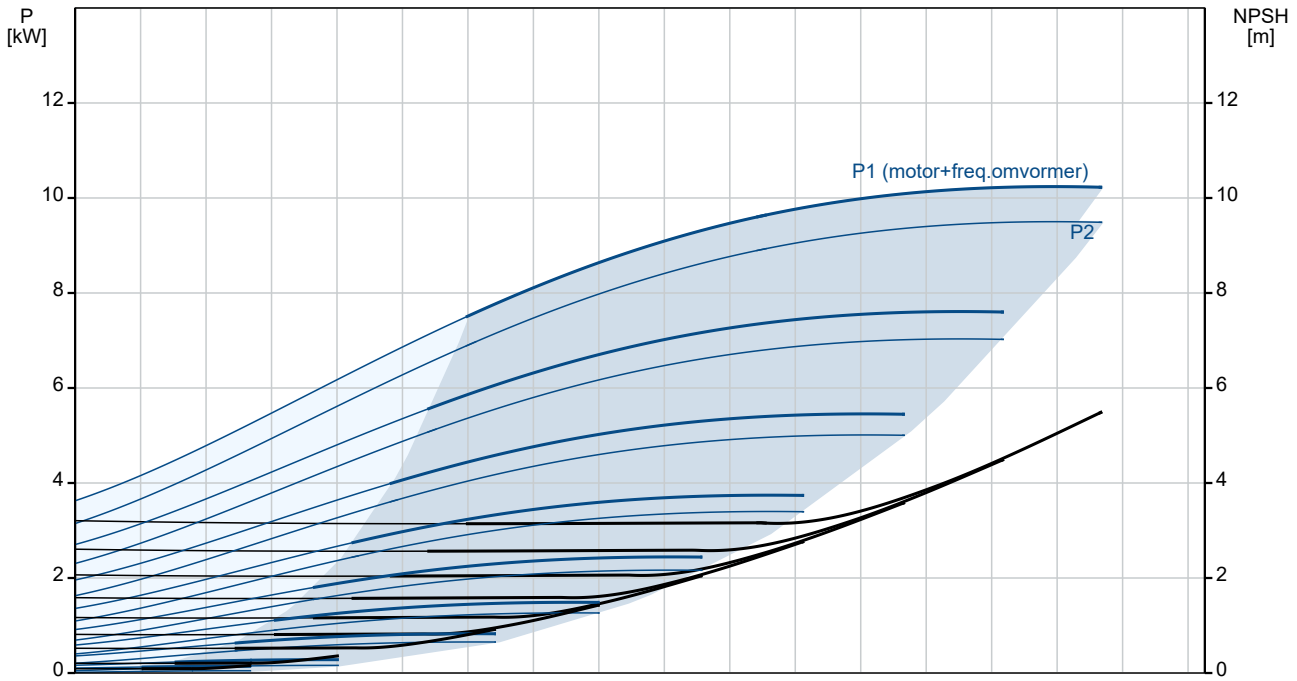

Omschrijving	Specificatie
Algemene informatie:	
Productnaam::	CRIE 10-17 N-P-A-E-HQQE
Productnummer::	99071807
EAN nummer::	5712606198344
Technisch:	
Toerental waarop de pompgegevens zijn gebaseerd:	3529 omw/min
Nominaal debiet:	12.1 m³/u
Nominale opvoerhoogte:	204.2 m
Maximale opvoerhoogte:	252 m
Trappen:	18
Waaiers:	17
Aantal gereduceerde waaiers:	0
Lage NPSH:	N
Plaatsing:	Verticaal
Asafdichting arrangement:	Enkel
Code voor asafdichting:	HQQE
Keurmerken op typeplaat:	CE,EAC,UKCA,WRAS,ACS
Curve tolerantie:	ISO9906:2012 3B
Pomp versie:	N
Model:	A
Materialen:	
Pomphuis:	Roestvast staal
Pomphuis:	EN 1.4408
Pomphuis:	AISI 316
Waaier:	Roestvast staal
Waaier:	EN 1.4301
Waaier:	AISI 304
Materiaal code:	A
Code voor rubber:	E
Lager:	SIC
Installatie:	
Maximum ambient temperature:	50 °C
Maximale bedrijfsdruk:	25 bar
Max. druk bij toegestane temp:	25 bar / 120 °C
Max. druk bij toegestane temp:	25 bar / -20 °C
Type aansluiting:	PJE
Maat van de zuigaansluiting:	DN 50
Maat van de persaansluiting:	DN 50
Druktrap voor leidingaansluiting:	PN 50
Flensmaat van de motor:	FF300
Code voor leidingaansluiting:	P
Vloeistof:	
Te verpompen medium:	Water
Bereik vloeistoftemperatuur:	-20 .. 120 °C
Medium temperatuur tijdens bedrijf:	20 °C
Dichtheid:	998.2 kg/m³
Elektrische gegevens:	
Motor standaard:	IEC
Motortype:	160MH
IE efficiëntieklasse:	IE5
Nominaal vermogen - P2:	11 kW
Vermogen (P2) benodigd voor pomp:	11 kW
Netfrequentie:	50 / 60 Hz
Nominale spanning:	3 x 380-500 V
Nominaalstroom:	20.3-16.0 A
Cos phi - power factor:	0.93-0.90
Nominaal toerental:	360-4000 omw/min
Rendement:	93.1%
Motorrendement bij nominale belasting:	93.1 %
Dichtheidsklasse (IEC 34-5):	IP55
Isolatie klasse (IEC 85):	F
Motorbeveiliging:	ELEC

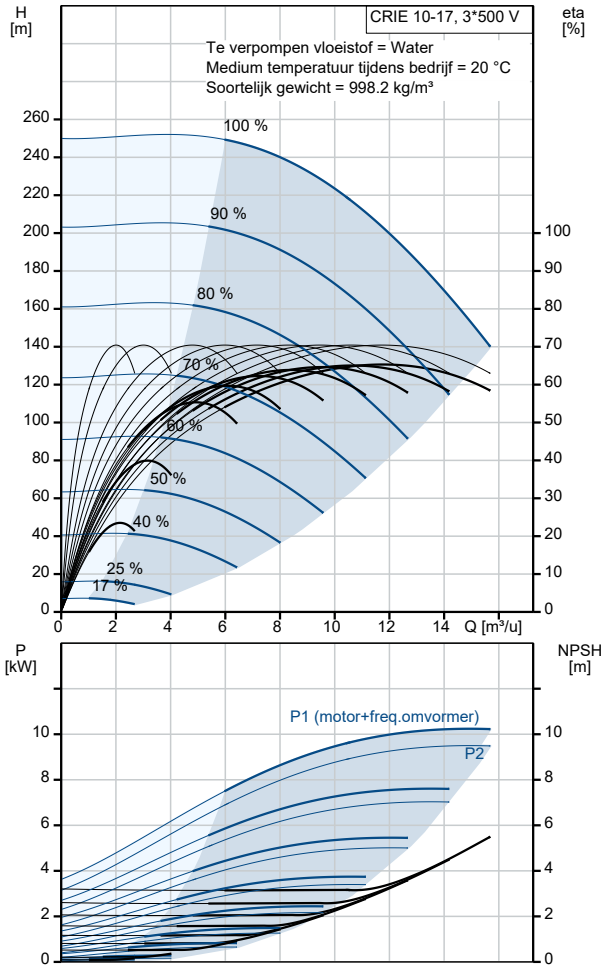

Omschrijving	Specificatie
Motor Nr.:	98971053
Regeling:	
Controle panel:	Standard
Functionele Module:	300
Frequentie omvormer:	Geïntegreerd
Druksensor:	Y
Overige:	
Minimale Efficiëntie Index, MEI ≥:	0.70
DOE Pump Energy Index CL:	0.00
DOE Pump Energy Index VL:	0.00
Netto gewicht:	121 kg
Bruto gewicht:	153 kg
Transportvolume:	0.619 m³
Configuratie bestand nr:	99059021
Land van herkomst:	DK
HS code:	84137075

99071807 CRIE 10-17 N-P-A-E-HQQE

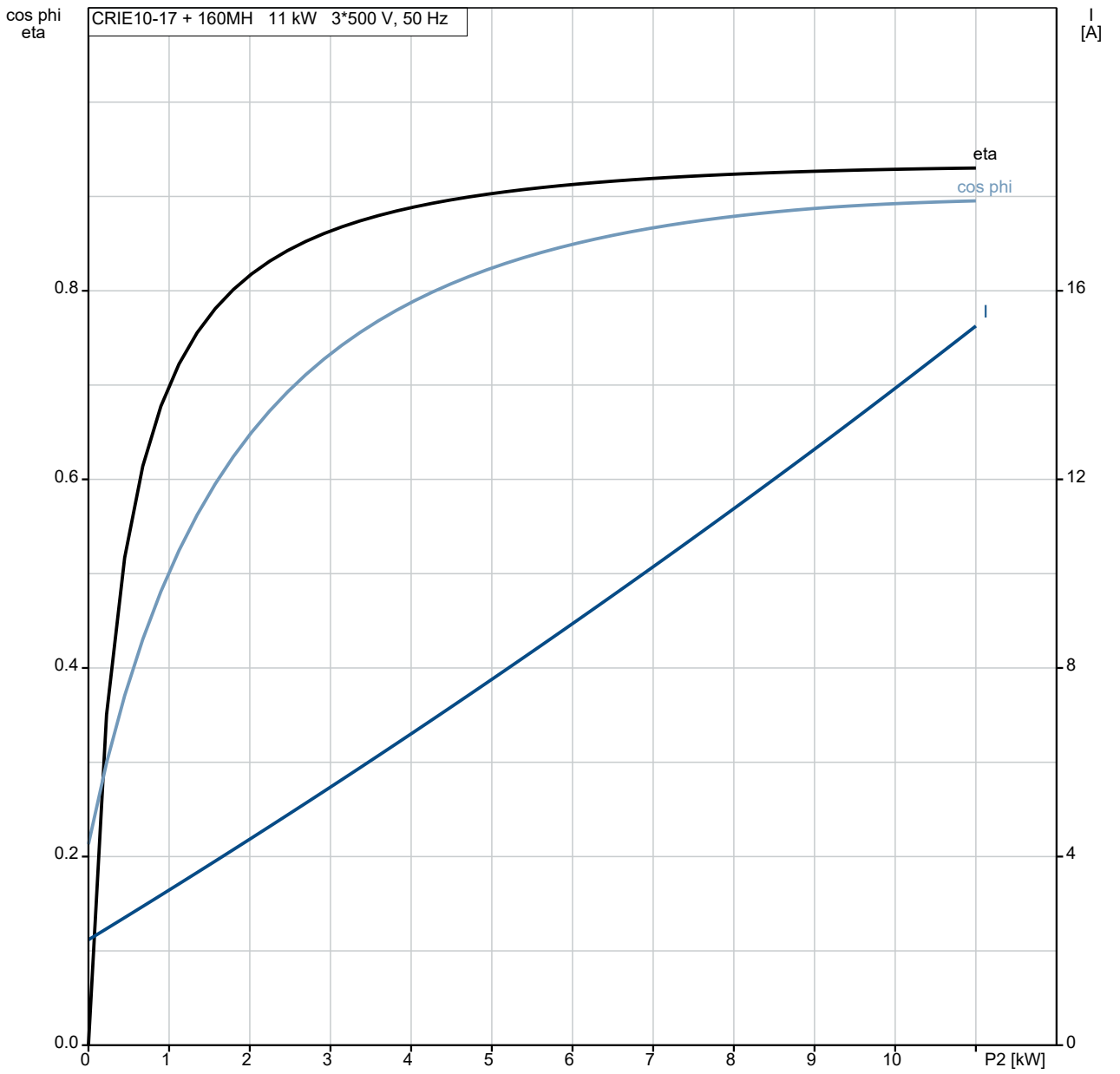

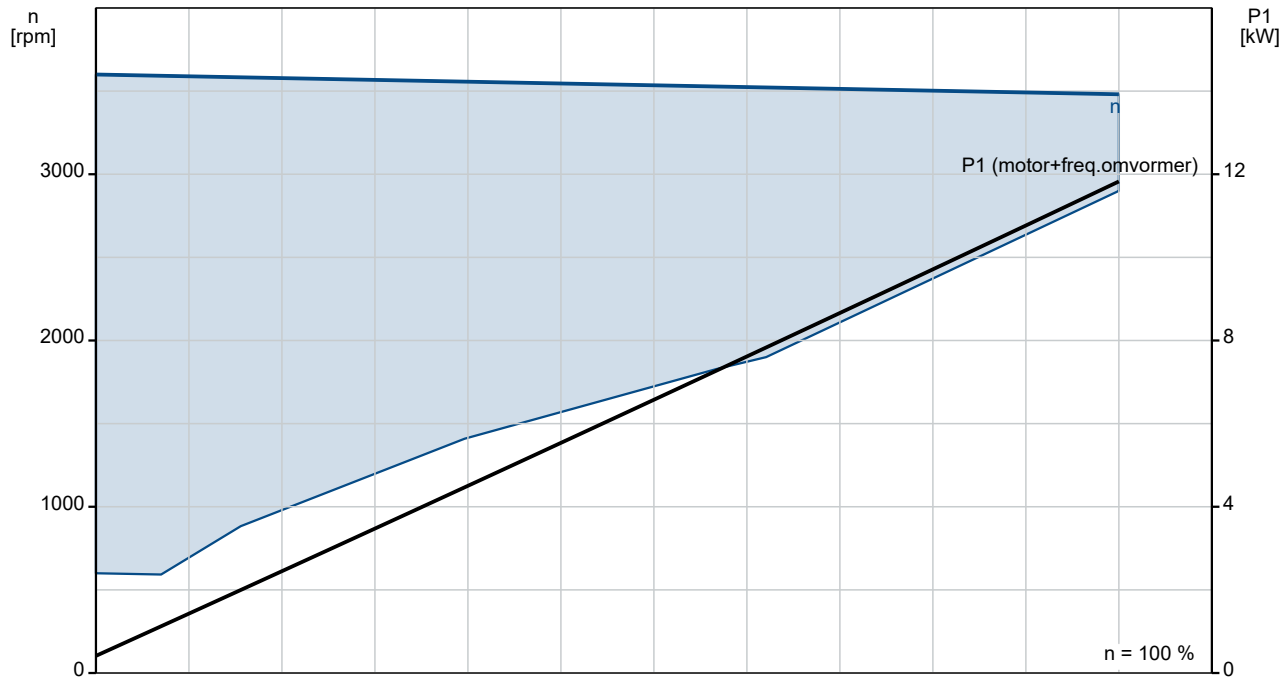

99071807 CRIE 10-17 N-P-A-E-HQQE

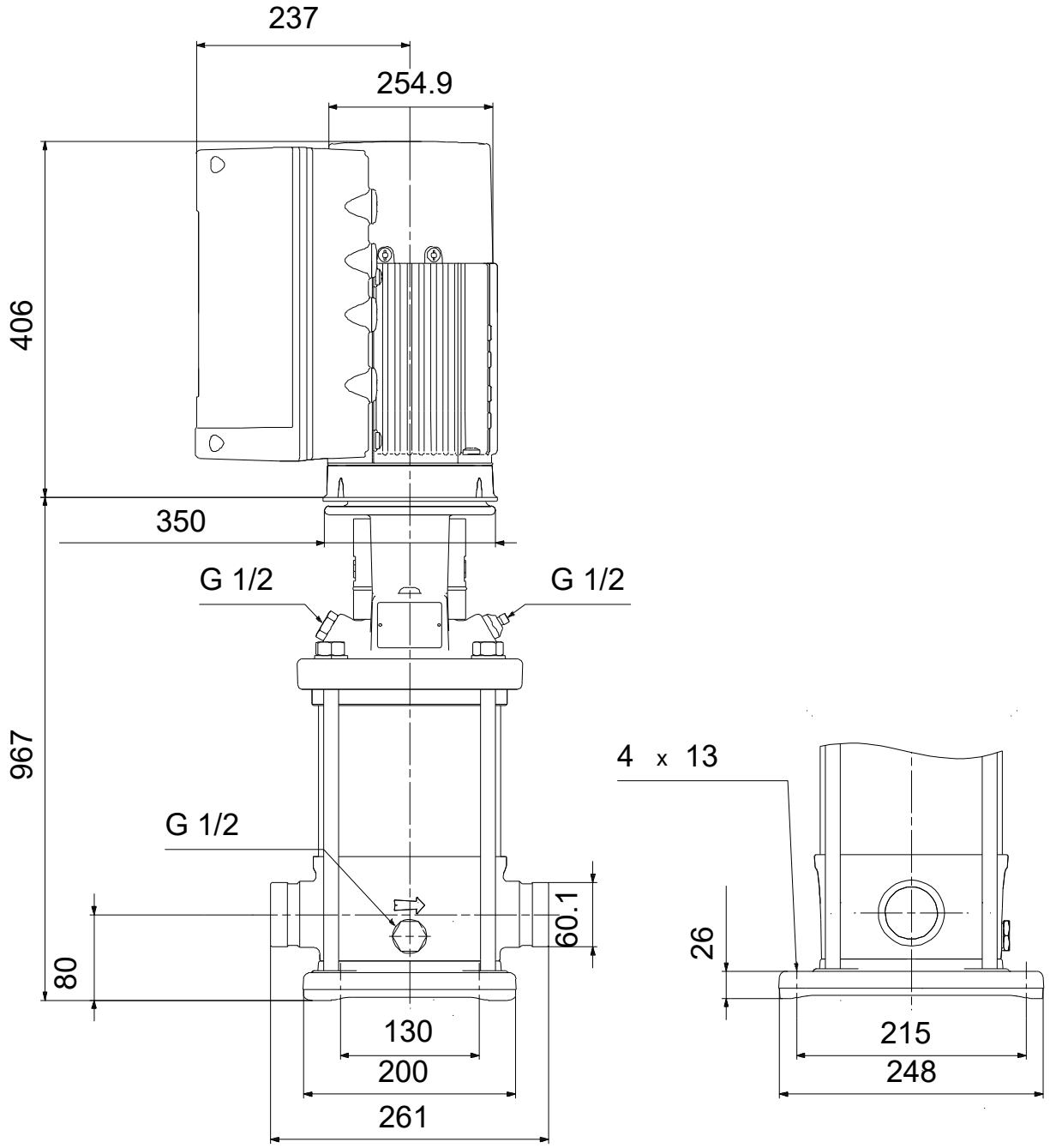

Opm! Alle unit's zijn in [mm] tenzij anders aangegeven.
Disclaimer: Deze eenvoudige maatschets toont u niet alle details.

Service onderdelen CRIE 10-17, Artikelnr. 99071807
Geproduceerd na 1632 (productiejaar en weeknummer)

	Pos	Omschrijving	Opmerking tekst	Classificatie Gegevens	Onderdeelnr.	Aantal	Eenheid
-		Kit, chamber stack			96529404	1	pcs
-	80	Kamer boom		Lager type: SIC		1	
-	4a	Intermediate chamber cpl.					3
		Guide cup					
		Lagerplaat					
		Guide vane					
	3	Intermediate chamber					
	45	Neck ring cpl.					
	47	Lagerbus					
	65	Retainer					
-	4	Intermediate chamber cpl.					14
		Sand Lifter					
		Guide cup					
		Front plate					
		Guide vane					
	3	Intermediate chamber					
	45	Neck ring cpl.					
	65	Retainer					
	26a	Strap cpl.		Lengte: 554MM			2
	26.c	Ring		Aanduiding: DIN 125A			2
				Dikte: 1,6			
	26.b	Hex head screw					2
	44b	Inlaatdeel					1
-	44a	Inlet part cpl.					1
		Guide cup					
		Inlaatdeel					
	45	Neck ring cpl.					
	65	Retainer					
	47a	Lager ring					3
	49	Impeller cpl.					17
-	51	Shaft, spline, cpl.					1
		Staaf					
	62	Stopring					
	64d	Afstandsbus					1
	64c	Spacer					1
	64a	Afstandsbus		Lengte: 9.00			3
	64.d	Spacer					3
	64	Afstandsbus		Lengte: 29.05			14
	66	Wedge lock washer					1
	67	Borgmoer		Draad: M8			1
-		Kit, koppeling			96511352	1	pcs
		Verwijderingsvork				1	
-	8	Koppeling				1	
	9	Hex socket head cap screw		Aanduiding: DIN 912			4
				Lengte: 25			
				Draad: M10			
	10a	Koppelingshelft					2
	10	As-pen		Diameter: 5			1
				Lengte: 26			
-		Kit, koppelingsbeschermer			96509614	1	pcs
	7.a	Combi Slot Torx screw				4	
	7	Koppelingsbeschermer				2	
-		Kit, Pakkingen			96509609	1	pcs
		Pakking				2	
	24	O-ring				2	
	37	O-ring				2	
	38	O-ring				1	
	38	O-ring				1	
	38	O-ring				2	

Pos	Omschrijving	Opmerking tekst	Classificatie Gegevens	Onderdeelnr.	Aantal	Eenheid
60	Veer				4	
415	Pakking		Binnendiameter: 44		2	
			Buitendiameter: 60			
			Dikte: 2			
441b	Pakking		Binnendiameter: 49		2	
			Buitendiameter: 92			
			Dikte: 2			
-	Kit, plug			96511312	1	pcs
- 18	Ontluchtingsschroef				1	
	Spindle					1
	Plug					1
25a	Aftapplug				1	
25	Plug				1	
38	O-ring				1	
38	O-ring				1	
38	O-ring				2	
38	O-ring		Diameter: 5,3		1	
			Materiaal type: FKM			
			Dikte: 2,4			
38	O-ring		Diameter: 16,3		1	
			Materiaal type: FKM			
			Dikte: 2,4			
38	O-ring		Diameter: 16,3		2	
			Materiaal type: FKM			
			Dikte: 2,4			
-	Kit, asafdichting HQQE			96511844	1	pcs
105	Asafdichting		Materiaal type: HQQE		1	
-	Kit, slijtdelen			96511925	1	pcs
- 4a	Intermediate chamber cpl.				3	
	Sand Lifter					1
	Guide cup					1
	Lagerplaat					1
	Guide vane					10
3	Intermediate chamber					1
45	Neck ring cpl.					1
47	Lagerbus					1
65	Retainer					1
26.c	Ring		Aanduiding: DIN 125A		2	
			Dikte: 1,6			
26.b	Hex head screw				2	
45	Neck ring cpl.				19	
47a	Lager ring				3	
62	Ringhouder				1	
64c	Spacer				1	
64a	Afstandsbus		Lengte: 9.00		3	
64.d	Spacer				3	
65	Retainer				19	
66	Wedge lock washer				1	
67	Borgmoer		Draad: M8		1	
-	Motor				1	pcs
-	Kit, Ball bearing			98881526	1	
111	Kogellager					1
154	Hoekcontactlager					1
156d	Afdichtingsring					1
156c	Afdichtingsring					1
158	Waved washer					2
-	Kit, Ball bearing			98881526	1	
111	Kogellager					1
154	Hoekcontactlager					1
156d	Afdichtingsring					1
156c	Afdichtingsring					1
158	Waved washer					2
-	Kit, Blanking plug			99052476	1	
252b	Blind plug					1

Pos	Omschrijving	Opmerking tekst	Classificatie Gegevens	Onderdeelnr.	Aantal	Eenheid
252b	Plug cpl.					5
-	Kit, kabelwartel			98736115	1	
293	Cable glands set					1
-	Kit, connectoren			98403113	1	
266	Connector plug 10-pole					1
266	Connector plug 2-pole					1
266	Connector plug 8-pole					1
266	Connector plug 8-pole					1
266	Connector plug 8-pole					1
266	Connector plug 3-pole					1
266	Connector plug 3-pole					1
266	Connector plug 3-pole					1
-	Kit, control box			98878613	1	
251d	Pan head thread forming screw					4
251b	Regelunit					1
251a	Control box cpl.					1
252b	Blind plug					1
252b	Plug cpl.					5
266	Connector plug 10-pole					1
266	Connector plug 8-pole					1
266	Connector plug 8-pole					1
266	Connector plug 8-pole					1
266	Connector plug 3-pole					1
266	Connector plug 3-pole					1
266	Connector plug 3-pole					1
268a	Pomphuis					2
268	Pan head screw					2
273b	Accu					1
273a	Cross recess Pan head screw					4
273	Funct. Module cpl.					1
275a	Pen					1
277b	Veer					4
277a	Cross recess Pan head screw					1
277	Deksel					1
286	Spacer					1
287	Deksel					1
288b	Ringhouder					8
288a	Pan head thread forming screw					8
288	Kabelklem					4
289a	Pan head thread forming screw					1
289	Kabelklem					1
290	Bedieningspaneel, compl.					1
301	Draadbrug					1
-	Kit, Control box upper			98869869	1	
251d	Pan head thread forming screw					4
251b	Regelunit					1
-	Kit, Control panel			98939973	1	
290	Bedieningspaneel, compl.					1
-	Kit, cover			98330622	1	
287	Deksel					1
-	Kit, end shield (NDE)			98869886	1	
150b	O-ring					1
156c	Gamma ring					1
156c	Afdichtingsring					1
156a	End shield NDE					1
158	Waved washer					1
200a	Grease nipple					1
206	Pan head thread forming screw					4
206	Hex socket head cap screw					4
207b	Moer					4
-	Kit, ventilator			98869879	1	
152	Pan head thread forming screw					4
156c	Afdichtingsring					1
156	Ventilator					1

Pos	Omschrijving	Opmerking tekst	Classificatie Gegevens	Onderdeelnr.	Aantal	Eenheid
-	Kit, ventilatorhuis			98869873	1	
151	Ventilatorkap					1
152	Pan head thread forming screw					4
-	Kit, flange (DE)			98869906	1	
	Glue					0
150b	O-ring					1
155a	Lagerplaat					1
156c	Afdichtingsring					1
156b	Flens					1
185	Hex socket head cap screw					4
201c	Aftapplug					4
201b	Blind plug					1
201a	Grease nipple					1
208b	Moer					4
208a	Pakking					3
208	Hex socket head cap screw		Aanduiding: DIN912			3
			Lengte: 40			
			Draad: M5			
-	Kit, Funct. module			98334777	1	
273a	Cross recess Pan head screw					5
273	Funct. Module cpl.					1
275a	Pen					1
286	Spacer					1
-	Kit, Isolation cover			98859523	1	
277b	Veer					4
277a	Cross recess Pan head screw					1
277	Deksel					1
-	Kit, Lower part cpl.			98859573	1	
178	Pan head thread forming screw					4
251a	Control box cpl.					1
275a	Pen					1
277a	Cross recess Pan head screw					1
277	Deksel					1
-	Kit, motor			99010810	1	
	Hex socket head cap screw					2
	Glue					0
	Terminal					6
66a	Ring					2
118a	Hex socket head cap screw					4
150b	O-ring					2
150	Stator w/housing					1
151	Ventilatorkap					1
152	Pan head thread forming screw					4
153	Hoekcontactlager					1
154	Kogellager					1
155a	Lagerplaat					1
156d	Pakking					1
156c	Afdichtingsring					1
156c	Afdichtingsring					1
156b	Flens					1
156a	End shield NDE					1
156	Ventilator					1
158	Waved washer					2
172	Shaft w/rotor					1
185	Hex socket head cap screw					4
186	Aftapplug					4
187	Ringhouder					1
195.a	Grease nipple					1
195.a	Grease nipple					1
196	Diafragma					1
203	Terminal plug					1
208b	Moer					4
208b	Moer					4
208a	Pakking					3

	Pos	Omschrijving	Opmerking tekst	Classificatie Gegevens	Onderdeelnr.	Aantal	Eenheid
	208	Hex socket head cap screw		Aanduiding: DIN912		3	
				Lengte: 40			
				Draad: M5			
	289a	Pan head thread forming screw				2	
-		Kit, plug			99028677	1	
	152	Pan head thread forming screw				2	
	203	Terminal plug				1	
	205	Pakking				1	
-		Kit, schroeven			99028725	1	
	268a	Pomphuis				2	
	268	Pan head screw				2	
	288b	Ringhouder				8	
	288a	Pan head thread forming screw				8	
	288	Kabelklem				4	
	289a	Pan head thread forming screw				1	
	289	Kabelklem				1	
		Lifting device			99140040	2	
	152	Pan head thread forming screw			99834207	2	
	152	Pan head thread forming screw			99814578	2	
	153	Hoekcontactlager			98466086	1	
	186	Aftapplug			99980519	4	
	251d	Pan head thread forming screw			98995460	4	
	266	Connector plug 3-pole			99421265	1	
	1a	Pompkop			98998053	1	pcs
	1	Flens			98913788	1	pcs
	2	Pump cover			98481138	1	pcs
+	4a	Intermediate chamber cpl.			96538850	3	pcs
+	4a	Intermediate chamber cpl.			98371073	3	pcs
-	4	Intermediate chamber cpl.			96538818	14	pcs
	3	Intermediate chamber			96536045	1	
	3	Intermediate chamber			98415145	1	
	45	Neck ring cpl.			96538856	1	
	65	Retainer			98354675	1	
+	4	Intermediate chamber cpl.			98371071	14	pcs
	6	Pomphuis			98654159	1	pcs
	7.a	Combi Slot Torx screw			96886324	4	pcs
	10	As-pen		Diameter: 5	96536473	1	pcs
				Lengte: 26			
	10	As-pen		Diameter: 5	96587588	1	pcs
				Lengte: 26			
+	18	Ontluchtingsschroef			96547461	1	pcs
+	18	Ontluchtingsschroef			95061351	1	pcs
	26a	Strap cpl.		Lengte: 554MM	98976490	2	pcs
	26.c	Ring		Aanduiding: DIN 125A	99262704	2	pcs
				Dikte: 1,6			
	26.c	Ring		Aanduiding: DIN 125A	99886930	2	pcs
				Dikte: 1,6			
	26	Ankerbout			98982869	4	pcs
	28	Hex head screw		Lengte: 25	99522923	4	pcs
				Draad: M12			
	32	Ring		Aanduiding: DIN 125 A	98923051	4	pcs
				Binnendiameter: 17			
				Buitendiameter: 30			
				Dikte: 3			
	36	Hex nut		Draad: M16	96620480	4	pcs
	37	O-ring			96538857	2	pcs
	38	O-ring			99198791	1	pcs
	38	O-ring			99198815	2	pcs
	38	O-ring			99412727	2	pcs
	44b	Inlaatdeel			98814593	1	pcs
+	44a	Inlet part cpl.			97973678	1	pcs
	47a	Lager ring			96538795	3	pcs
	49	Impeller cpl.			96538796	17	pcs
	49	Impeller cpl.			98394441	17	pcs

	Pos	Omschrijving	Opmerking tekst	Classificatie Gegevens	Onderdeelnr.	Aantal	Eenheid
+	51	Shaft, spline, cpl.			98368620	1	pcs
	55	Buitenste bus			98812646	1	pcs
	56	Fundatieplaat			98824711	1	pcs
	60	Veer			96538963	4	pcs
	64d	Afstandsbus			96538961	1	pcs
	64d	Afstandsbus			96535114	1	pcs
	64c	Spacer			97980241	1	pcs
	64a	Afstandsbus		Lengte: 9.00	96538950	3	pcs
	64.d	Spacer			97516851	3	pcs
	64	Afstandsbus		Lengte: 29.05	96535101	14	pcs
	66	Wedge lock washer			96536157	1	pcs
	66	Wedge lock washer			92575609	1	pcs
	67	Borgmoer		Draad: M8	98277008	1	pcs
	76a	Klinknagel			96620489	2	pcs
	105	Asafdichting		Materiaal type: HQQE	96538914	1	pcs