# Inventflow: Grundfos A-partner

## Grundfos CRE 15-5 A-F-A-E-HQQE

Bekijk de pomp hier:
https://inventflow.nl/nl/pompenfilter/cre/grundfos-cre-15-5-a-f-a-e-hqqe

### Contact

info@inventflow.nl
+31 (0) 546 45 80 72

### Datablad

| Aantal | Omschrijving |
|---|---|
| 1 | **CRE 15-5 A-F-A-E-HQQE** |

Artikelnr.: 99071863

Verticale, meertraps centrifugaalpomp met zuig- en persopeningen op hetzelfde niveau (inline). De pompkop en voet zijn van gietijzer – alle andere natte delen van roestvaststaal. Een cartridgeasafdichting waarborgt een hoge betrouwbaarheid, veilige hantering en gemakkelijke service en toegankelijkheid. Krachtoverbrenging via een gedeelde koppeling. Aansluiting van het leidingwerk via DIN-flenzen.

De pomp is uitgerust met een 3-fase, ventilatorgekoelde synchrone motor met permanente magneet. De motorefficiëncy wordt aangeduid als IE5, overeenkomstig IEC 60034-30-2.

De motor omvat een frequentieregelaar en PI-regelaar in de motorklemmenkast. Hierdoor is een continu variabele regeling van het motortoerental mogelijk, hetgeen aanpassing van de prestaties op een bepaalde vereiste mogelijk maakt. Een bedieningspaneel op de motorklemmenkast maakt de instelling mogelijk van het gewenste setpoint alsmede het instellen van de pomp op "Min." of "Max." bedrijf of op "Stop". De Grundfos Eye-indicator op het bedieningspaneel biedt een visuele indicatie van de pompstatus:

- "Ingeschakeld": Motor loopt (roterende groene indicator is aan) of loopt niet (groene indicator is continu aan)
- "Waarschuwing": Motor loopt nog (roterende gele indicator is aan) of is gestopt (gele indicator is continu aan)
- "Alarm": Motor is gestopt (knipperende rode indicator is aan).

Communicatie met de pomp is mogelijk via Grundfos GO Remote (accessoire). Met de afstandsbediening is verdere instelling mogelijk en tevens het uitlezen van een aantal parameters zoals "Actuele waarde", "Toerental", "Vermogen" en totaal "Opgenomen vermogen".

De klemmenbox is voorzien van een aantal ingangen en uitgangen waardoor de motor gebruikt kan worden in geavanceerde toepassingen waar veel ingangen en uitgangen nodig zijn:

- twee vaste digtale ingangen
- drie analoge ingangen, 0(4)-20 mA, 0-5 V, 0-10 V, 0,5 - 3,5 V
- 5 V voedingsspanning naar potentiometer en sensor
- één analoge uitgang, 0-10 V, 0(4)-20 mA
- twee configureerbare digitale ingangen of open-collector uitgangen
- twee Pt100/Pt1000 ingangen
- LiqTec, droogloopbeveiliging sensoringang
- Grundfos Digital Sensor ingang en uitgang
- 24 V voedingsspanning voor sensoren
- twee signaalrelaisuitgangen (potentiaalvrije contacten)
- GENIbus aansluiting
- interface voor Grundfos CIM fieldbus-module.

Vloeistof:

| | |
|---|---|
| Te verpompen medium: | Water |
| Bereik vloeistoftemperatuur: | -20 .. 120 °C |
| Medium temperatuur tijdens bedrijf: | 20 °C |
| Dichtheid: | 998.2 kg/m³ |

Technisch:

| | |
|---|---|
| Toerental waarop de pompgegevens zijn gebaseerd: | 3525 omw/min |
| Nominaal debiet: | 20.5 m³/u |
| Nominale opvoerhoogte: | 81.1 m |
| Plaatsing: | Verticaal |
| Asafdichting arrangement: | Enkel |
| Code voor asafdichting: | HQQE |
| Keurmerken op typeplaat: | CE,EAC,UKCA,WRAS,ACS |
| Curve tolerantie: | ISO9906:2012 3B |

Materialen:

| | |
|---|---|
| Pomphuis: | Gietijzer<br>EN 1561 EN-GJL-200 |

| Aantal | Omschrijving | |
|---|---|---|
| | | ASTM A48-25B |
| | Waaier: | Roestvast staal |
| | | EN 1.4301 |
| | | AISI 304 |
| | Lager: | SIC |
| | | |
| | Installatie: | |
| | Maximum ambient temperature: | 50 °C |
| | Maximale bedrijfsdruk: | 16 bar |
| | Max. druk bij toegestane temp: | 16 bar / 120 °C |
| | | 16 bar / -20 °C |
| | Type aansluiting: | DIN |
| | Maat van de zuigaansluiting: | DN 50 |
| | Maat van de persaansluiting: | DN 50 |
| | Druktrap voor leidingaansluiting: | PN 25 |
| | Flensmaat van de motor: | FF265 |
| | | |
| | Elektrische gegevens: | |
| | Motor standaard: | IEC |
| | Motortype: | 132SF |
| | IE efficiëntieklasse: | IE5 |
| | Nominaal vermogen - P2: | 7.5 kW |
| | Vermogen (P2) benodigd voor pomp: | 7.5 kW |
| | Netfrequentie: | 50 / 60 Hz |
| | Nominale spanning: | 3 x 380-500 V |
| | Nominaalstroom: | 14.1-11.2 A |
| | Cos phi - power factor: | 0.93-0.89 |
| | Nominaal toerental: | 360-4000 omw/min |
| | Rendement: | 92.5% |
| | Motorrendement bij nominale belasting: | 92.5 % |
| | Dichtheidsklasse (IEC 34-5): | IP55 |
| | Isolatie klasse (IEC 85): | F |
| | Motor Nr.: | 98971052 |
| | | |
| | Regeling: | |
| | Frequency converter: | Geïntegreerd |
| | Druksensor: | N |
| | | |
| | Overige: | |
| | Minimale Efficiëntie Index, MEI ≥: | 0.70 |
| | DOE Pump Energy Index CL: | 0.00 |
| | DOE Pump Energy Index VL: | 0.00 |
| | Netto gewicht: | 95 kg |
| | Bruto gewicht: | 123 kg |
| | Transportvolume: | 0.37 m³ |
| | Danish VVS No.: | 386004005 |
| | Finnish LVI No.: | 4925662 |
| | Land van herkomst: | HU |
| | HS code: | 84137075 |

# 99071863 CRE 15-5 A-F-A-E-HQQE

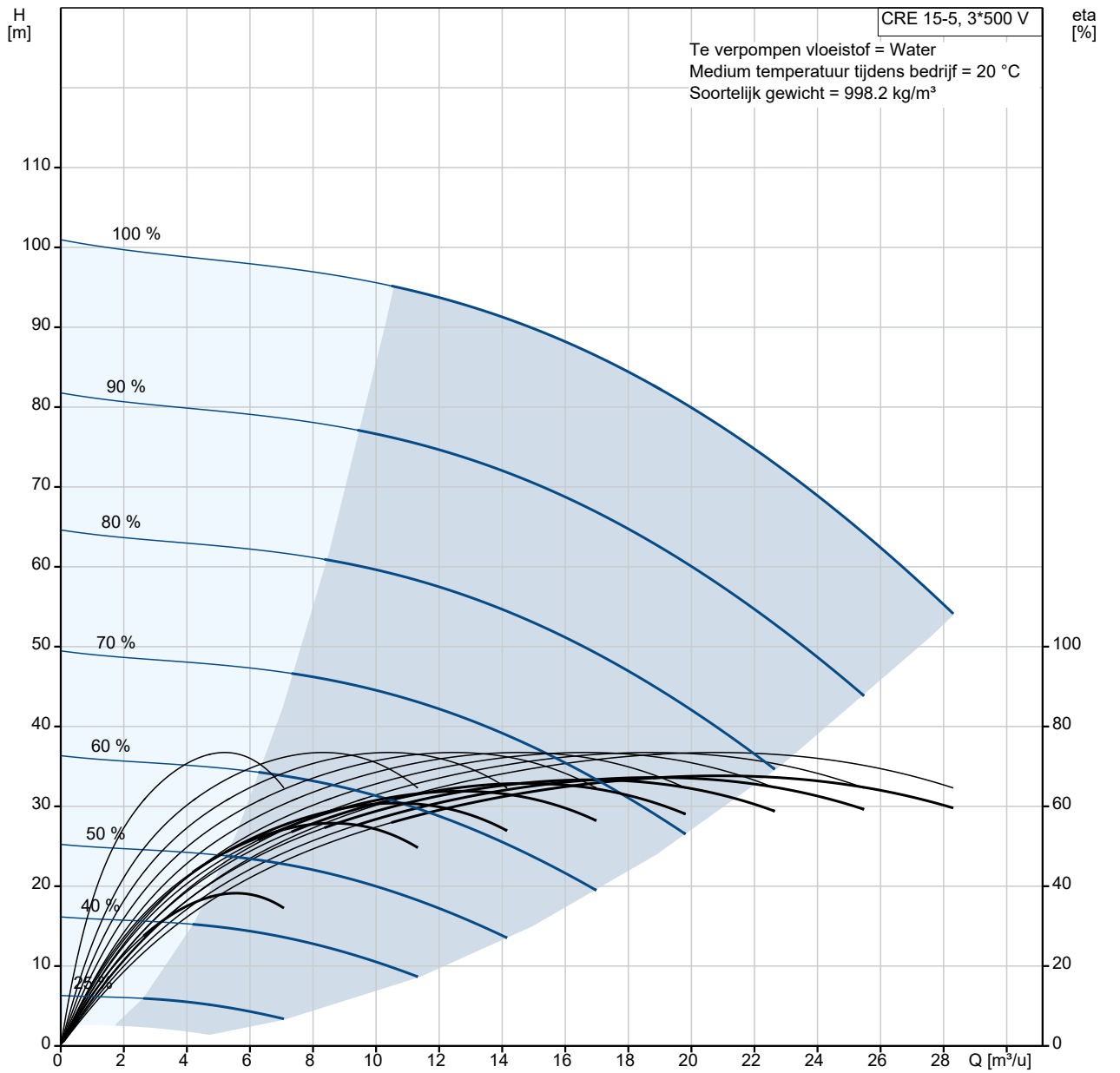


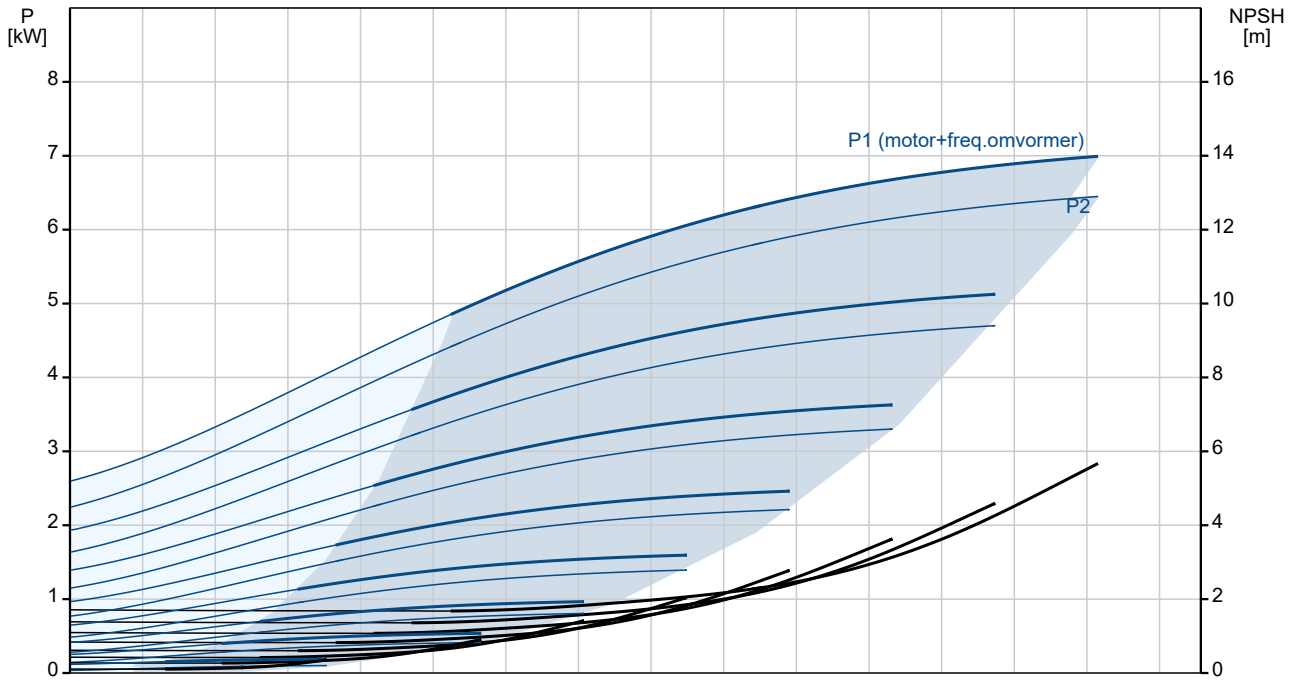

| Omschrijving | Specificatie |
|---|---|
| **Algemene informatie:** | |
| Productnaam:: | CRE 15-5 A-F-A-E-HQQE |
| Productnummer:: | 99071863 |
| EAN nummer:: | 5712606199518 |
| **Technisch:** | |
| Toerental waarop de pompgegevens zijn gebaseerd: | 3525 omw/min |
| Nominaal debiet: | 20.5 m³/u |
| Nominale opvoerhoogte: | 81.1 m |
| Maximale opvoerhoogte: | 102 m |
| Trappen: | 5 |
| Waaiers: | 5 |
| Aantal gereduceerde waaiers: | 0 |
| Lage NPSH: | N |
| Plaatsing: | Verticaal |
| Asafdichting arrangement: | Enkel |
| Code voor asafdichting: | HQQE |
| Keurmerken op typeplaat: | CE,EAC,UKCA,WRAS,ACS |
| Curve tolerantie: | ISO9906:2012 3B |
| Pomp versie: | A |
| Model: | A |
| **Materialen:** | |
| Pomphuis: | Gietijzer |
| Pomphuis: | EN 1561 EN-GJL-200 |
| Pomphuis: | ASTM A48-25B |
| Waaier: | Roestvast staal |
| Waaier: | EN 1.4301 |
| Waaier: | AISI 304 |
| Materiaal code: | A |
| Code voor rubber: | E |
| Lager: | SIC |
| **Installatie:** | |
| Maximum ambient temperature: | 50 °C |
| Maximale bedrijfsdruk: | 16 bar |
| Max. druk bij toegestane temp: | 16 bar / 120 °C |
| Max. druk bij toegestane temp: | 16 bar / -20 °C |
| Type aansluiting: | DIN |
| Maat van de zuigaansluiting: | DN 50 |
| Maat van de persaansluiting: | DN 50 |
| Druktrap voor leidingaansluiting: | PN 25 |
| Flensmaat van de motor: | FF265 |
| Code voor leidingaansluiting: | F |
| **Vloeistof:** | |
| Te verpompen medium: | Water |
| Bereik vloeistoftemperatuur: | -20 .. 120 °C |
| Medium temperatuur tijdens bedrijf: | 20 °C |
| Dichtheid: | 998.2 kg/m³ |
| **Elektrische gegevens:** | |
| Motor standaard: | IEC |
| Motortype: | 132SF |
| IE efficiëntieklasse: | IE5 |
| Nominaal vermogen - P2: | 7.5 kW |
| Vermogen (P2) benodigd voor pomp: | 7.5 kW |
| Netfrequentie: | 50 / 60 Hz |
| Nominale spanning: | 3 x 380-500 V |
| Nominaalstroom: | 14.1-11.2 A |
| Cos phi - power factor: | 0.93-0.89 |
| Nominaal toerental: | 360-4000 omw/min |
| Rendement: | 92.5% |
| Motorrendement bij nominale belasting: | 92.5 % |
| Dichtheidsklasse (IEC 34-5): | IP55 |
| Isolatie klasse (IEC 85): | F |
| Motorbeveiliging: | ELEC |

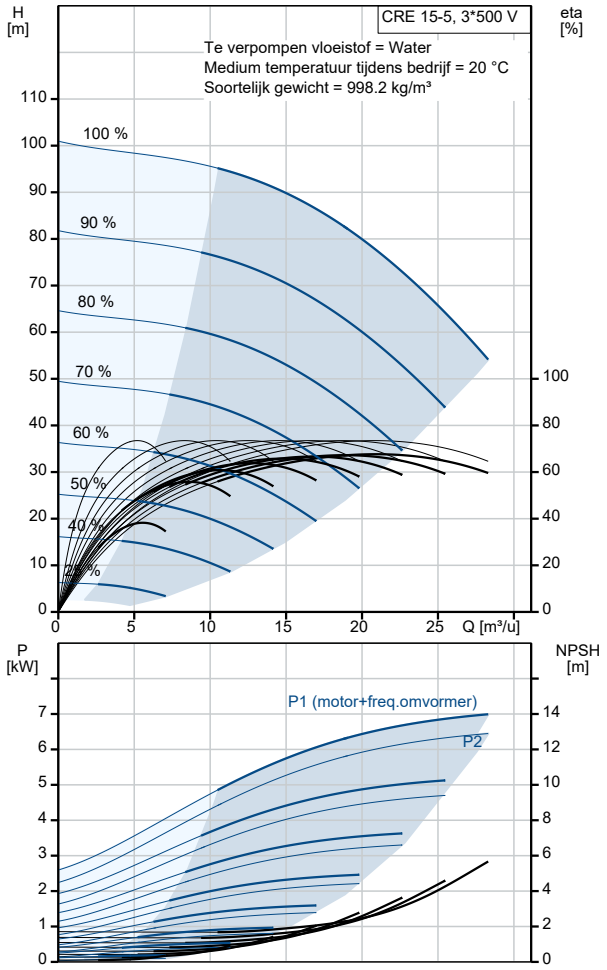

| Omschrijving | Specificatie |
|---|---|
| Motor Nr.: | 98971052 |
| **Regeling:** | |
| Controle panel: | Standard |
| Functionele Module: | FM300-ADVANCED |
| Frequentie omvormer: | Geïntegreerd |
| Druksensor: | N |
| **Overige:** | |
| Minimale Efficiëntie Index, MEI ≥: | 0.70 |
| DOE Pump Energy Index CL: | 0.00 |
| DOE Pump Energy Index VL: | 0.00 |
| Netto gewicht: | 95 kg |
| Bruto gewicht: | 123 kg |
| Transportvolume: | 0.37 m³ |
| Configuratie bestand nr: | 99059089 |
| Danish VVS No.: | 386004005 |
| Finnish LVI No.: | 4925662 |
| Land van herkomst: | HU |
| HS code: | 84137075 |

# 99071863 CRE 15-5 A-F-A-E-HQQE

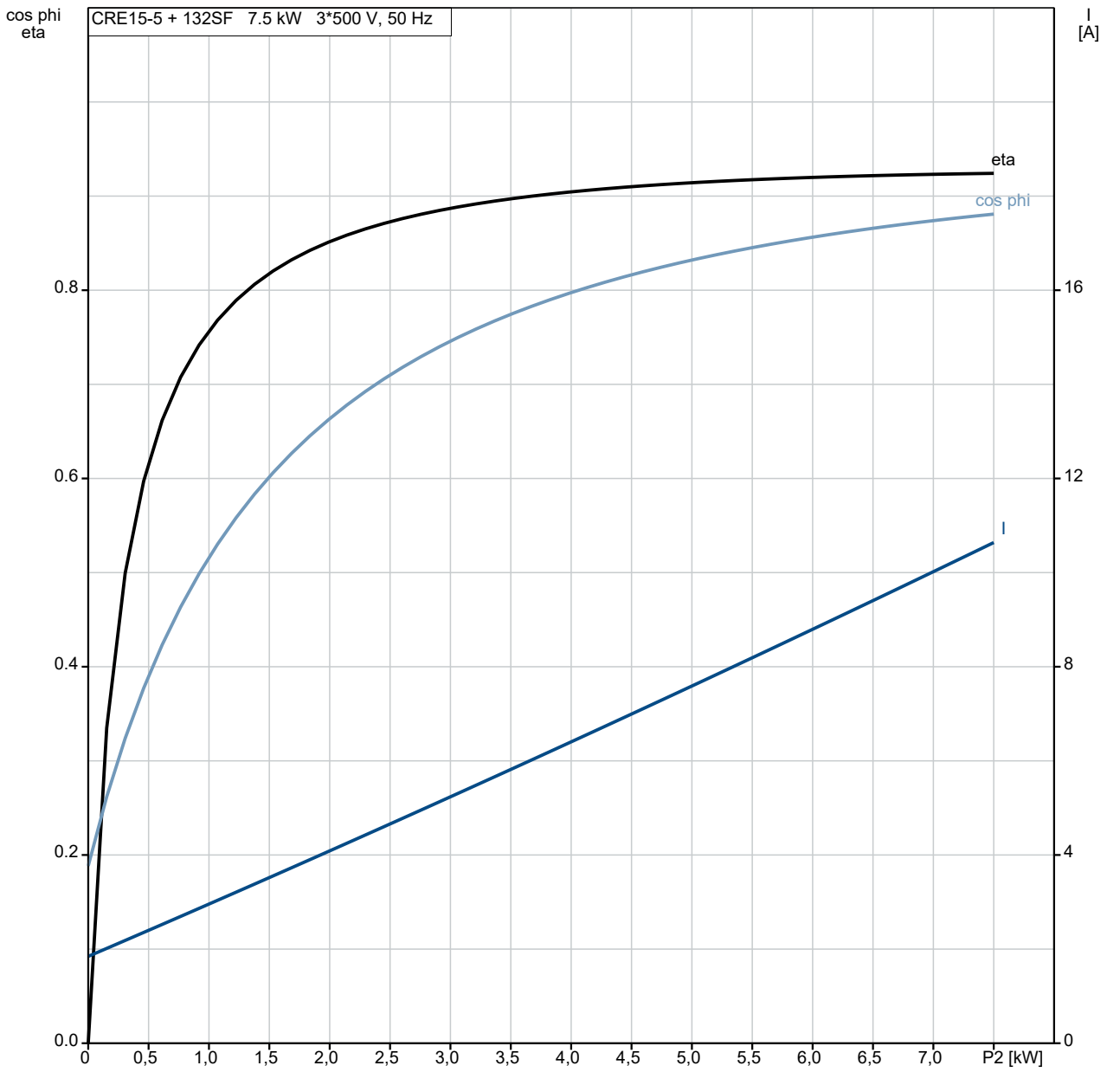


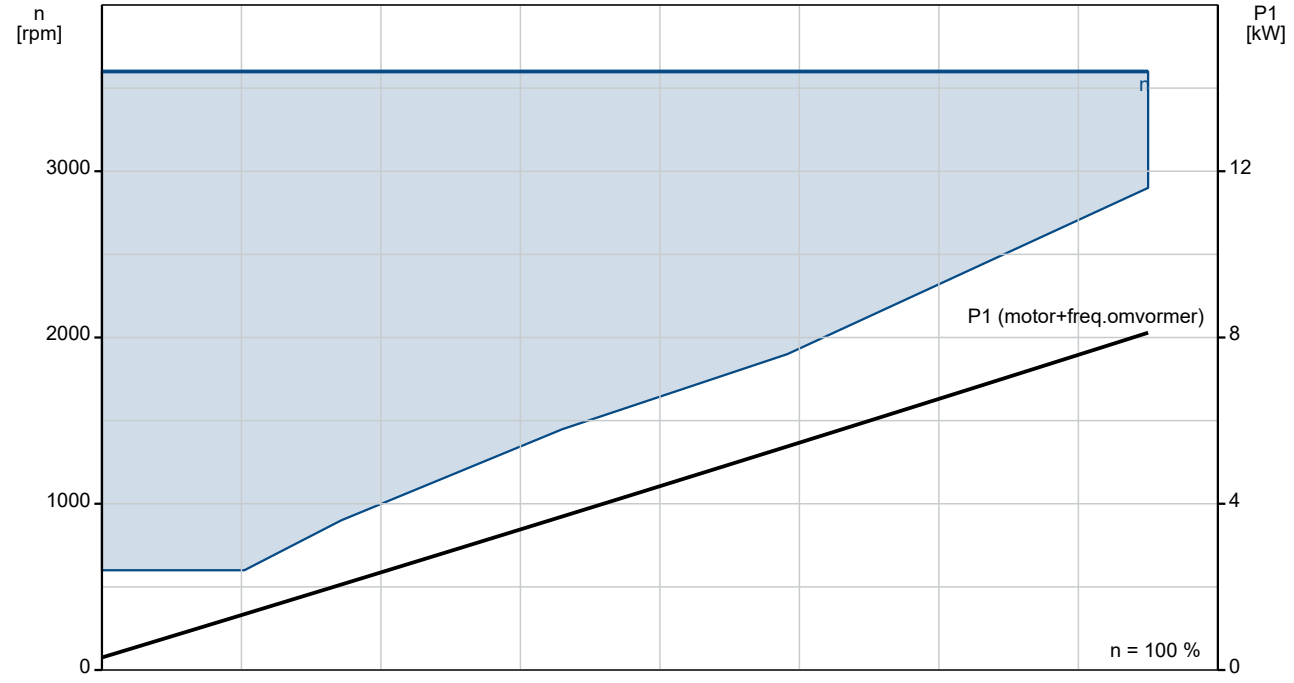

# 99071863 CRE 15-5 A-F-A-E-HQQE

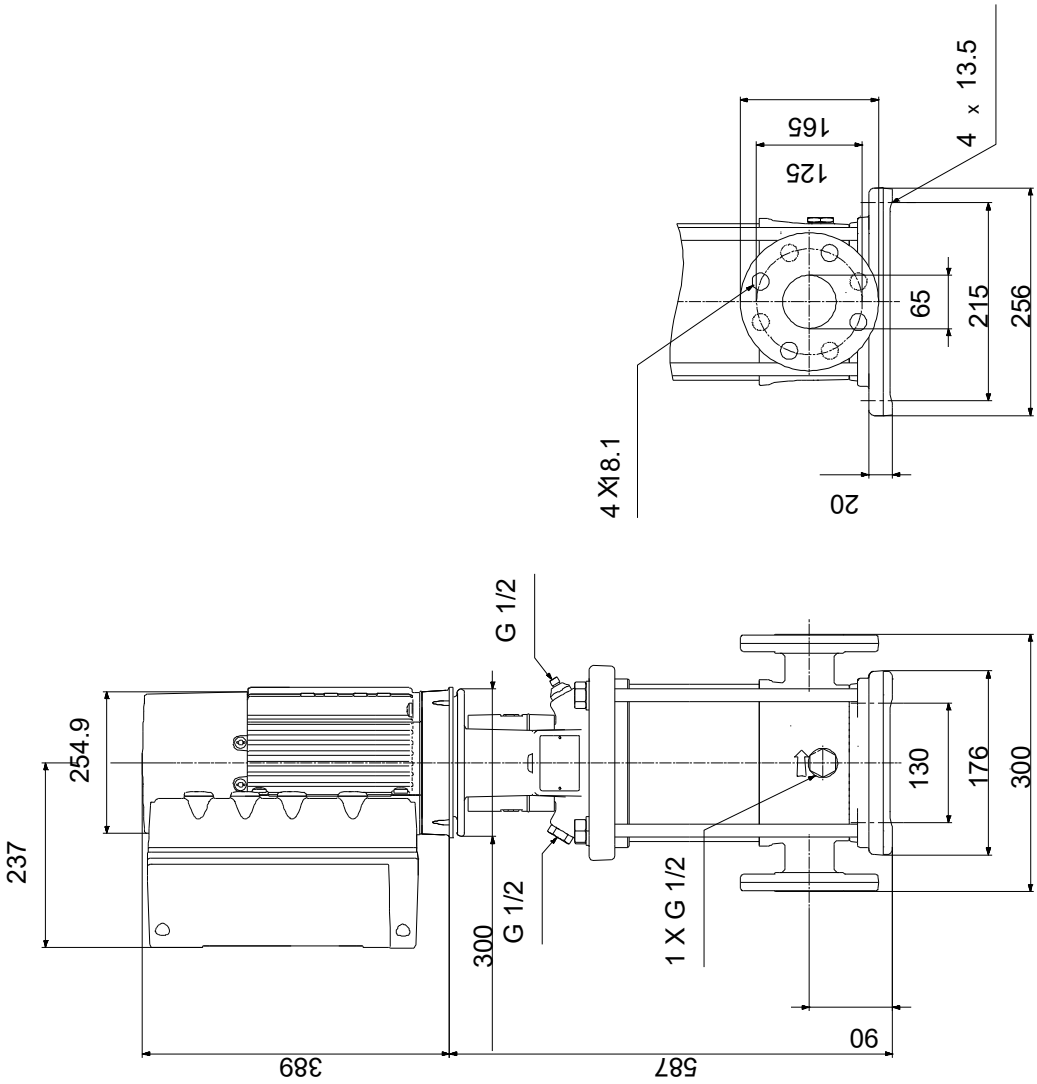


Opm! Alle unit's zijn in [mm] tenzij anders aangegeven.
Disclaimer: Deze eenvoudige maatschets toont u niet alle details.

## Service onderdelen CRE 15-5, Artikelnr. 99071863
## Geproduceerd na 1632 (productiejaar en weeknummer)

| Po | Omschrijving | Opmerking | Classificatie Gegevens | Onderdeeln | Aant | Eenhe |
|---|---|---|---|---|---|---|
| - | Kit, chamber stack | | | 96508457 | 1 | pcs |
| -80 | Kamer boom | | | | 1 | |
| -3 | Top intermediate chamber | | | | | 1 |
| | Intermediate chamber | | | | | |
| | Front plate | | | | | |
| | Guide vane | | | | | |
| -4a | Intermediate chamber cpl. | | | | | 1 |
| | Lagerplaat | | | | | |
| 3 | Intermediate chamber | | | | | |
| 45 | Neck ring cpl. | | | | | |
| 47 | Lagerbus | | | | | |
| 65 | Houder voor bovenste afasafdichtingsring | | | | | |
| -4 | Intermediate chamber cpl. | | | | | 3 |
| 45 | Neck ring cpl. | | | | | |
| 65 | Houder voor bovenste afasafdichtingsring | | | | | |
| 26a | Strap cpl. | | | | | 2 |
| 26.c | Ring | | Aanduiding: DIN 125A | | | 2 |
| | | | Dikte: 1,6 | | | |
| 26.b | Hex head screw | | | | | 2 |
| -44a | Inlet part cpl. | | | | | 1 |
| | Sand Lifter | | | | | |
| | Guide cup | | | | | |
| | Inlaatdeel | | | | | |
| 45 | Neck ring cpl. | | | | | |
| 65 | Houder voor bovenste afasafdichtingsring | | | | | |
| 47a | Lager ring | | | | | 1 |
| -49 | Impeller cpl. | | | | | 5 |
| | Impeller plate | | | | | |
| | Impeller plate | | | | | |
| | Blade | | | | | |
| 49c | Slijtring | | | | | |
| -51 | Shaft, spline, cpl. | | | | | 1 |
| | Staaf | | | | | |
| 62 | Stopring | | | | | |
| 64d | Afstandsbus | | | | | 1 |
| 64c | Spacer | | | | | 1 |
| 64a | Afstandsbus | | Binnendiameter: 17,5 | | | 1 |
| | | | Lengte: 17 | | | |
| 64 | Afstandsbus | | Lengte: 43.6 | | | 3 |
| 66 | Wedge lock washer | | | | | 1 |
| 67 | Borgmoer | | Draad: M8 | | | 1 |
| 69 | Afstandsbus | | | | | 1 |
| - | Kit, koppeling | | | 96511351 | 1 | pcs |
| | Verwijderingsvork | | | | 1 | |
| -8 | Koppeling | | | | 1 | |
| 9 | Hex socket head cap screw | | Aanduiding: DIN 912 | | | 4 |
| | | | Lengte: 25 | | | |
| | | | Draad: M10 | | | |
| 10a | Koppelingshelft | | | | | 1 |
| 10 | As-pen | | Diameter: 5 | | | 1 |
| | | | Lengte: 26 | | | |

| Po | Omschrijving | Opmerking | Classificatie Gegevens | Onderdeeln | Aant | Eenhe |
|---|---|---|---|---|---|---|
| - | Kit, koppelingsbeschermer | | | 96509613 | 1 | pcs |
| 7.a | Combi Slot Torx screw | | | | 4 | |
| 7 | Koppelingsbeschermer | | | | 2 | |
| - | Kit, Pakkingen | | | 96509609 | 1 | pcs |
| | Pakking | | | | 2 | |
| 24 | O-ring | | | | 2 | |
| 37 | O-ring | | | | 2 | |
| 38 | O-ring | | | | 1 | |
| 38 | O-ring | | | | 1 | |
| 38 | O-ring | | | | 2 | |
| 60 | Veer | | | | 4 | |
| 415 | Pakking | | Binnendiameter: 44 | | 2 | |
| | | | Buitendiameter: 60 | | | |
| | | | Dikte: 2 | | | |
| 441 b | Pakking | | Binnendiameter: 49 | | 2 | |
| | | | Buitendiameter: 92 | | | |
| | | | Dikte: 2 | | | |
| - | Kit, plug | | | 96511311 | 1 | pcs |
| -18 | Ontluchtingsschroef | | | | 1 | |
| | Spindle | | | | | 1 |
| | Plug | | | | | 1 |
| 25a | Aftapplug | | | | 1 | |
| 25 | Plug | | | | 1 | |
| 38 | O-ring | | | | 1 | |
| 38 | O-ring | | | | 1 | |
| 38 | O-ring | | | | 2 | |
| 38 | O-ring | | Diameter: 5,3 | | 1 | |
| | | | Materiaal type: FKM | | | |
| | | | Dikte: 2,4 | | | |
| 38 | O-ring | | Diameter: 16,3 | | 1 | |
| | | | Materiaal type: FKM | | | |
| | | | Dikte: 2,4 | | | |
| 38 | O-ring | | Diameter: 16,3 | | 2 | |
| | | | Materiaal type: FKM | | | |
| | | | Dikte: 2,4 | | | |
| - | Kit, asafdichting HQQE | | | 96511844 | 1 | pcs |
| 105 | Asafdichting | | Materiaal type: HQQE | | 1 | |
| - | Kit, slijtdelen | | | 96511824 | 1 | pcs |
| -4a | Intermediate chamber cpl. | | | | 1 | |
| | Sand Lifter | | | | | 1 |
| | Guide cup | | | | | 1 |
| | Lagerplaat | | | | | 1 |
| | Guide vane | | | | | 10 |
| 3 | Intermediate chamber | | | | | 1 |
| 45 | Neck ring cpl. | | | | | 1 |
| 47 | Lagerbus | | | | | 1 |
| 65 | Retainer | | | | | 1 |
| 26. c | Ring | | Aanduiding: DIN 125A | | 2 | |
| | | | Dikte: 1,6 | | | |
| 26. b | Hex head screw | | | | 2 | |
| 45 | Neck ring cpl. | | | | 5 | |
| 47a | Lager ring | | | | 1 | |
| 49c | Slijtring | | | | 6 | |
| 62 | Ringhouder | | | | 1 | |
| 64d | Afstandsbus | | | | 1 | |
| 64c | Spacer | | | | 1 | |

| Po | Omschrijving | Opmerking | Classificatie Gegevens | Onderdeeln | Aant | Eenhe |
|---|---|---|---|---|---|---|
| 64b | Afstandsbus | | Lengte: 5.00 | | 1 | |
| 64a | Afstandsbus | | Binnendiameter: 17,5 | | 1 | |
| | | | Lengte: 17 | | | |
| 65 | Retainer | | | | 5 | |
| 66 | Wedge lock washer | | | | 1 | |
| 67 | Borgmoer | | Draad: M8 | | 1 | |
| - | Motor | | | 1 | | pcs |
| - | Kit, Blanking plug | | | 99052476 | 1 | |
| 252 b | Blind plug | | | | | 1 |
| 252 b | Plug cpl. | | | | | 5 |
| - | Kit, kabelwartel | | | 98736115 | 1 | |
| 293 | Cable glands set | | | | | 1 |
| - | Kit, connectoren | | | 98403113 | 1 | |
| 266 | Connector plug 10-pole | | | | | 1 |
| 266 | Connector plug 2-pole | | | | | 1 |
| 266 | Connector plug 8-pole | | | | | 1 |
| 266 | Connector plug 8-pole | | | | | 1 |
| 266 | Connector plug 8-pole | | | | | 1 |
| 266 | Connector plug 3-pole | | | | | 1 |
| 266 | Connector plug 3-pole | | | | | 1 |
| 266 | Connector plug 3-pole | | | | | 1 |
| - | Kit, control box | | | 98878613 | 1 | |
| 251 d | Pan head thread forming screw | | | | | 4 |
| 251 b | Regelunit | | | | | 1 |
| 251 a | Control box cpl. | | | | | 1 |
| 252 b | Blind plug | | | | | 1 |
| 252 b | Plug cpl. | | | | | 5 |
| 266 | Connector plug 10-pole | | | | | 1 |
| 266 | Connector plug 8-pole | | | | | 1 |
| 266 | Connector plug 8-pole | | | | | 1 |
| 266 | Connector plug 8-pole | | | | | 1 |
| 266 | Connector plug 3-pole | | | | | 1 |
| 266 | Connector plug 3-pole | | | | | 1 |
| 266 | Connector plug 3-pole | | | | | 1 |
| 268 a | Pomphuis | | | | | 2 |
| 268 | Pan head screw | | | | | 2 |
| 273 b | Accu | | | | | 1 |
| 273 a | Cross recess Pan head screw | | | | | 4 |
| 273 | Funct. Module cpl. | | | | | 1 |

| Po | Omschrijving | Opmerking | Classificatie Gegevens | Onderdeeln | Aant | Eenhe |
|---|---|---|---|---|---|---|
| 275 a | Pen | | | | | 1 |
| 277 b | Veer | | | | | 4 |
| 277 a | Cross recess Pan head screw | | | | | 1 |
| 277 | Deksel | | | | | 1 |
| 286 | Spacer | | | | | 1 |
| 287 | Deksel | | | | | 1 |
| 288 b | Ringhouder | | | | | 8 |
| 288 a | Pan head thread forming screw | | | | | 8 |
| 288 | Kabelklem | | | | | 4 |
| 289 a | Pan head thread forming screw | | | | | 1 |
| 289 | Kabelklem | | | | | 1 |
| 290 | Bedieningspaneel, compl. | | | | | 1 |
| 301 | Draadbrug | | | | | 1 |
| - | Kit, Control box upper | | | 98869869 | 1 | |
| 251 d | Pan head thread forming screw | | | | | 4 |
| 251 b | Regelunit | | | | | 1 |
| - | Kit, Control panel | | | 98939973 | 1 | |
| 290 | Bedieningspaneel, compl. | | | | | 1 |
| - | Kit, cover | | | 98330622 | 1 | |
| 287 | Deksel | | | | | 1 |
| - | Kit, end shield (NDE) | | | 98869885 | 1 | |
| 150 b | O-ring | | | | | 1 |
| 156 c | Afdichtingsring | | | | | 1 |
| 156 .a | End shield NDE | | | | | 1 |
| 157 | O-ring | | Diameter: 62 | | | 1 |
| | | | Materiaal type: NBR | | | |
| | | | Dikte: 3 | | | |
| 158 | Waved washer | | | | | 1 |
| 206 | Pan head thread forming screw | | | | | 4 |
| 206 | Hex socket head cap screw | | | | | 4 |
| 207 b | Moer | | | | | 4 |
| - | Kit, ventilator | | | 98869879 | 1 | |
| 152 | Pan head thread forming screw | | | | | 4 |
| 156 c | Afdichtingsring | | | | | 1 |
| 156 | Ventilator | | | | | 1 |
| - | Kit, ventilatorhuis | | | 99957566 | 1 | |
| 151 | Ventilatorkap | | | | | 1 |
| 152 | Pan head thread forming screw | | | | | 4 |
| - | Kit, flange (DE) | | | 98869905 | 1 | |

| Po | Omschrijving | Opmerking | Classificatie Gegevens | Onderdeeln | Aant | Eenhe |
|---|---|---|---|---|---|---|
| | Glue | | | | | 0 |
| 150 b | O-ring | | | | | 1 |
| 155 a | Lagerplaat | | | | | 1 |
| 156 c | Afdichtingsring | | | | | 1 |
| 156 b | Flens | | | | | 1 |
| 185 | Hex socket head cap screw | | | | | 4 |
| 201 c | Aftapplug | | | | | 4 |
| 208 b | Moer | | | | | 4 |
| 208 a | Pakking | | | | | 3 |
| 208 | Hex socket head cap screw | | Aanduiding: DIN912 | | | 3 |
| | | | Lengte: 40 | | | |
| | | | Draad: M5 | | | |
| - | Kit, Funct. module | | | 98334777 | 1 | |
| 273 a | Cross recess Pan head screw | | | | | 5 |
| 273 | Funct. Module cpl. | | | | | 1 |
| 275 a | Pen | | | | | 1 |
| 286 | Spacer | | | | | 1 |
| - | Kit, Isolation cover | | | 98859523 | 1 | |
| 277 b | Veer | | | | | 4 |
| 277 a | Cross recess Pan head screw | | | | | 1 |
| 277 | Deksel | | | | | 1 |
| - | Kit, Lower part cpl. | | | 98859573 | 1 | |
| 178 | Pan head thread forming screw | | | | | 4 |
| 251 a | Control box cpl. | | | | | 1 |
| 275 a | Pen | | | | | 1 |
| 277 a | Cross recess Pan head screw | | | | | 1 |
| 277 | Deksel | | | | | 1 |
| - | Kit, motor | | | 99010792 | 1 | |
| | Hex socket head cap screw | | | | | 2 |
| | Glue | | | | | 0 |
| | Terminal | | | | | 6 |
| 66a | Ring | | | | | 2 |
| 111 | Kogellager | | Aanduiding: 6206.2Z.C3.SYN | | | 1 |
| 118 a | Hex socket head cap screw | | | | | 4 |
| 150 b | O-ring | | | | | 2 |
| 150 | Stator w/housing | | | | | 1 |
| 151 | Ventilatorkap | | | | | 1 |
| 152 | Pan head thread forming screw | | | | | 4 |
| 153 | Hoekcontactlager | | | | | 1 |

| Po | Omschrijving | Opmerking | Classificatie Gegevens | Onderdeeln | Aant | Eenhe |
|---|---|---|---|---|---|---|
| 155 a | Lagerplaat | | | | | 1 |
| 156 d | Pakking | | | | | 1 |
| 156 c | Afdichtingsring | | | | | 1 |
| 156 c | Afdichtingsring | | | | | 1 |
| 156 b | Flens | | | | | 1 |
| 156 .a | End shield NDE | | | | | 1 |
| 156 | Ventilator | | | | | 1 |
| 157 | O-ring | | Diameter: 62 | | | 1 |
| | | | Materiaal type: NBR | | | |
| | | | Dikte: 3 | | | |
| 158 | Waved washer | | | | | 2 |
| 172 | Shaft w/rotor | | | | | 1 |
| 185 | Hex socket head cap screw | | | | | 4 |
| 186 | Aftapplug | | | | | 4 |
| 187 | Ringhouder | | | | | 1 |
| 203 | Terminal plug | | | | | 1 |
| 208 b | Moer | | | | | 4 |
| 208 b | Moer | | | | | 4 |
| 208 a | Pakking | | | | | 3 |
| 208 | Hex socket head cap screw | | Aanduiding: DIN912 | | | 3 |
| | | | Lengte: 40 | | | |
| | | | Draad: M5 | | | |
| 289 a | Pan head thread forming screw | | | | | 2 |
| - | Kit, plug | | | 99028677 | 1 | |
| 152 | Pan head thread forming screw | | | | | 2 |
| 203 | Terminal plug | | | | | 1 |
| 205 | Pakking | | | | | 1 |
| - | Kit, schroeven | | | 99028725 | 1 | |
| 268 a | Pomphuis | | | | | 2 |
| 268 | Pan head screw | | | | | 2 |
| 288 b | Ringhouder | | | | | 8 |
| 288 a | Pan head thread forming screw | | | | | 8 |
| 288 | Kabelklem | | | | | 4 |
| 289 a | Pan head thread forming screw | | | | | 1 |
| 289 | Kabelklem | | | | | 1 |
| - | Kit, ankerbouten | | | 98881543 | 1 | |
| 181 | Pan head staybolt | | | | | 4 |
| | Lifting device | | | 99140040 | 2 | |
| 111 | Kogellager | | Aanduiding: 6206.2Z.C3.SYN | 99078033 | 1 | |

| Po | Omschrijving | Opmerking | Classificatie Gegevens | Onderdeeln | Aant | Eenhe |
|---|---|---|---|---|---|---|
| 111 | Kogellager | | Aanduiding: 6206.2Z.C3.SYN | 97501070 | 1 | |
| 152 | Pan head thread forming screw | | | 99834207 | 4 | |
| 152 | Pan head thread forming screw | | | 99814578 | 4 | |
| 153 | Hoekcontactlager | | | 98412045 | 1 | |
| 153 | Hoekcontactlager | | | 98576644 | 1 | |
| 186 | Aftapplug | | | 99980519 | 4 | |
| 251 d | Pan head thread forming screw | | | 98995460 | 4 | |
| 266 | Connector plug 3-pole | | | 99421265 | 1 | |
| 1 | Flens | | | 99104283 | 1 | pcs |
| 2a | Pompkop | | | 98770239 | 1 | pcs |
| +3 | Top intermediate chamber | | | 96538971 | 1 | pcs |
| +3 | Top intermediate chamber | | | 98371105 | 1 | pcs |
| -4a | Intermediate chamber cpl. | | | 96538842 | 1 | pcs |
| 3 | Intermediate chamber | | | 96535086 | 1 | |
| +4a | Intermediate chamber cpl. | | | 98371109 | 1 | pcs |
| -4 | Intermediate chamber cpl. | | | 96538817 | 3 | pcs |
| 65 | Houder voor bovenste afasafdichtingsring | | | 97699527 | 1 | |
| 65 | Houder voor bovenste afasafdichtingsring | | | 96587913 | 1 | |
| +4 | Intermediate chamber cpl. | | | 98371107 | 3 | pcs |
| 6 | Pomphuis | | | 98681111 | 1 | pcs |
| 7.a | Combi Slot Torx screw | | | 96886324 | 4 | pcs |
| 10 | As-pen | | Diameter: 5 | 96536473 | 1 | pcs |
| | | | Lengte: 26 | | | |
| 10 | As-pen | | Diameter: 5 | 96587588 | 1 | pcs |
| | | | Lengte: 26 | | | |
| +18 | Ontluchtingsschroef | | | 96547461 | 1 | pcs |
| +18 | Ontluchtingsschroef | | | 95061351 | 1 | pcs |
| 25 | Plug | | | 96536013 | 1 | pcs |
| 25a | Aftapplug | | | 96535881 | 1 | pcs |
| 26a | Strap cpl. | | | 98967460 | 2 | pcs |
| 26. c | Ring | | Aanduiding: DIN 125A | 99262704 | 2 | pcs |
| | | | Dikte: 1,6 | | | |
| 26. c | Ring | | Aanduiding: DIN 125A | 99886930 | 2 | pcs |
| | | | Dikte: 1,6 | | | |
| 26 | Ankerbout | | | 98429009 | 4 | pcs |
| 26 | Ankerbout | | | 98982844 | 4 | pcs |
| 32 | Ring | | Aanduiding: DIN 125 A | 98923051 | 4 | pcs |
| | | | Binnendiameter: 17 | | | |
| | | | Buitendiameter: 30 | | | |
| | | | Dikte: 3 | | | |
| 36 | Hex nut | | Draad: M16 | 96620480 | 4 | pcs |
| 37 | O-ring | | | 96538857 | 2 | pcs |
| 38 | O-ring | | | 99198791 | 1 | pcs |
| 38 | O-ring | | | 99198815 | 2 | pcs |
| 38 | O-ring | | | 99412727 | 2 | pcs |
| +44a | Inlet part cpl. | | | 98818924 | 1 | pcs |
| 47a | Lager ring | | | 96538795 | 1 | pcs |
| -49 | Impeller cpl. | | | 98394448 | 5 | pcs |
| 49c | Slijtring | | | 96547340 | 1 | |
| +51 | Shaft, spline, cpl. | | | 98368611 | 1 | pcs |
| 55 | Buitenste bus | | | 98771299 | 1 | pcs |
| 60 | Veer | | | 96538963 | 4 | pcs |

| Po | Omschrijving | Opmerking | Classificatie Gegevens | Onderdeeln | Aant | Eenhe |
|---|---|---|---|---|---|---|
| 64d | Afstandsbus | | | 96538947 | 1 | pcs |
| 64c | Spacer | | | 97980241 | 1 | pcs |
| 64a | Afstandsbus | | Binnendiameter: 17,5 | 98417487 | 1 | pcs |
| | | | Lengte: 17 | | | |
| 64 | Afstandsbus | | Lengte: 43.6 | 96535107 | 3 | pcs |
| 66 | Wedge lock washer | | | 96536157 | 1 | pcs |
| 66 | Wedge lock washer | | | 92575609 | 1 | pcs |
| 67 | Borgmoer | | Draad: M8 | 98277008 | 1 | pcs |
| 69 | Afstandsbus | | | 96538949 | 1 | pcs |
| 76a | Klinknagel | | | 96620489 | 1 | pcs |
| 105 | Asafdichting | | Materiaal type: HQQE | 96538914 | 1 | pcs |