Inventflow: Grundfos A-partner

Grundfos CRE 32-2 A-F-A-E-HQQE

Bekijk de pomp hier:
https://inventflow.nl/nl/pompenfilter/cre/grundfos-cre-32-2-a-f-a-e-hqqe

Contact

info@inventflow.nl
+31 (0) 546 45 80 72

Datablad

Aantal	Omschrijving
1	**CRE 32-2 A-F-A-E-HQQE**

Artikelnr.: 99071953

Verticale, meertraps centrifugaalpomp met zuig- en persopeningen op hetzelfde niveau (inline). De pompkop en voet zijn van gietijzer – alle andere natte delen van roestvaststaal. Een cartridgeasafdichting waarborgt een hoge betrouwbaarheid, veilige hantering en gemakkelijke service en toegankelijkheid. Krachtoverbrenging via een gedeelde koppeling. Aansluiting van het leidingwerk via DIN-flenzen.

De pomp is uitgerust met een 3-fase, ventilatorgekoelde synchrone motor met permanente magneet. De motorefficiëncy wordt aangeduid als IE5, overeenkomstig IEC 60034-30-2.

De motor omvat een frequentieregelaar en PI-regelaar in de motorklemmenkast. Hierdoor is een continu variabele regeling van het motortoerental mogelijk, hetgeen aanpassing van de prestaties op een bepaalde vereiste mogelijk maakt. Een bedieningspaneel op de motorklemmenkast maakt de instelling mogelijk van het gewenste setpoint alsmede het instellen van de pomp op "Min." of "Max." bedrijf of op "Stop". De Grundfos Eye-indicator op het bedieningspaneel biedt een visuele indicatie van de pompstatus:

- "Ingeschakeld": Motor loopt (roterende groene indicator is aan) of loopt niet (groene indicator is continu aan)
- "Waarschuwing": Motor loopt nog (roterende gele indicator is aan) of is gestopt (gele indicator is continu aan)
- "Alarm": Motor is gestopt (knipperende rode indicator is aan).

Communicatie met de pomp is mogelijk via Grundfos GO Remote (accessoire). Met de afstandsbediening is verdere instelling mogelijk en tevens het uitlezen van een aantal parameters zoals "Actuele waarde", "Toerental", "Vermogen" en totaal "Opgenomen vermogen".

De klemmenbox is voorzien van een aantal ingangen en uitgangen waardoor de motor gebruikt kan worden in geavanceerde toepassingen waar veel ingangen en uitgangen nodig zijn:

- twee vaste digtale ingangen
- drie analoge ingangen, 0(4)-20 mA, 0-5 V, 0-10 V, 0,5 - 3,5 V
- 5 V voedingsspanning naar potentiometer en sensor
- één analoge uitgang, 0-10 V, 0(4)-20 mA
- twee configureerbare digitale ingangen of open-collector uitgangen
- twee Pt100/Pt1000 ingangen
- LiqTec, droogloopbeveiliging sensoringang
- Grundfos Digital Sensor ingang en uitgang
- 24 V voedingsspanning voor sensoren
- twee signaalrelaisuitgangen (potentiaalvrije contacten)
- GENIbus aansluiting
- interface voor Grundfos CIM fieldbus-module.

Vloeistof:

Te verpompen medium:	Water
Bereik vloeistoftemperatuur:	-30 .. 120 °C
Medium temperatuur tijdens bedrijf:	20 °C
Dichtheid:	998.2 kg/m³

Technisch:

Toerental waarop de pompgegevens zijn gebaseerd:	3525 omw/min
Nominaal debiet:	36 m³/u
Nominale opvoerhoogte:	43.1 m
Plaatsing:	Verticaal
Asafdichting arrangement:	Enkel
Code voor asafdichting:	HQQE
Keurmerken op typeplaat:	CE,EAC,UKCA,WRAS,ACS
Curve tolerantie:	ISO9906:2012 3B

Materialen:

Pomphuis:	Gietijzer EN 1563 EN-GJS-500-7

Aantal	Omschrijving	
		ASTM A536 80-55-06
	Waaier:	Roestvast staal
		EN 1.4301
		AISI 304
	Lager:	SIC
	Steunlager:	Graflon
	Installatie:	
	Maximum ambient temperature:	50 °C
	Maximale bedrijfsdruk:	16 bar
	Max. druk bij toegestane temp:	16 bar / 120 °C
		16 bar / -30 °C
	Type aansluiting:	DIN
	Maat van de zuigaansluiting:	DN 65
	Maat van de persaansluiting:	DN 65
	Druktrap voor leidingaansluiting:	PN 40
	Flensmaat van de motor:	FF265
	Elektrische gegevens:	
	Motor standaard:	IEC
	Motortype:	132SF
	IE efficiëntieklasse:	IE5
	Nominaal vermogen - P2:	7.5 kW
	Vermogen (P2) benodigd voor pomp:	7.5 kW
	Netfrequentie:	50 / 60 Hz
	Nominale spanning:	3 x 380-500 V
	Nominaalstroom:	14.1-11.2 A
	Cos phi - power factor:	0.93-0.89
	Nominaal toerental:	360-4000 omw/min
	Rendement:	92.5%
	Motorrendement bij nominale belasting:	92.5 %
	Dichtheidsklasse (IEC 34-5):	IP55
	Isolatie klasse (IEC 85):	F
	Motor Nr.:	98971052
	Regeling:	
	Frequency converter:	Geïntegreerd
	Druksensor:	N
	Overige:	
	Minimale Efficiëntie Index, MEI ≥:	0.70
	DOE Pump Energy Index CL:	0.00
	DOE Pump Energy Index VL:	0.00
	Netto gewicht:	98.5 kg
	Bruto gewicht:	131 kg
	Transportvolume:	0.495 m³
	Danish VVS No.:	386006002
	Finnish LVI No.:	4925708
	Land van herkomst:	DK
	HS code:	84137075

99071953 CRE 32-2 A-F-A-E-HQQE

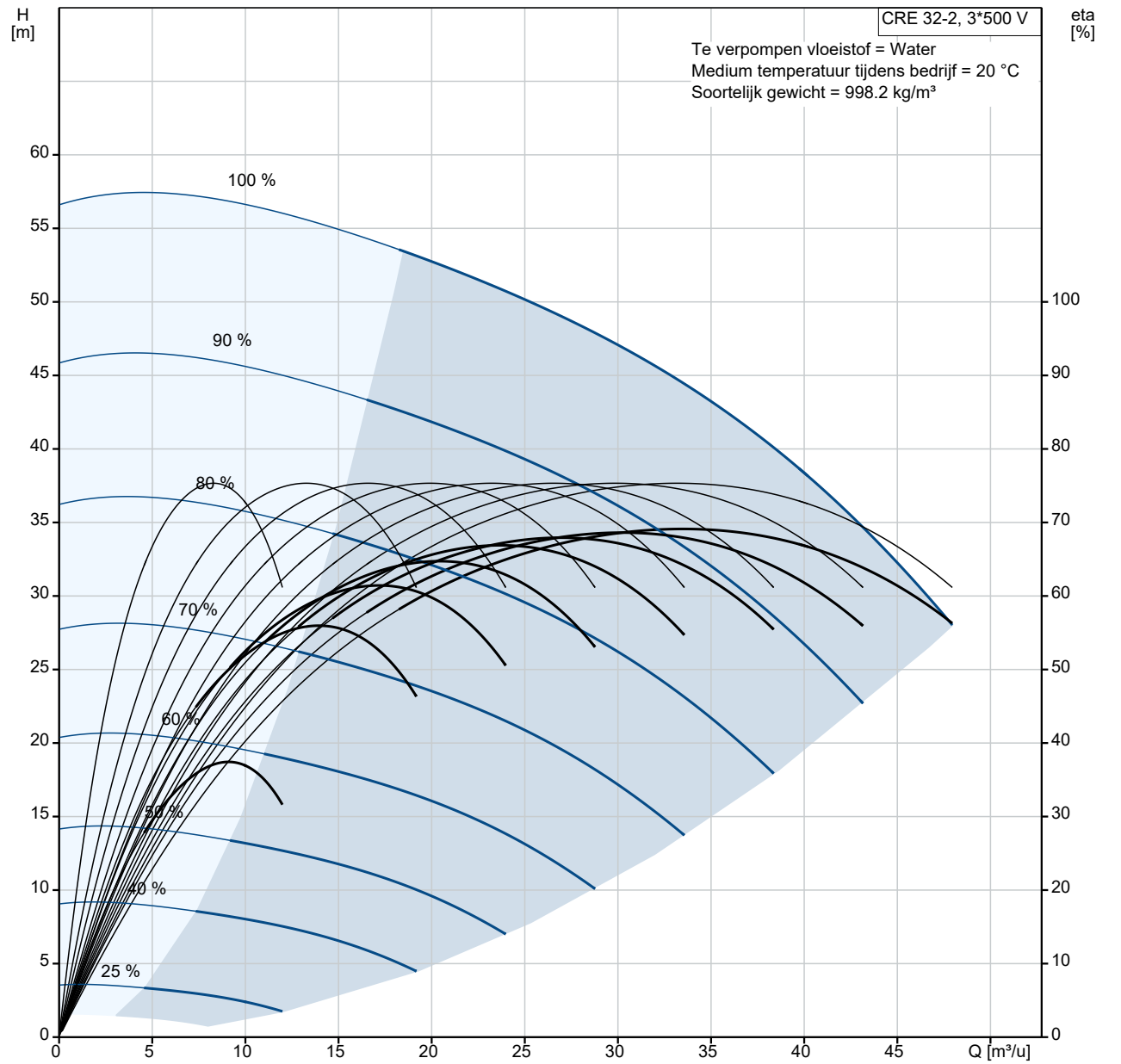

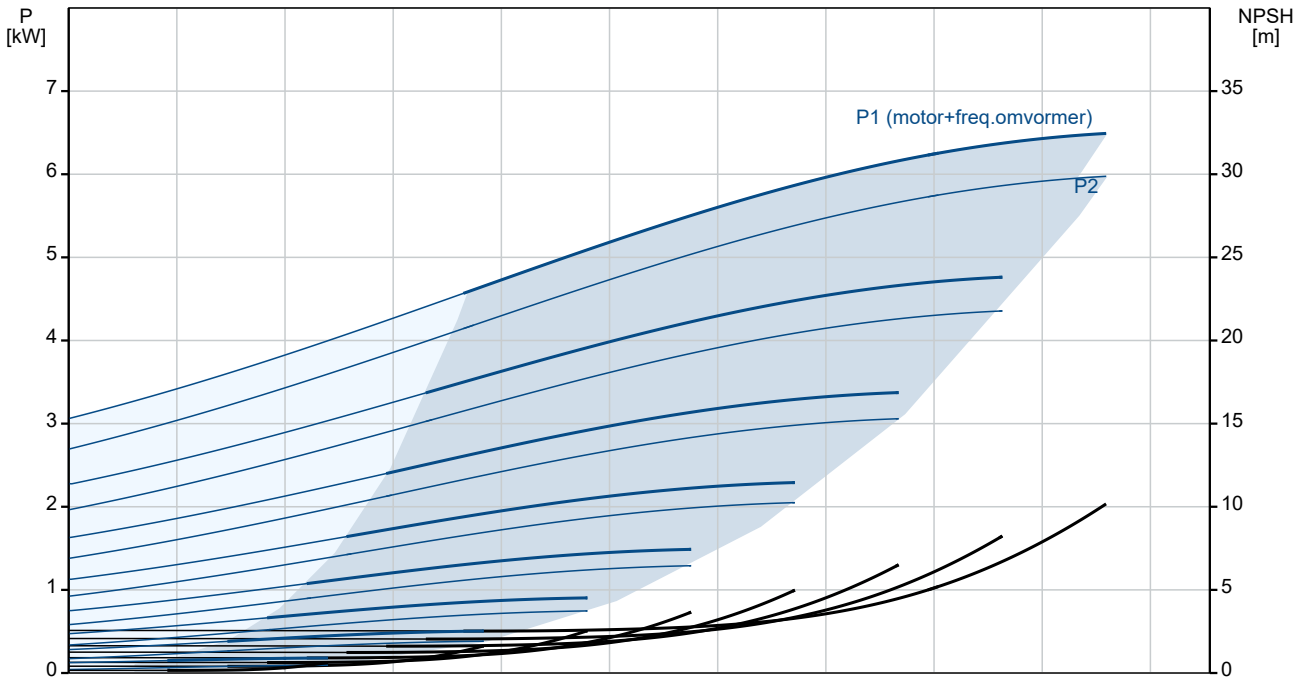

Omschrijving	Specificatie
Algemene informatie:	
Productnaam::	CRE 32-2 A-F-A-E-HQQE
Productnummer::	99071953
EAN nummer::	5712606201310
Technisch:	
Toerental waarop de pompgegevens zijn gebaseerd:	3525 omw/min
Nominaal debiet:	36 m³/u
Nominale opvoerhoogte:	43.1 m
Maximale opvoerhoogte:	57.2 m
Trappen:	2
Waaiers:	2
Aantal gereduceerde waaiers:	0
Lage NPSH:	N
Plaatsing:	Verticaal
Asafdichting arrangement:	Enkel
Code voor asafdichting:	HQQE
Keurmerken op typeplaat:	CE,EAC,UKCA,WRAS,ACS
Curve tolerantie:	ISO9906:2012 3B
Pomp versie:	A
Model:	B
Materialen:	
Pomphuis:	Gietijzer
Pomphuis:	EN 1563 EN-GJS-500-7
Pomphuis:	ASTM A536 80-55-06
Waaier:	Roestvast staal
Waaier:	EN 1.4301
Waaier:	AISI 304
Materiaal code:	A
Code voor rubber:	E
Lager:	SIC
Steunlager:	Graflon
Installatie:	
Maximum ambient temperature:	50 °C
Maximale bedrijfsdruk:	16 bar
Max. druk bij toegestane temp:	16 bar / 120 °C
Max. druk bij toegestane temp:	16 bar / -30 °C
Type aansluiting:	DIN
Maat van de zuigaansluiting:	DN 65
Maat van de persaansluiting:	DN 65
Druktrap voor leidingaansluiting:	PN 40
Flensmaat van de motor:	FF265
Code voor leidingaansluiting:	F
Vloeistof:	
Te verpompen medium:	Water
Bereik vloeistoftemperatuur:	-30 .. 120 °C
Medium temperatuur tijdens bedrijf:	20 °C
Dichtheid:	998.2 kg/m³
Elektrische gegevens:	
Motor standaard:	IEC
Motortype:	132SF
IE efficiëntieklasse:	IE5
Nominaal vermogen - P2:	7.5 kW
Vermogen (P2) benodigd voor pomp:	7.5 kW
Netfrequentie:	50 / 60 Hz
Nominale spanning:	3 x 380-500 V
Nominaalstroom:	14.1-11.2 A
Cos phi - power factor:	0.93-0.89
Nominaal toerental:	360-4000 omw/min
Rendement:	92.5%
Motorrendement bij nominale belasting:	92.5 %
Dichtheidsklasse (IEC 34-5):	IP55
Isolatie klasse (IEC 85):	F

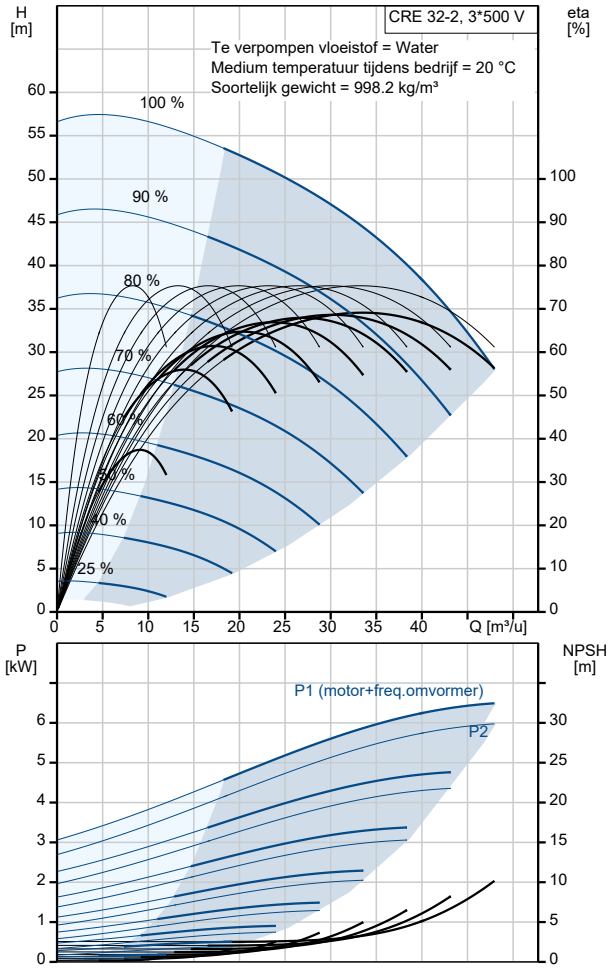

Omschrijving	Specificatie
Motorbeveiliging:	ELEC
Motor Nr.:	98971052
Regeling:	
Controle panel:	Standard
Functionele Module:	FM300-ADVANCED
Frequentie omvormer:	Geïntegreerd
Druksensor:	N
Overige:	
Minimale Efficiëntie Index, MEI ≥:	0.70
DOE Pump Energy Index CL:	0.00
DOE Pump Energy Index VL:	0.00
Netto gewicht:	98.5 kg
Bruto gewicht:	131 kg
Transportvolume:	0.495 m³
Configuratie bestand nr:	99059280
Danish VVS No.:	386006002
Finnish LVI No.:	4925708
Land van herkomst:	DK
HS code:	84137075

99071953 CRE 32-2 A-F-A-E-HQQE

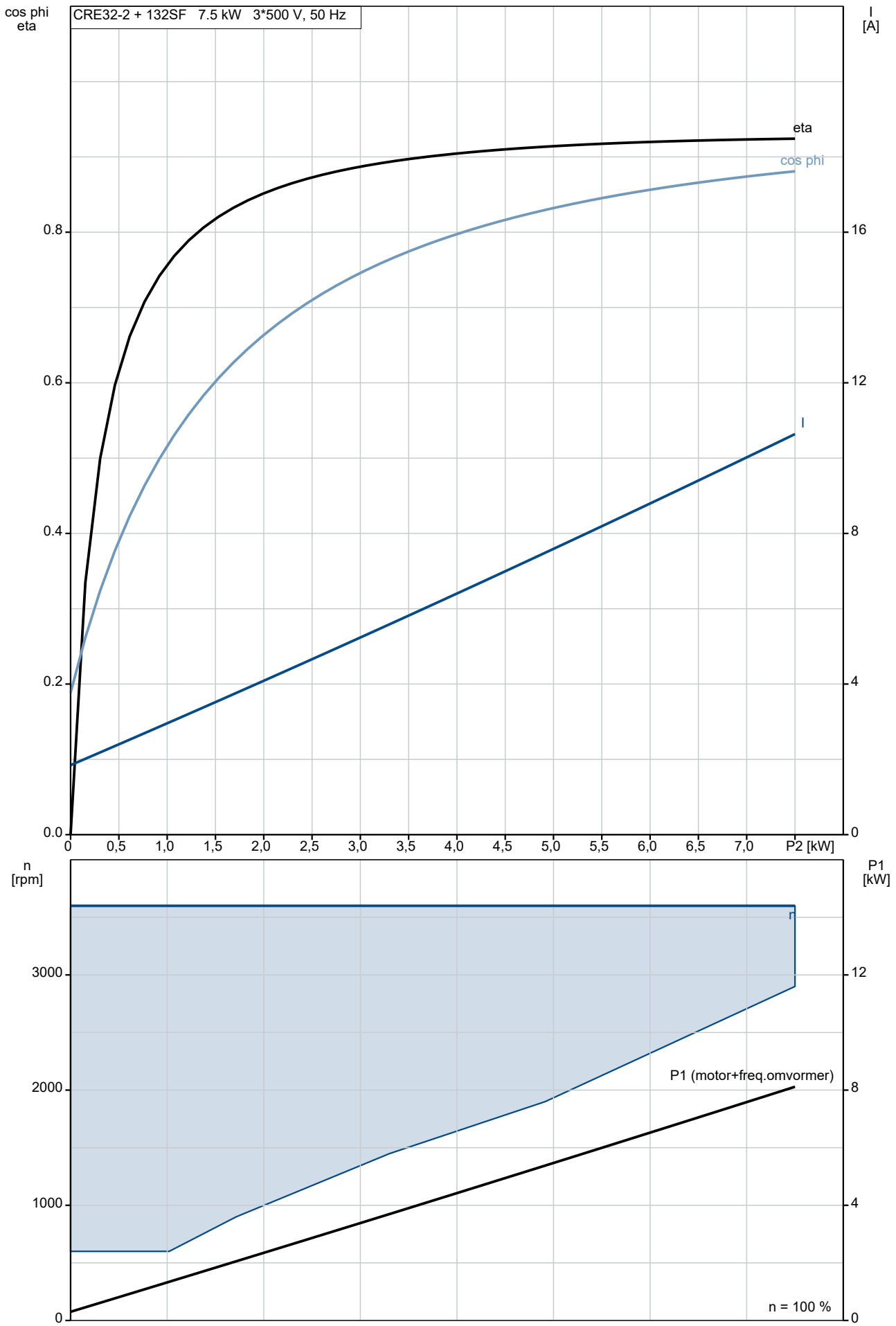

99071953 CRE 32-2 A-F-A-E-HQQE

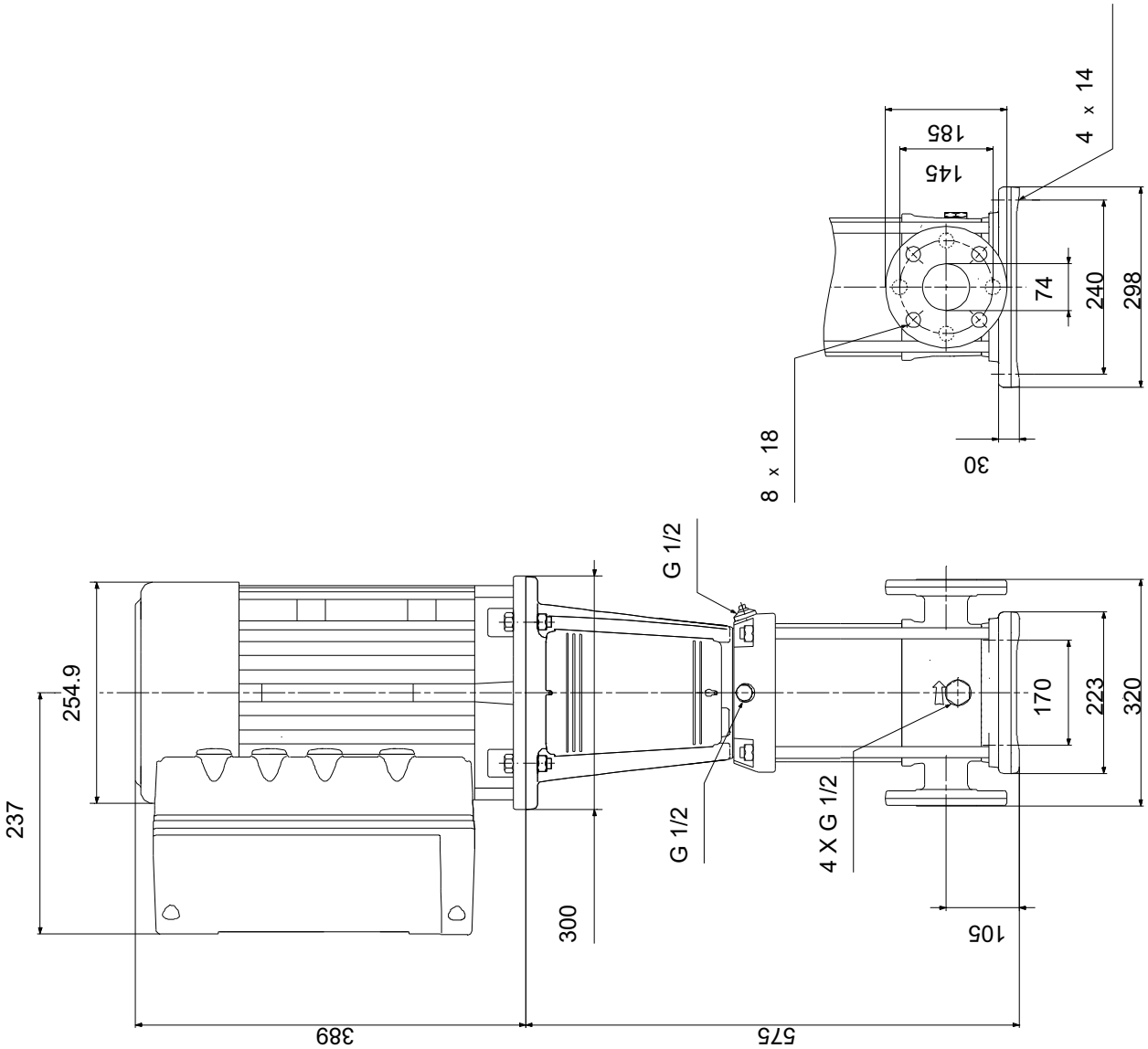

Opm! Alle unit's zijn in [mm] tenzij anders aangegeven.
Disclaimer: Deze eenvoudige maatschets toont u niet alle details.

Service onderdelen CRE 32-2, Artikelnr. 99071953
Geproduceerd na 1632 (productiejaar en weeknummer)

Pos	Omschrijving	Opmerking tekst	Classificatie Gegevens	Onderdeelnr.	Aanta	Eenhei
-	Pomphuis			96547299	1	pcs
6	Pomphuis				1	
-	Kit, chamber stack			96416276	1	pcs
- 80	Kamer boom				1	
- 3	Upper chamber cpl.					1
	Cone					
	Spare, turbulence optimizer KP					
	Spare, turbulence optimizer KP					
	Spare, turbulence optimizer KP					
	Spare, turbulence optimizer KP					
	Geleider					
47d	Lock ring					
47c	Bus					
- 4a	Intermediate chamber cpl.					1
	Intermediate chamber cpl.					
- 45a	Neck ring cpl.					
45	Afdichtingsring					
46	Nekring					
65	Top f/neck ring					
47	Lager					
26c	Ring		Aanduiding: DIN 125A			2
			Dikte: 1,6			
26b	Hex socket head cap screw					2
- 26a	Strap cpl.		Draad: M8			2
	Strip					
	Moer					
- 44	Zuigaansluiting compleet					1
	Zuig tussenstuk					
45	Afdichtingsring					
46	Nekring					
65	Top f/neck ring					
- 47a	Lager compl.					1
	Driver					
	Holder					
	Veer voor schijf					
	Lager ring					
- 49e	Impeller cpl.					2
48	Moer					
49b	Conische bus					
- 49	Waaier					
	Impeller hub					
49c	Slijtring					
51	Shaft					1
-	Kit, kamers			98633752	1	pcs
- 3	Upper chamber cpl.				1	
	Cone					1
	Spare, turbulence optimizer KP					1
	Spare, turbulence optimizer KP					1
	Spare, turbulence optimizer KP					1
	Spare, turbulence optimizer KP					1
	Geleider					10
47	Lager					1
- 47a	Lager compl.				1	
	Driver					1
	Holder					1
	Veer voor schijf					1
	Lager ring					1
47f	Hairpin clip					1
-	Kit, koppeling			96416591	1	pcs

Pos	Omschrijving	Opmerking tekst	Classificatie Gegevens	Onderdeelnr.	Aanta	Eenhei
	Verwijderingsvork				1	
9	Hex socket head cap screw		Aanduiding: DIN 912		4	
			Lengte: 25			
			Draad: M10			
10a	Koppeling		Type: SPACER		1	
-	Kit, koppelingsbeschermer			96505134	1	pcs
7a	Socket button head screw				4	
7	Koppelingsbeschermer				2	
-	Kit, cover			98832448	1	pcs
58a	Hex socket head cap screw		Aanduiding: DIN 912		4	
			Lengte: 25			
			Draad: M10			
58	Deksel				1	
-	Kit, Pakkingen			96416597	1	pcs
	Verwijderingsvork				1	
37	O-ring				2	
38	O-ring				2	
38	O-ring				4	
60	Veer				4	
109	O-ring				1	
110	O-ring		Diameter: 21,2		1	
			Materiaal type: EPDM			
			Dikte: 3,55			
-	Kit, waaier			98497465	1	pcs
48	Moer				1	
48	Moer				1	
49b	Conische bus				1	
- 49	Waaier				1	
	Impeller hub					1
49c	Slijtring					1
-	Kit, plug			96505136	1	pcs
- 18	Ontluchtingsschroef				1	
	Spindle					1
	Plug					1
25	Plug				4	
25	Plug				1	
38	O-ring				2	
38	O-ring				4	
38	O-ring		Diameter: 16,3		2	
			Materiaal type: FKM			
			Dikte: 2,4			
38	O-ring		Diameter: 16,3		4	
			Materiaal type: FKM			
			Dikte: 2,4			
38	O-ring		Diameter: 16,3		6	
			Materiaal type: FKM			
			Dikte: 2,4			
-	Kit, asafdichting HQQE			96525458	1	pcs
	Snij apparaat				1	
- 105	Asafdichting		Materiaal type: HQQE		1	
	Verwijderingsvork					1
109	O-ring					1
110	O-ring		Diameter: 21,5			1
			Materiaal type: EPDM			
			Dikte: 4,25			
-	Kit, slijtdelen			98497130	1	pcs
45	Afdichtingsring				2	
47d	Lock ring				2	
47c	Bus				1	
49c	Slijtring				2	
65	Top f/neck ring				2	
-	Motor				1	pcs
-	Kit, Blanking plug			99052476	1	

Pos	Omschrijving	Opmerking tekst	Classificatie Gegevens	Onderdeelnr.	Aanta	Eenhei
252b	Blind plug					1
252b	Plug cpl.					5
-	Kit, kabelwartel			98736115	1	
293	Cable glands set					1
-	Kit, connectoren			98403113	1	
266	Connector plug 10-pole					1
266	Connector plug 2-pole					1
266	Connector plug 8-pole					1
266	Connector plug 8-pole					1
266	Connector plug 8-pole					1
266	Connector plug 3-pole					1
266	Connector plug 3-pole					1
266	Connector plug 3-pole					1
-	Kit, control box			98878613	1	
251d	Pan head thread forming screw					4
251b	Regelunit					1
251a	Control box cpl.					1
252b	Blind plug					1
252b	Plug cpl.					5
266	Connector plug 10-pole					1
266	Connector plug 8-pole					1
266	Connector plug 8-pole					1
266	Connector plug 8-pole					1
266	Connector plug 3-pole					1
266	Connector plug 3-pole					1
266	Connector plug 3-pole					1
268a	Pomphuis					2
268	Pan head screw					2
273b	Accu					1
273a	Cross recess Pan head screw					4
273	Funct. Module cpl.					1
275a	Pen					1
277b	Veer					4
277a	Cross recess Pan head screw					1
277	Deksel					1
286	Spacer					1
287	Deksel					1
288b	Ringhouder					8
288a	Pan head thread forming screw					8
288	Kabelklem					4
289a	Pan head thread forming screw					1
289	Kabelklem					1
290	Bedieningspaneel, compl.					1
301	Draadbrug					1
-	Kit, Control box upper			98869869	1	
251d	Pan head thread forming screw					4
251b	Regelunit					1
-	Kit, Control panel			98939973	1	
290	Bedieningspaneel, compl.					1

Pos	Omschrijving	Opmerking tekst	Classificatie Gegevens	Onderdeelnr.	Aanta	Eenhei
-	Kit, cover			98330622	1	
287	Deksel					1
-	Kit, end shield (NDE)			98869885	1	
150b	O-ring					1
156c	Afdichtingsring					1
156.a	End shield NDE					1
157	O-ring		Diameter: 62			1
			Materiaal type: NBR			
			Dikte: 3			
158	Waved washer					1
206	Pan head thread forming screw					4
206	Hex socket head cap screw					4
207b	Moer					4
-	Kit, ventilator			98869879	1	
152	Pan head thread forming screw					4
156c	Afdichtingsring					1
156	Ventilator					1
-	Kit, ventilatorhuis			99957566	1	
151	Ventilatorkap					1
152	Pan head thread forming screw					4
-	Kit, flange (DE)			98869905	1	
	Glue					0
150b	O-ring					1
155a	Lagerplaat					1
156c	Afdichtingsring					1
156b	Flens					1
185	Hex socket head cap screw					4
201c	Aftapplug					4
208b	Moer					4
208a	Pakking					3
208	Hex socket head cap screw		Aanduiding: DIN912			3
			Lengte: 40			
			Draad: M5			
-	Kit, Funct. module			98334777	1	
273a	Cross recess Pan head screw					5
273	Funct. Module cpl.					1
275a	Pen					1
286	Spacer					1
-	Kit, Isolation cover			98859523	1	
277b	Veer					4
277a	Cross recess Pan head screw					1
277	Deksel					1
-	Kit, Lower part cpl.			98859573	1	
178	Pan head thread forming screw					4
251a	Control box cpl.					1
275a	Pen					1
277a	Cross recess Pan head screw					1
277	Deksel					1

Pos	Omschrijving	Opmerking tekst	Classificatie Gegevens	Onderdeelnr.	Aanta	Eenhei
-	Kit, motor			99010792	1	
	Hex socket head cap screw					2
	Glue					0
	Terminal					6
66a	Ring					2
111	Kogellager		Aanduiding: 6206.2Z.C3.SYN			1
118a	Hex socket head cap screw					4
150b	O-ring					2
150	Stator w/housing					1
151	Ventilatorkap					1
152	Pan head thread forming screw					4
153	Hoekcontactlager					1
155a	Lagerplaat					1
156d	Pakking					1
156c	Afdichtingsring					1
156c	Afdichtingsring					1
156b	Flens					1
156.a	End shield NDE					1
156	Ventilator					1
157	O-ring		Diameter: 62			1
			Materiaal type: NBR			
			Dikte: 3			
158	Waved washer					2
172	Shaft w/rotor					1
185	Hex socket head cap screw					4
186	Aftapplug					4
187	Ringhouder					1
203	Terminal plug					1
208b	Moer					4
208b	Moer					4
208a	Pakking					3
208	Hex socket head cap screw		Aanduiding: DIN912			3
			Lengte: 40			
			Draad: M5			
289a	Pan head thread forming screw					2
-	Kit, plug			99028677	1	
152	Pan head thread forming screw					2
203	Terminal plug					1
205	Pakking					1
-	Kit, schroeven			99028725	1	
268a	Pomphuis					2
268	Pan head screw					2
288b	Ringhouder					8
288a	Pan head thread forming screw					8
288	Kabelklem					4
289a	Pan head thread forming screw					1
289	Kabelklem					1
-	Kit, ankerbouten			98881543	1	
181	Pan head staybolt					4
	Lifting device			99140040	2	

Pos	Omschrijving	Opmerking tekst	Classificatie Gegevens	Onderdeelnr.	Aanta	Eenhei
111	Kogellager		Aanduiding: 6206.2Z.C3.SYN	99078033	1	
111	Kogellager		Aanduiding: 6206.2Z.C3.SYN	97501070	1	
152	Pan head thread forming screw			99834207	4	
152	Pan head thread forming screw			99814578	4	
153	Hoekcontactlager			98412045	1	
153	Hoekcontactlager			98576644	1	
186	Aftapplug			99980519	4	
251d	Pan head thread forming screw			98995460	4	
266	Connector plug 3-pole			99421265	1	
1a	Motor stoel			96547431	1	pcs
2	Pompkop			96587722	1	pcs
- 3	Upper chamber cpl.			98633863	1	pcs
47c	Bus			99321194	1	
- 4a	Intermediate chamber cpl.			99262755	1	pcs
- 45a	Neck ring cpl.			98686545	1	
45	Afdichtingsring			97915217	1	
65	Top f/neck ring			96534931	1	
47	Lager			99964632	1	
47	Lager			99928986	1	
4a	Intermediate chamber cpl.			99363114	1	pcs
- 6	Ondersteuning compl.		Type rubber: EPDM	96587692	1	pcs
25	Plug			96536013	4	
37	O-ring			96536149	1	
38	O-ring			99198815	4	
38	O-ring			99412727	4	
7a	Socket button head screw			96549696	4	pcs
7	Koppelingsbeschermer			96603300	2	pcs
8	Coupling cpl.		Afmeting: 22/38	96587705	1	pcs
9	Hex socket head cap screw		Aanduiding: DIN 912	99789390	4	pcs
			Lengte: 25			
			Draad: M10			
18	Ontluchtingsschroef			96547461	1	pcs
18	Ontluchtingsschroef			95061351	1	pcs
25	Plug			96536013	1	pcs
26c	Ring		Aanduiding: DIN 125A	99262704	2	pcs
			Dikte: 1,6			
26c	Ring		Aanduiding: DIN 125A	99886930	2	pcs
			Dikte: 1,6			
26b	Hex socket head cap screw			98931380	2	pcs
26a	Strap cpl.		Draad: M8	98983835	2	pcs
26	Ankerbout		Lengte: 286	98976694	4	pcs
			Draad: M16			
28	Hex socket head cap screw		Aanduiding: DIN 912	96536147	4	pcs
			Lengte: 50			
			Draad: M10			
28	Hex head screw		Lengte: 45 MM	96620474	4	pcs
			Draad: M12			
32	Ring		Aanduiding: DIN 125 A	99883474	8	pcs
			Binnendiameter: 13			
			Buitendiameter: 24			
			Dikte: 2,5			
32	Ring		Aanduiding: DIN 125 A	98923051	4	pcs
			Binnendiameter: 17			
			Buitendiameter: 30			
			Dikte: 3			
36	Hex nut		Draad: M16	96620480	4	pcs
36	Moer		Draad: M12	96620479	4	pcs
37	O-ring			96536149	1	pcs
38	O-ring			99198815	2	pcs
38	O-ring			99412727	2	pcs
- 44	Zuigaansluiting compleet			96547328	1	pcs
45	Afdichtingsring			97915217	1	

	Pos	Omschrijving	Opmerking tekst	Classificatie Gegevens	Onderdeelnr.	Aanta	Eenhei
	65	Top f/neck ring			96534931	1	
	47a	Lager compl.			99366796	1	pcs
	47a	Lager compl.			99620191	1	pcs
	47a	Lager compl.			96534932	1	pcs
-	49e	Impeller cpl.			98287180	2	pcs
	48	Moer			99262680	1	
	48	Moer			99262683	1	
	48	Moer			96536016	1	
	49b	Conische bus			96536010	1	
	49c	Slijtring			96534930	1	
	49e	Impeller cpl.			96534935	2	pcs
	49e	Impeller cpl.			98394455	2	pcs
	51	Shaft			98506274	1	pcs
	55	Buitenste bus		Buitendiameter: 197,0	99024620	1	pcs
				Lengte: 165,5			
	58	Deksel			98893158	1	pcs
	60	Veer			96536032	4	pcs
-	105	Asafdichting		Materiaal type: HQQE	96984086	1	pcs
		Verwijderingsvork			96587896	1	
	109	O-ring			99651108	1	
	109	O-ring			96547586	1	
	105	Asafdichting		Materiaal type: HQQE	96984070	1	pcs
	440b	Lock ring			96534918	1	pcs