# Inventflow: Grundfos A-partner

## Grundfos CRE 5-12 A-A-A-E-HQQE

Bekijk de pomp hier:
https://inventflow.nl/nl/pompenfilter/cre/grundfos-cre-5-12-a-a-a-e-hqqe

### Contact

info@inventflow.nl
+31 (0) 546 45 80 72

### Datablad

| Aantal | Omschrijving |
|---|---|
| 1 | **CRE 5-12 A-A-A-E-HQQE** |

Artikelnr.: 99072187

Verticale, meertraps centrifugaalpomp met zuig- en persopeningen op hetzelfde niveau (inline). De pompkop en voet zijn van gietijzer – alle andere natte delen van roestvaststaal. Een cartridgeasafdichting waarborgt een hoge betrouwbaarheid, veilige hantering en gemakkelijke service en toegankelijkheid. Krachtoverbrenging via een gedeelde koppeling. De pomp is uitgerust met een 3-fase, ventilatorgekoelde synchrone motor met permanente magneet. De motorefficiëncy wordt aangeduid als IE5, overeenkomstig IEC 60034-30-2.

De motor omvat een frequentieregelaar en PI-regelaar in de motorklemmenkast. Hierdoor is een continu variabele regeling van het motortoerental mogelijk, hetgeen aanpassing van de prestaties op een bepaalde vereiste mogelijk maakt. Een bedieningspaneel op de motorklemmenkast maakt de instelling mogelijk van het gewenste setpoint alsmede het instellen van de pomp op "Min." of "Max." bedrijf of op "Stop". De Grundfos Eye-indicator op het bedieningspaneel biedt een visuele indicatie van de pompstatus:

- "Ingeschakeld": Motor loopt (roterende groene indicator is aan) of loopt niet (groene indicator is continu aan)
- "Waarschuwing": Motor loopt nog (roterende gele indicator is aan) of is gestopt (gele indicator is continu aan)
- "Alarm": Motor is gestopt (knipperende rode indicator is aan).

Communicatie met de pomp is mogelijk via Grundfos GO Remote (accessoire). Met de afstandsbediening is verdere instelling mogelijk en tevens het uitlezen van een aantal parameters zoals "Actuele waarde", "Toerental", "Vermogen" en totaal "Opgenomen vermogen".

De klemmenbox is voorzien van een aantal ingangen en uitgangen waardoor de motor gebruikt kan worden in geavanceerde toepassingen waar veel ingangen en uitgangen nodig zijn:

- twee vaste digtale ingangen
- drie analoge ingangen, 0(4)-20 mA, 0-5 V, 0-10 V, 0,5 - 3,5 V
- 5 V voedingsspanning naar potentiometer en sensor
- één analoge uitgang, 0-10 V, 0(4)-20 mA
- twee configureerbare digitale ingangen of open-collector uitgangen
- twee Pt100/Pt1000 ingangen
- LiqTec, droogloopbeveiliging sensoringang
- Grundfos Digital Sensor ingang en uitgang
- 24 V voedingsspanning voor sensoren
- twee signaalrelaisuitgangen (potentiaalvrije contacten)
- GENIbus aansluiting
- interface voor Grundfos CIM fieldbus-module.

Vloeistof:

| | |
|---|---|
| Te verpompen medium: | Water |
| Bereik vloeistoftemperatuur: | -20 .. 120 °C |
| Medium temperatuur tijdens bedrijf: | 20 °C |
| Dichtheid: | 998.2 kg/m³ |

Technisch:

| | |
|---|---|
| Toerental waarop de pompgegevens zijn gebaseerd: | 3514 omw/min |
| Nominaal debiet: | 6.9 m³/u |
| Nominale opvoerhoogte: | 90.4 m |
| Plaatsing: | Verticaal |
| Asafdichting arrangement: | Enkel |
| Code voor asafdichting: | HQQE |
| Keurmerken op typeplaat: | CE,EAC,UKCA,WRAS,ACS |
| Curve tolerantie: | ISO9906:2012 3B |

Materialen:

| | |
|---|---|
| Pomphuis: | Gietijzer<br>EN 1561 EN-GJL-200<br>ASTM A48-25B |

| Aantal | Omschrijving | |
|---|---|---|
| | Waaier: | Roestvast staal |
| | | EN 1.4301 |
| | | AISI 304 |
| | Lager: | SIC |
| | | |
| | Installatie: | |
| | Maximum ambient temperature: | 50 °C |
| | Maximale bedrijfsdruk: | 16 bar |
| | Max. druk bij toegestane temp: | 16 bar / 120 °C |
| | | 16 bar / -20 °C |
| | Type aansluiting: | Oval / Rp |
| | Maat van de zuigaansluiting: | 1 1/4 inch |
| | Maat van de persaansluiting: | 1 1/4 inch |
| | Druktrap voor leidingaansluiting: | PN 16 |
| | Flensmaat van de motor: | FT130 |
| | | |
| | Elektrische gegevens: | |
| | Motor standaard: | IEC |
| | Motortype: | 100LA |
| | IE efficiëntieklasse: | IE5 |
| | Nominaal vermogen - P2: | 3 kW |
| | Vermogen (P2) benodigd voor pomp: | 3 kW |
| | Netfrequentie: | 50 / 60 Hz |
| | Nominale spanning: | 3 x 380-500 V |
| | Nominaalstroom: | 5.80-4.80 A |
| | Cos phi - power factor: | 0.91-0.86 |
| | Nominaal toerental: | 360-4000 omw/min |
| | Rendement: | 90.7% |
| | Motorrendement bij nominale belasting: | 90.7 % |
| | Dichtheidsklasse (IEC 34-5): | IP55 |
| | Isolatie klasse (IEC 85): | F |
| | Motor Nr.: | 98971049 |
| | | |
| | Regeling: | |
| | Frequency converter: | Geïntegreerd |
| | Druksensor: | N |
| | | |
| | Overige: | |
| | Minimale Efficiëntie Index, MEI ≥: | 0.57 |
| | DOE Pump Energy Index CL: | 0.00 |
| | DOE Pump Energy Index VL: | 0.00 |
| | Netto gewicht: | 44 kg |
| | Bruto gewicht: | 65 kg |
| | Transportvolume: | 0.234 m³ |
| | Finnish LVI No.: | 4925686 |
| | Land van herkomst: | HU |
| | HS code: | 84137075 |

# 99072187 CRE 5-12 A-A-A-E-HQQE

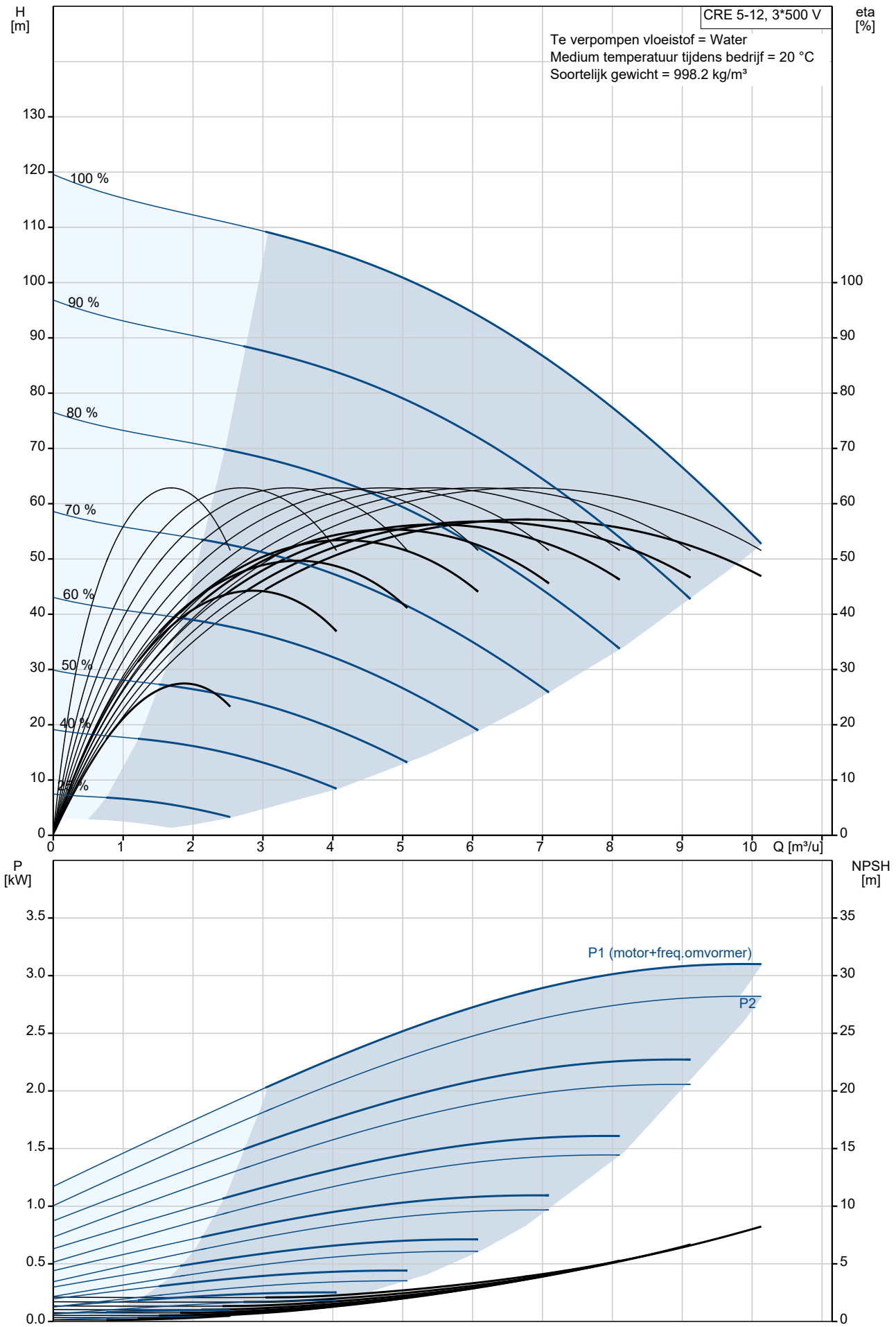

| Omschrijving | Specificatie |
|---|---|
| **Algemene informatie:** | |
| Productnaam:: | CRE 5-12 A-A-A-E-HQQE |
| Productnummer:: | 99072187 |
| EAN nummer:: | 5712606206353 |
| **Technisch:** | |
| Toerental waarop de pompgegevens zijn gebaseerd: | 3514 omw/min |
| Nominaal debiet: | 6.9 m³/u |
| Nominale opvoerhoogte: | 90.4 m |
| Maximale opvoerhoogte: | 119.8 m |
| Trappen: | 12 |
| Waaiers: | 12 |
| Aantal gereduceerde waaiers: | 0 |
| Lage NPSH: | N |
| Plaatsing: | Verticaal |
| Asafdichting arrangement: | Enkel |
| Code voor asafdichting: | HQQE |
| Keurmerken op typeplaat: | CE,EAC,UKCA,WRAS,ACS |
| Curve tolerantie: | ISO9906:2012 3B |
| Pomp versie: | A |
| Model: | A |
| **Materialen:** | |
| Pomphuis: | Gietijzer |
| Pomphuis: | EN 1561 EN-GJL-200 |
| Pomphuis: | ASTM A48-25B |
| Waaier: | Roestvast staal |
| Waaier: | EN 1.4301 |
| Waaier: | AISI 304 |
| Materiaal code: | A |
| Code voor rubber: | E |
| Lager: | SIC |
| **Installatie:** | |
| Maximum ambient temperature: | 50 °C |
| Maximale bedrijfsdruk: | 16 bar |
| Max. druk bij toegestane temp: | 16 bar / 120 °C |
| Max. druk bij toegestane temp: | 16 bar / -20 °C |
| Type aansluiting: | Oval / Rp |
| Maat van de zuigaansluiting: | 1 1/4 inch |
| Maat van de persaansluiting: | 1 1/4 inch |
| Druktrap voor leidingaansluiting: | PN 16 |
| Flensmaat van de motor: | FT130 |
| Code voor leidingaansluiting: | A |
| **Vloeistof:** | |
| Te verpompen medium: | Water |
| Bereik vloeistoftemperatuur: | -20 .. 120 °C |
| Medium temperatuur tijdens bedrijf: | 20 °C |
| Dichtheid: | 998.2 kg/m³ |
| **Elektrische gegevens:** | |
| Motor standaard: | IEC |
| Motortype: | 100LA |
| IE efficiëntieklasse: | IE5 |
| Nominaal vermogen - P2: | 3 kW |
| Vermogen (P2) benodigd voor pomp: | 3 kW |
| Netfrequentie: | 50 / 60 Hz |
| Nominale spanning: | 3 x 380-500 V |
| Nominaalstroom: | 5.80-4.80 A |
| Cos phi - power factor: | 0.91-0.86 |
| Nominaal toerental: | 360-4000 omw/min |
| Rendement: | 90.7% |
| Motorrendement bij nominale belasting: | 90.7 % |
| Dichtheidsklasse (IEC 34-5): | IP55 |
| Isolatie klasse (IEC 85): | F |
| Motorbeveiliging: | ELEC |

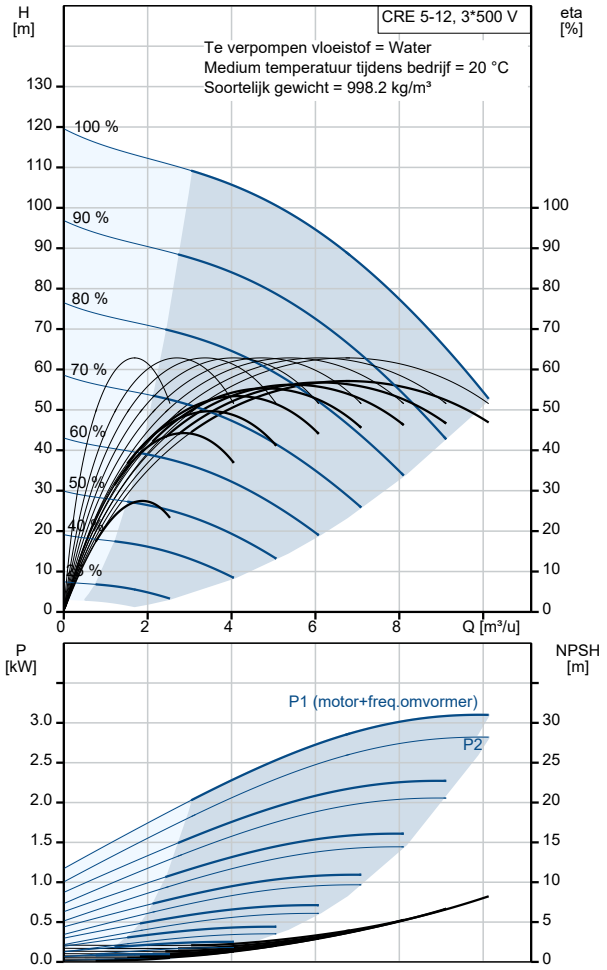

| Omschrijving | Specificatie |
|---|---|
| Motor Nr.: | 98971049 |
| **Regeling:** | |
| Controle panel: | Standard |
| Functionele Module: | FM300-ADVANCED |
| Frequentie omvormer: | Geïntegreerd |
| Druksensor: | N |
| **Overige:** | |
| Minimale Efficiëntie Index, MEI ≥: | 0.57 |
| DOE Pump Energy Index CL: | 0.00 |
| DOE Pump Energy Index VL: | 0.00 |
| Netto gewicht: | 44 kg |
| Bruto gewicht: | 65 kg |
| Transportvolume: | 0.234 m³ |
| Configuratie bestand nr: | 99058872 |
| Finnish LVI No.: | 4925686 |
| Land van herkomst: | HU |
| HS code: | 84137075 |

# 99072187 CRE 5-12 A-A-A-E-HQQE

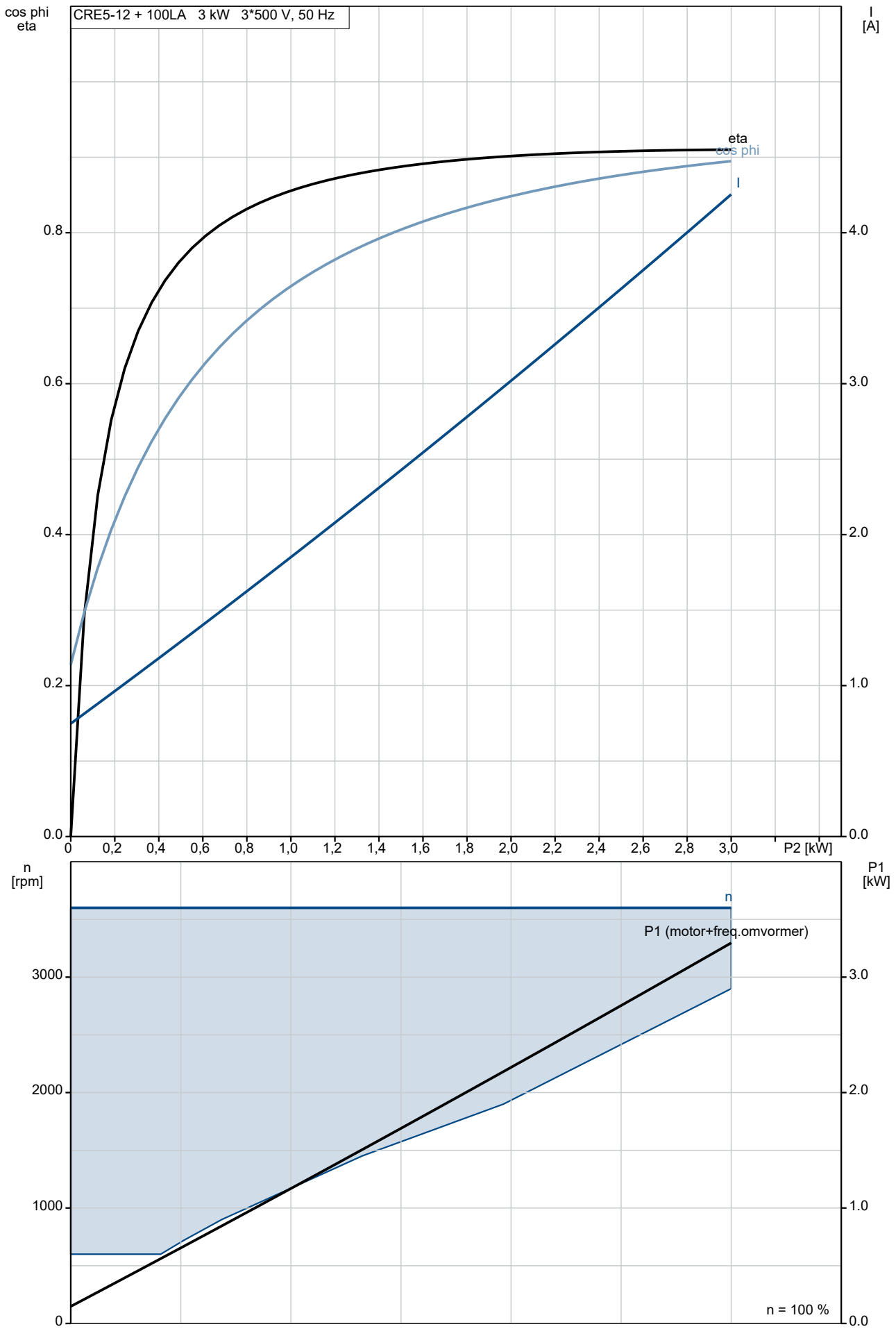

# 99072187 CRE 5-12 A-A-A-E-HQQE

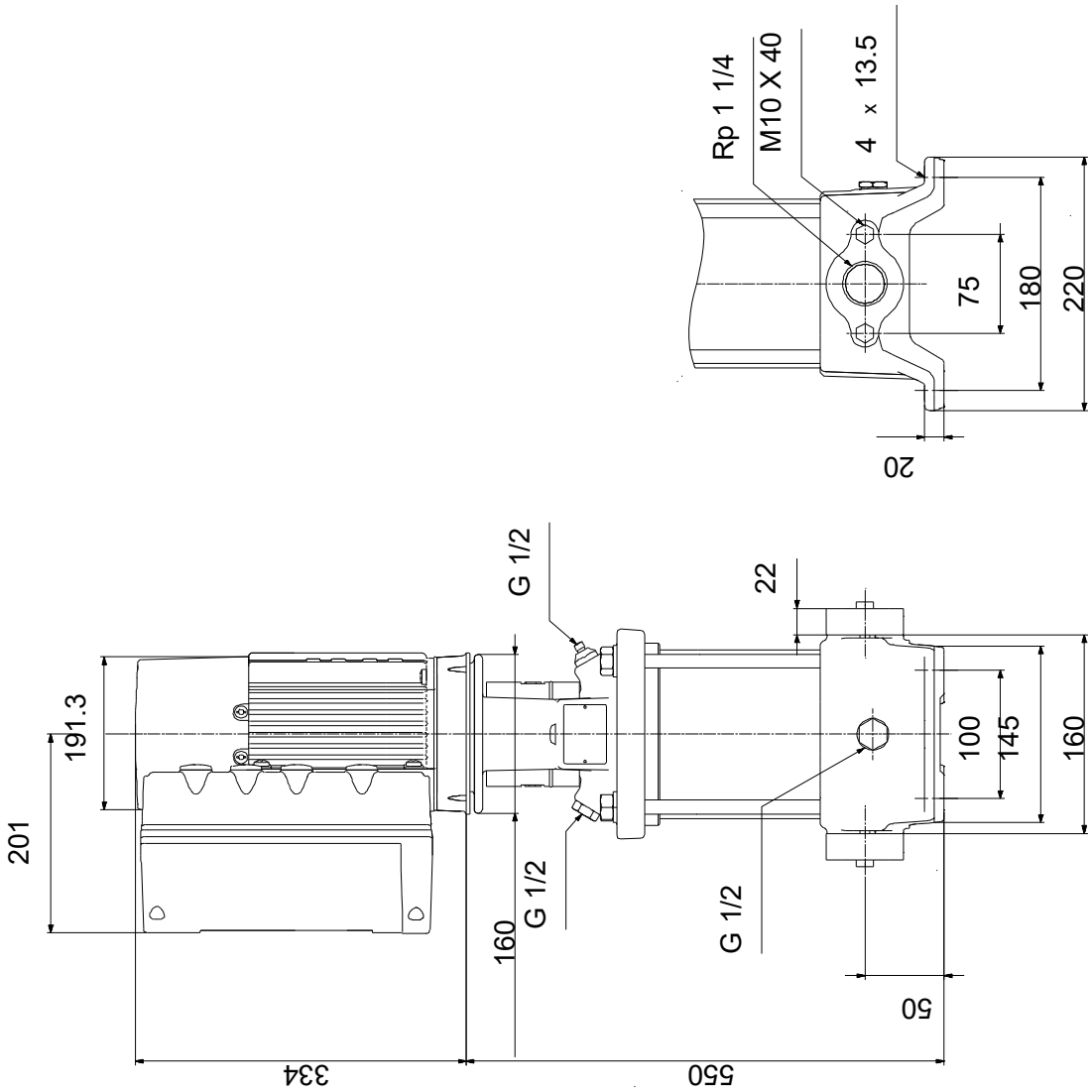


Opm! Alle unit's zijn in [mm] tenzij anders aangegeven.
Disclaimer: Deze eenvoudige maatschets toont u niet alle details.

## Service onderdelen CRE 5-12, Artikelnr. 99072187
## Geproduceerd na 1632 (productiejaar en weeknummer)

| | Pos | Omschrijving | Opmerking tekst | Classificatie Gegevens | Onderdeelnr. | Aantal | Eenheid |
|---|---|---|---|---|---|---|---|
| - | 80 | Kit, chamber stack | | Lager type: SILICON CARBIDE | 96453585 | 1 | pcs |
| - | 4a | Chamber w. bearing cpl. | | | | 2 | |
| | | Vane | | | | | 1 |
| | | Houder voor lager | | | | | 1 |
| | | Guide vane | | | | | 6 |
| | | Kamer | | | | | 1 |
| | 45 | Nekring | | | | | 1 |
| | 47 | Lagerbus | | | | | 1 |
| | 65 | Retainer | | | | | 1 |
| | 65 | Houder voor afasafdichtingsring | | | | | 1 |
| - | 4 | Chamber cpl. | | | | 9 | |
| | | Vane | | | | | 1 |
| | | Plaat | | | | | 1 |
| | | Guide vane | | | | | 6 |
| | 5a | Kamer | | | | | 1 |
| | 45 | Nekring | | | | | 1 |
| | 65 | Retainer | | | | | 1 |
| | 65 | Houder voor afasafdichtingsring | | | | | 1 |
| - | 5a | Chamber cpl. | | | | 1 | |
| | | Vane | | | | | 1 |
| | | Guide cup | | | | | 1 |
| | 5a | Kamer | | | | | 1 |
| | 45 | Nekring | | | | | 1 |
| | 65 | Retainer | | | | | 1 |
| | 65 | Houder voor afasafdichtingsring | | | | | 1 |
| - | 44a | Guide vane cpl. | | | | 1 | |
| | | Plaat | | | | | 1 |
| | | Guide vane | | | | | 6 |
| | 50 | Top plate | | | | | 1 |
| | 47a | Lager ring | | | | 2 | |
| | 49 | Impeller cpl. | | | | 12 | |
| | 51 | Shaft, spline, cpl. | | | | 1 | |
| | 64d | Afstandsbus | | Binnendiameter: 12,85 | | 1 | |
| | | | | Buitendiameter: 15,85 | | | |
| | | | | Lengte: 4,50 | | | |
| | 64c | Klem, splined | | Binnendiameter: 8,5 | | 1 | |
| | | | | Buitendiameter: 15 | | | |
| | 64a | Afstandsbus | | Lengte: 13.00 | | 2 | |
| | 64 | Afstandsbus | | Lengte: 26.0 | | 9 | |
| | 66 | Wedge lock washer | | | | 1 | |
| | 67 | Borgmoer | | Draad: M8 | | 1 | |
| | 69 | Afstandsbus | | Lengte: 2.00 | | 1 | |
| - | | Kit, koppeling | | | 00415063 | 1 | pcs |
| | 9 | Hex socket head cap screw | | Aanduiding: DIN 912 | | 4 | |
| | | | | Lengte: 25 | | | |
| | | | | Draad: M8 | | | |
| | 10a | Koppelingshelft | | | | 2 | |
| | 10 | As-pen | | Diameter: 5 | | 1 | |
| | | | | Lengte: 26 | | | |
| - | | Kit, koppelingsbeschermer | | | 96505131 | 1 | pcs |
| | 7a | Combi Slot Torx screw | | | | 4 | |
| | 7 | Koppelingsbeschermer | | | | 2 | |
| - | | Kit, Pakkingen | | | 96455090 | 1 | pcs |
| | 37 | O-ring | | | | 2 | |
| | 38 | O-ring | | | | 1 | |
| | 38 | O-ring | | | | 2 | |
| | 109 | O-ring | | Diameter: 22,00 | | 1 | |
| | | | | Materiaal type: EPDM | | | |

| | Pos | Omschrijving | Opmerking tekst | Classificatie Gegevens | Onderdeelnr. | Aantal | Eenheid |
|---|---|---|---|---|---|---|---|
| | | | | Dikte: 2,75 | | | |
| - | | Kit, plug | | | 96505133 | 1 | pcs |
| - | 18 | Ontluchtingsschroef | | | | 1 | |
| | | Spindle | | | | | 1 |
| | | Plug | | | | | 1 |
| | 23b | Spindle | | | | 1 | |
| | 25 | Plug | | | | 1 | |
| | 25 | Plug | | | | 1 | |
| | 38 | O-ring | | | | 1 | |
| | 38 | O-ring | | | | 2 | |
| | 38 | O-ring | | Diameter: 16,3 | | 1 | |
| | | | | Materiaal type: FKM | | | |
| | | | | Dikte: 2,4 | | | |
| | 38 | O-ring | | Diameter: 16,3 | | 2 | |
| | | | | Materiaal type: FKM | | | |
| | | | | Dikte: 2,4 | | | |
| - | | Kit, asafdichting HQQE | | | 96455086 | 1 | pcs |
| + | 105 | Asafdichting | | Materiaal type: HQQE | | 1 | |
| - | | Kit, slijtdelen | | Materiaal type: SIC | 96455097 | 1 | pcs |
| - | 4a | Chamber w. bearing cpl. | | | | 2 | |
| | | Vane | | | | | 1 |
| | | Retainer | | | | | 1 |
| | | Guide vane | | | | | 6 |
| | | Kamer | | | | | 1 |
| | 45 | Nekring | | | | | 1 |
| | 47 | Lagerbus | | | | | 1 |
| | 65 | Retainer | | | | | 1 |
| | 65 | Nekring houder | | | | | 1 |
| | 45 | Nekring | | | | 10 | |
| | 47a | Lager ring | | | | 2 | |
| | 64c | Klem, splined | | Binnendiameter: 8,5 | | 1 | |
| | | | | Buitendiameter: 15 | | | |
| | 64a | Afstandsbus | | Lengte: 13.00 | | 2 | |
| | 65 | Nekring houder | | | | 10 | |
| | 66 | Wedge lock washer | | | | 1 | |
| | 67 | Borgmoer | | Draad: M8 | | 1 | |
| | 441b | Pakking | | | | 2 | |
| - | | Motor | | | 99879896 | 1 | pcs |
| - | | Kit, Ball bearing | | | 98881508 | 1 | |
| | 99 | Ringhouder | | | | | 1 |
| | 153 | Kogellager | | | | | 1 |
| | 154 | Kogellager | | | | | 1 |
| | 156d | Afdichtingsring | | | | | 1 |
| | 156c | Afdichtingsring | | | | | 1 |
| | 157 | O-ring | | Diameter: 52 | | | 1 |
| | | | | Materiaal type: NBR | | | |
| | | | | Dikte: 3 | | | |
| | 158 | Waved washer | | | | | 1 |
| | 188 | Ringhouder | | | | | 1 |
| - | | Kit, Blanking plug | | | 99052475 | 1 | |
| | 252b | Plug cpl. | | | | | 4 |
| | 252b | Afsluitplug | | | | | 1 |
| - | | Kit, kabelwartel | | | 98736096 | 1 | |
| | 293 | Cable glands set | | | | | 1 |
| - | | Kit, connectoren | | | 98403113 | 1 | |
| | 266 | Connector plug 10-pole | | | | | 1 |
| | 266 | Connector plug 2-pole | | | | | 1 |
| | 266 | Connector plug 8-pole | | | | | 1 |
| | 266 | Connector plug 8-pole | | | | | 1 |
| | 266 | Connector plug 8-pole | | | | | 1 |

| Pos | Omschrijving | Opmerking tekst | Classificatie Gegevens | Onderdeelnr. | Aantal | Eenheid |
|---|---|---|---|---|---|---|
| 266 | Connector plug 3-pole | | | | | 1 |
| 266 | Connector plug 3-pole | | | | | 1 |
| 266 | Connector plug 3-pole | | | | | 1 |
| - | Kit, control box | | | 98878612 | 1 | |
| 251d | Pan head thread forming screw | | | | | 4 |
| 251b | Regelunit | | | | | 1 |
| 251a | Control box cpl. | | | | | 1 |
| 252b | Plug cpl. | | | | | 4 |
| 252b | Afsluitplug | | | | | 1 |
| 266 | Connector plug 10-pole | | | | | 1 |
| 266 | Connector plug 8-pole | | | | | 1 |
| 266 | Connector plug 8-pole | | | | | 1 |
| 266 | Connector plug 8-pole | | | | | 1 |
| 266 | Connector plug 3-pole | | | | | 1 |
| 266 | Connector plug 3-pole | | | | | 1 |
| 266 | Connector plug 3-pole | | | | | 1 |
| 268a | Pomphuis | | | | | 1 |
| 268 | Pan head screw | | | | | 1 |
| 273b | Accu | | | | | 1 |
| 273a | Cross recess Pan head screw | | | | | 3 |
| 273 | Funct. Module cpl. | | | | | 1 |
| 275a | Pen | | | | | 1 |
| 277b | Veer | | | | | 4 |
| 277a | Cross recess Pan head screw | | | | | 1 |
| 277 | Deksel | | | | | 1 |
| 286 | Spacer | | | | | 1 |
| 287 | Deksel | | | | | 1 |
| 288b | Ringhouder | | | | | 8 |
| 288a | Pan head thread forming screw | | | | | 8 |
| 288 | Kabelklem | | | | | 4 |
| 289a | Pan head thread forming screw | | | | | 1 |
| 289 | Kabelklem | | | | | 1 |
| 290 | Bedieningspaneel, compl. | | | | | 1 |
| 301 | Draadbrug | | | | | 1 |
| - | Kit, Control box upper | | | 98869865 | 1 | |
| 251d | Pan head thread forming screw | | | | | 4 |
| 251b | Regelunit | | | | | 1 |
| - | Kit, Control panel | | | 98939973 | 1 | |
| 290 | Bedieningspaneel, compl. | | | | | 1 |
| - | Kit, cover | | | 98330622 | 1 | |
| 287 | Deksel | | | | | 1 |
| - | Kit, end shield (NDE) | | | 98869882 | 1 | |
| 156c | Afdichtingsring | | | | | 1 |
| 156a | End shield NDE | | | | | 1 |
| 157 | O-ring | | Diameter: 52<br>Materiaal type: NBR<br>Dikte: 3 | | | 1 |
| 158 | Waved washer | | | | | 1 |
| 206 | Pan head thread forming screw | | | | | 4 |

| Pos | Omschrijving | Opmerking tekst | Classificatie Gegevens | Onderdeelnr. | Aantal | Eenheid |
|---|---|---|---|---|---|---|
| - | Kit, ventilator | | | 98869876 | 1 | |
| 152 | Pan head thread forming screw | | | | | 4 |
| 156c | Afdichtingsring | | | | | 1 |
| 156 | Ventilator | | | | | 1 |
| - | Kit, ventilatorhuis | | | 99957566 | 1 | |
| 151 | Ventilatorkap | | | | | 1 |
| 152 | Pan head thread forming screw | | | | | 4 |
| - | Kit, flange (DE) | | | 98869888 | 1 | |
| | Glue | | | | | 0 |
| 156c | Afdichtingsring | | | | | 1 |
| 156b | Flens | | | | | 1 |
| 201c | Aftapplug | | | | | 3 |
| - | Kit, Funct. module | | | 98334777 | 1 | |
| 273a | Cross recess Pan head screw | | | | | 5 |
| 273 | Funct. Module cpl. | | | | | 1 |
| 275a | Pen | | | | | 1 |
| 286 | Spacer | | | | | 1 |
| - | Kit, Isolation cover | | | 98859508 | 1 | |
| 277b | Veer | | | | | 4 |
| 277a | Cross recess Pan head screw | | | | | 1 |
| 277 | Deksel | | | | | 1 |
| - | Kit, Lower part cpl. | | | 98859571 | 1 | |
| 178 | Pan head thread forming screw | | | | | 4 |
| 251a | Control box cpl. | | | | | 1 |
| 275a | Pen | | | | | 1 |
| 277a | Cross recess Pan head screw | | | | | 1 |
| 277 | Deksel | | | | | 1 |
| - | Kit, motor | | | 99010735 | 1 | |
| | Glue | | | | | 0 |
| | Terminal | | | | | 3 |
| 99a | Ringhouder | | | | | 1 |
| 99 | Ringhouder | | | | | 1 |
| 111 | Kogellager | | | | | 1 |
| 111 | Kogellager | | | | | 1 |
| 150 | Stator w/housing | | | | | 1 |
| 151 | Ventilatorkap | | | | | 1 |
| 152 | Pan head thread forming screw | | | | | 4 |
| 156d | Pakking | | | | | 1 |
| 156c | Afdichtingsring | | | | | 1 |
| 156c | Afdichtingsring | | | | | 1 |
| 156b | Flens | | | | | 1 |
| 156a | End shield NDE | | | | | 1 |
| 156 | Ventilator | | | | | 1 |
| 157 | O-ring | | Diameter: 52<br>Materiaal type: NBR<br>Dikte: 3 | | | 1 |
| 158 | Waved washer | | | | | 1 |
| 172 | Shaft w/rotor | | | | | 1 |
| 181 | Pan head staybolt | | | | | 4 |
| 186 | Aftapplug | | | | | 3 |
| 190 | Eyebolt | | | | | 2 |

| Pos | Omschrijving | Opmerking tekst | Classificatie Gegevens | Onderdeelnr. | Aantal | Eenheid |
|---|---|---|---|---|---|---|
| 203 | Terminal plug | | | | 1 | |
| 289a | Pan head thread forming screw | | | | 2 | |
| - | Kit, plug | | | 99028676 | 1 | |
| 152 | Pan head thread forming screw | | | | 2 | |
| 203 | Terminal plug | | | | 1 | |
| 205 | Pakking | | | | 1 | |
| - | Kit, schroeven | | | 99028712 | 1 | |
| 268a | Pomphuis | | | | 1 | |
| 268 | Pan head screw | | | | 1 | |
| 288b | Ringhouder | | | | 8 | |
| 288a | Pan head thread forming screw | | | | 8 | |
| 288 | Kabelklem | | | | 4 | |
| 289a | Pan head thread forming screw | | | | 1 | |
| 289 | Kabelklem | | | | 1 | |
| - | Kit, ankerbouten | | | 98881544 | 1 | |
| 181 | Pan head staybolt | | | | 4 | |
| 111 | Kogellager | | | 99083449 | 1 | |
| 111 | Kogellager | | | 97501069 | 1 | |
| 152 | Pan head thread forming screw | | | 99834207 | 4 | |
| 152 | Pan head thread forming screw | | | 99814578 | 4 | |
| 158 | Waved washer | | | 99804989 | 1 | |
| 159a | Afdichtingsring | | | 97689816 | 1 | |
| 186 | Aftapplug | | | 99980519 | 3 | |
| 251d | Pan head thread forming screw | | | 98995460 | 4 | |
| 266 | Connector plug 3-pole | | | 99421265 | 1 | |
| 2a | Pompkop | | | 98681106 | 1 | pcs |
| + 4a | Chamber w. bearing cpl. | | | 96547652 | 2 | pcs |
| + 4a | Chamber w. bearing cpl. | | | 98371274 | 2 | pcs |
| - 4 | Chamber cpl. | | | 96547651 | 9 | pcs |
| 45 | Nekring | | | 96547603 | 1 | |
| 65 | Retainer | | | 97911446 | 1 | |
| + 4 | Chamber cpl. | | | 98371272 | 9 | pcs |
| + 5a | Chamber cpl. | | | 98371269 | 1 | pcs |
| 6 | Pomphuis | | | 96588138 | 1 | pcs |
| 7.a | Combi Slot Torx screw | | | 96886324 | 4 | pcs |
| 7 | Koppelingsbeschermer | | | 96603690 | 2 | pcs |
| 10 | As-pen | | Diameter: 5<br>Lengte: 26 | 96536473 | 1 | pcs |
| 10 | As-pen | | Diameter: 5<br>Lengte: 26 | 96587588 | 1 | pcs |
| + 18 | Ontluchtingsschroef | | | 96547461 | 1 | pcs |
| + 18 | Ontluchtingsschroef | | | 95061351 | 1 | pcs |
| - 25a | Priming valve cpl. | | | 96588242 | 1 | pcs |
| 38 | O-ring | | | 99198815 | 1 | |
| 38 | O-ring | | | 99412727 | 1 | |
| 25 | Plug | | | 96536013 | 1 | pcs |
| 26 | Ankerbout | | Lengte: 349<br>Draad: M12 | 98907006 | 4 | pcs |
| 28 | Hex head screw | | Lengte: 25<br>Draad: M8 | 99335941 | 4 | pcs |
| 32 | Ring | | Aanduiding: DIN 125 A<br>Binnendiameter: 13<br>Buitendiameter: 24<br>Dikte: 2,5 | 99883474 | 4 | pcs |
| 36 | Moer | | Draad: M12 | 96620479 | 4 | pcs |
| 37 | O-ring | | | 96547656 | 2 | pcs |
| 38 | O-ring | | | 99198815 | 2 | pcs |
| 38 | O-ring | | | 99412727 | 2 | pcs |

| | Pos | Omschrijving | Opmerking tekst | Classificatie Gegevens | Onderdeelnr. | Aantal | Eenheid |
|---|---|---|---|---|---|---|---|
| + | 44a | Guide vane cpl. | | | 96547658 | 1 | pcs |
| + | 44a | Guide vane cpl. | | | 98681144 | 1 | pcs |
| | 47a | Lager ring | | | 97905743 | 2 | pcs |
| | 47a | Lager ring | | | 96547649 | 2 | pcs |
| | 49 | Impeller cpl. | | | 96547648 | 12 | pcs |
| | 49 | Impeller cpl. | | | 98394422 | 12 | pcs |
| | 51 | Shaft, spline, cpl. | | | 98368519 | 1 | pcs |
| | 55 | Buitenste bus | | | 98811258 | 1 | pcs |
| | 60 | Formed wire spring | | | 99935918 | 1 | pcs |
| | 64c | Klem, splined | | Binnendiameter: 8,5 | 98496968 | 1 | pcs |
| | | | | Buitendiameter: 15 | | | |
| | 64a | Afstandsbus | | Lengte: 13.00 | 96536452 | 2 | pcs |
| | 64a | Afstandsbus | | Lengte: 13.00 | 98520104 | 2 | pcs |
| | 64 | Afstandsbus | | Lengte: 26.0 | 96536304 | 9 | pcs |
| | 66 | Wedge lock washer | | | 96536157 | 1 | pcs |
| | 66 | Wedge lock washer | | | 92575609 | 1 | pcs |
| | 67 | Borgmoer | | Draad: M8 | 98277008 | 1 | pcs |
| | 69 | Afstandsbus | | Lengte: 2.00 | 96536451 | 1 | pcs |
| + | 105 | Asafdichting | | Materiaal type: HQQE | 96983415 | 1 | pcs |
| | 441b | Pakking | | | 96536206 | 2 | pcs |
| + | 441a | Flens | | Draad: RP 1 | 96547454 | 2 | pcs |