Inventflow: Grundfos A-partner

Grundfos CRE 5-16 A-FGJ-A-E-HQQE

Bekijk de pomp hier:
https://inventflow.nl/nl/pompenfilter/cre/grundfos-cre-5-16-a-fgj-a-e-hqqe

Contact

info@inventflow.nl
+31 (0) 546 45 80 72

Datablad

Aantal	Omschrijving
1	**CRE 5-16 A-FGJ-A-E-HQQE**

Artikelnr.: 99072193

Verticale, meertraps centrifugaalpomp met zuig- en persopeningen op hetzelfde niveau (inline). De pompkop en voet zijn van gietijzer – alle andere natte delen van roestvaststaal. Een cartridgeasafdichting waarborgt een hoge betrouwbaarheid, veilige hantering en gemakkelijke service en toegankelijkheid. Krachtoverbrenging via een gedeelde koppeling. Aansluiting leidingwerk via gecombineerde DIN-ANSI-JIS-flenzen.

De pomp is uitgerust met een 3-fase, ventilatorgekoelde synchrone motor met permanente magneet. De motorefficiëncy wordt aangeduid als IE5, overeenkomstig IEC 60034-30-2.

De motor omvat een frequentieregelaar en PI-regelaar in de motorklemmenkast. Hierdoor is een continu variabele regeling van het motortoerental mogelijk, hetgeen aanpassing van de prestaties op een bepaalde vereiste mogelijk maakt. Een bedieningspaneel op de motorklemmenkast maakt de instelling mogelijk van het gewenste setpoint alsmede het instellen van de pomp op "Min." of "Max." bedrijf of op "Stop". De Grundfos Eye-indicator op het bedieningspaneel biedt een visuele indicatie van de pompstatus:

- "Ingeschakeld": Motor loopt (roterende groene indicator is aan) of loopt niet (groene indicator is continu aan)
- "Waarschuwing": Motor loopt nog (roterende gele indicator is aan) of is gestopt (gele indicator is continu aan)
- "Alarm": Motor is gestopt (knipperende rode indicator is aan).

Communicatie met de pomp is mogelijk via Grundfos GO Remote (accessoire). Met de afstandsbediening is verdere instelling mogelijk en tevens het uitlezen van een aantal parameters zoals "Actuele waarde", "Toerental", "Vermogen" en totaal "Opgenomen vermogen".

De klemmenbox is voorzien van een aantal ingangen en uitgangen waardoor de motor gebruikt kan worden in geavanceerde toepassingen waar veel ingangen en uitgangen nodig zijn:

- twee vaste digtale ingangen
- drie analoge ingangen, 0(4)-20 mA, 0-5 V, 0-10 V, 0,5 - 3,5 V
- 5 V voedingsspanning naar potentiometer en sensor
- één analoge uitgang, 0-10 V, 0(4)-20 mA
- twee configureerbare digitale ingangen of open-collector uitgangen
- twee Pt100/Pt1000 ingangen
- LiqTec, droogloopbeveiliging sensoringang
- Grundfos Digital Sensor ingang en uitgang
- 24 V voedingsspanning voor sensoren
- twee signaalrelaisuitgangen (potentiaalvrije contacten)
- GENIbus aansluiting
- interface voor Grundfos CIM fieldbus-module.

Vloeistof:

Te verpompen medium:	Water
Bereik vloeistoftemperatuur:	-20 .. 120 °C
Medium temperatuur tijdens bedrijf:	20 °C
Dichtheid:	998.2 kg/m³

Technisch:

Toerental waarop de pompgegevens zijn gebaseerd:	3520 omw/min
Nominaal debiet:	6.9 m³/u
Nominale opvoerhoogte:	119.7 m
Plaatsing:	Verticaal
Asafdichting arrangement:	Enkel
Code voor asafdichting:	HQQE
Keurmerken op typeplaat:	CE,EAC,UKCA,WRAS,ACS
Curve tolerantie:	ISO9906:2012 3B

Materialen:

Pomphuis:	Gietijzer EN 1561 EN-GJL-200

Aantal	Omschrijving	
		ASTM A48-25B
	Waaier:	Roestvast staal
		EN 1.4301
		AISI 304
	Lager:	SIC
	Installatie:	
	Maximum ambient temperature:	50 °C
	Maximale bedrijfsdruk:	25 bar
	Max. druk bij toegestane temp:	25 bar / 120 °C
		25 bar / -20 °C
	Type aansluiting:	DIN / ANSI / JIS
	Maat van de zuigaansluiting:	DN 25/32
	Maat van de persaansluiting:	DN 25/32
	Druktrap voor leidingaansluiting:	PN 25
	Druktrap van de zuigaansluiting:	250 lb
	Flensmaat van de motor:	FT130
	Elektrische gegevens:	
	Motor standaard:	IEC
	Motortype:	112MC
	IE efficiëntieklasse:	IE5
	Nominaal vermogen - P2:	4 kW
	Vermogen (P2) benodigd voor pomp:	4 kW
	Netfrequentie:	50 / 60 Hz
	Nominale spanning:	3 x 380-500 V
	Nominaalstroom:	7.60-6.20 A
	Cos phi - power factor:	0.92-0.87
	Nominaal toerental:	360-4000 omw/min
	Rendement:	92.2%
	Motorrendement bij nominale belasting:	92.2 %
	Dichtheidsklasse (IEC 34-5):	IP55
	Isolatie klasse (IEC 85):	F
	Motor Nr.:	98971050
	Regeling:	
	Frequency converter:	Geïntegreerd
	Druksensor:	N
	Overige:	
	Minimale Efficiëntie Index, MEI ≥:	0.57
	DOE Pump Energy Index CL:	0.00
	DOE Pump Energy Index VL:	0.00
	Netto gewicht:	53.9 kg
	Bruto gewicht:	74.9 kg
	Transportvolume:	0.285 m³
	Danish VVS No.:	386002016
	Land van herkomst:	HU
	HS code:	84137075

99072193 CRE 5-16 A-FGJ-A-E-HQQE

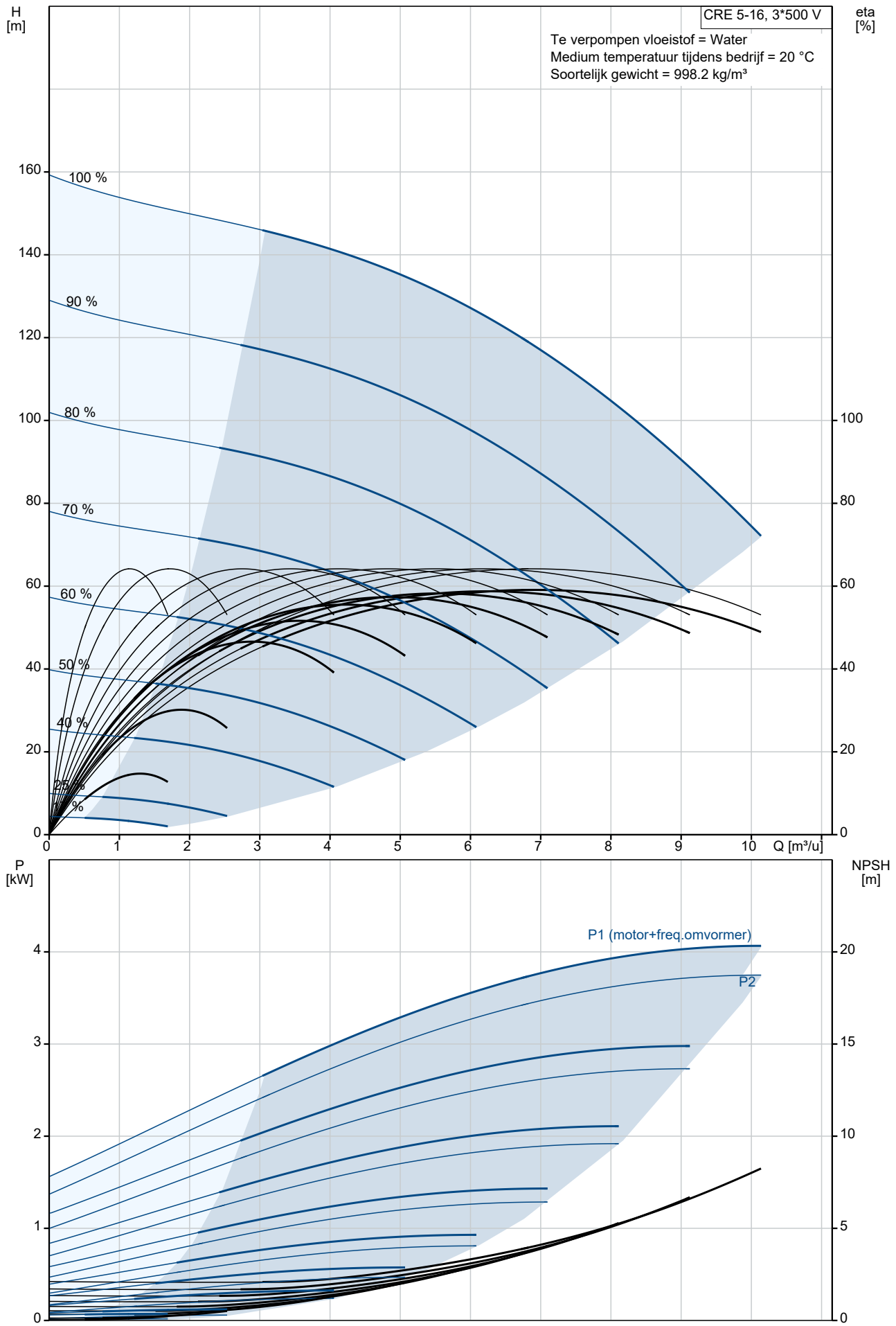

Omschrijving	Specificatie
Algemene informatie:	
Productnaam::	CRE 5-16 A-FGJ-A-E-HQQE
Productnummer::	99072193
EAN nummer::	5712606206476
Technisch:	
Toerental waarop de pompgegevens zijn gebaseerd:	3520 omw/min
Nominaal debiet:	6.9 m³/u
Nominale opvoerhoogte:	119.7 m
Maximale opvoerhoogte:	157.4 m
Trappen:	16
Waaiers:	16
Aantal gereduceerde waaiers:	0
Lage NPSH:	N
Plaatsing:	Verticaal
Asafdichting arrangement:	Enkel
Code voor asafdichting:	HQQE
Keurmerken op typeplaat:	CE,EAC,UKCA,WRAS,ACS
Curve tolerantie:	ISO9906:2012 3B
Pomp versie:	A
Model:	A
Materialen:	
Pomphuis:	Gietijzer
Pomphuis:	EN 1561 EN-GJL-200
Pomphuis:	ASTM A48-25B
Waaier:	Roestvast staal
Waaier:	EN 1.4301
Waaier:	AISI 304
Materiaal code:	A
Code voor rubber:	E
Lager:	SIC
Installatie:	
Maximum ambient temperature:	50 °C
Maximale bedrijfsdruk:	25 bar
Max. druk bij toegestane temp:	25 bar / 120 °C
Max. druk bij toegestane temp:	25 bar / -20 °C
Type aansluiting:	DIN / ANSI / JIS
Maat van de zuigaansluiting:	DN 25/32
Maat van de persaansluiting:	DN 25/32
Druktrap voor leidingaansluiting:	PN 25
Druktrap van de zuigaansluiting:	250 lb
Flensmaat van de motor:	FT130
Code voor leidingaansluiting:	FGJ
Vloeistof:	
Te verpompen medium:	Water
Bereik vloeistoftemperatuur:	-20 .. 120 °C
Medium temperatuur tijdens bedrijf:	20 °C
Dichtheid:	998.2 kg/m³
Elektrische gegevens:	
Motor standaard:	IEC
Motortype:	112MC
IE efficiëntieklasse:	IE5
Nominaal vermogen - P2:	4 kW
Vermogen (P2) benodigd voor pomp:	4 kW
Netfrequentie:	50 / 60 Hz
Nominale spanning:	3 x 380-500 V
Nominaalstroom:	7.60-6.20 A
Cos phi - power factor:	0.92-0.87
Nominaal toerental:	360-4000 omw/min
Rendement:	92.2%
Motorrendement bij nominale belasting:	92.2 %
Dichtheidsklasse (IEC 34-5):	IP55
Isolatie klasse (IEC 85):	F

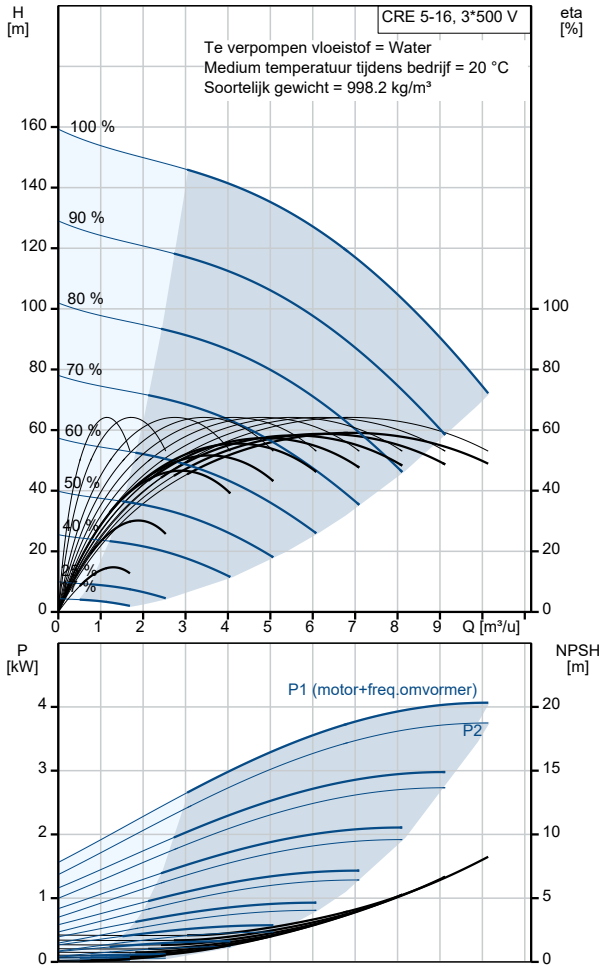

Omschrijving	Specificatie
Motorbeveiliging:	ELEC
Motor Nr.:	98971050
Regeling:	
Controle panel:	Standard
Functionele Module:	FM300-ADVANCED
Frequentie omvormer:	Geïntegreerd
Druksensor:	N
Overige:	
Minimale Efficiëntie Index, MEI ≥:	0.57
DOE Pump Energy Index CL:	0.00
DOE Pump Energy Index VL:	0.00
Netto gewicht:	53.9 kg
Bruto gewicht:	74.9 kg
Transportvolume:	0.285 m³
Configuratie bestand nr:	99058898
Danish VVS No.:	386002016
Land van herkomst:	HU
HS code:	84137075

99072193 CRE 5-16 A-FGJ-A-E-HQQE

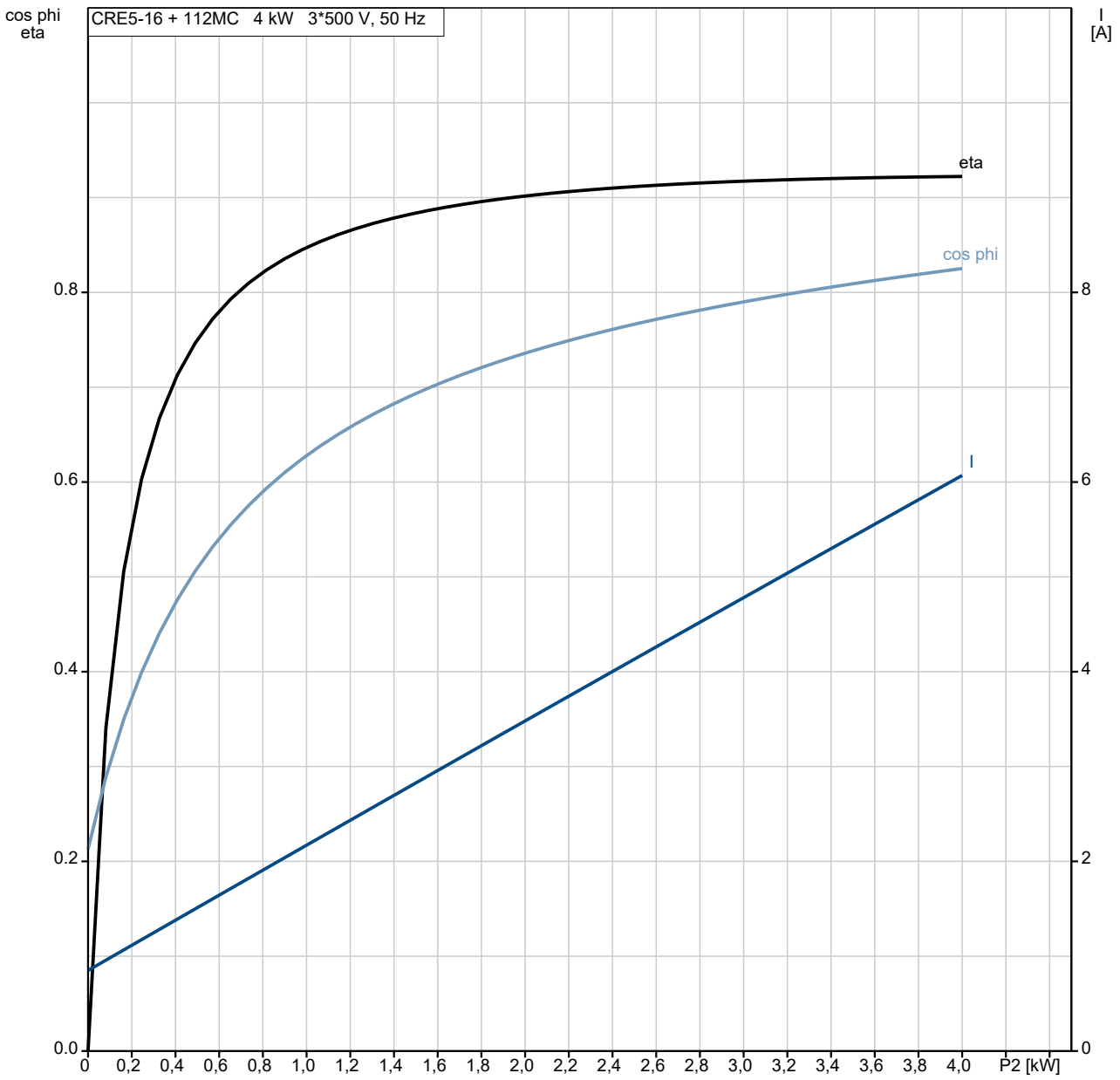

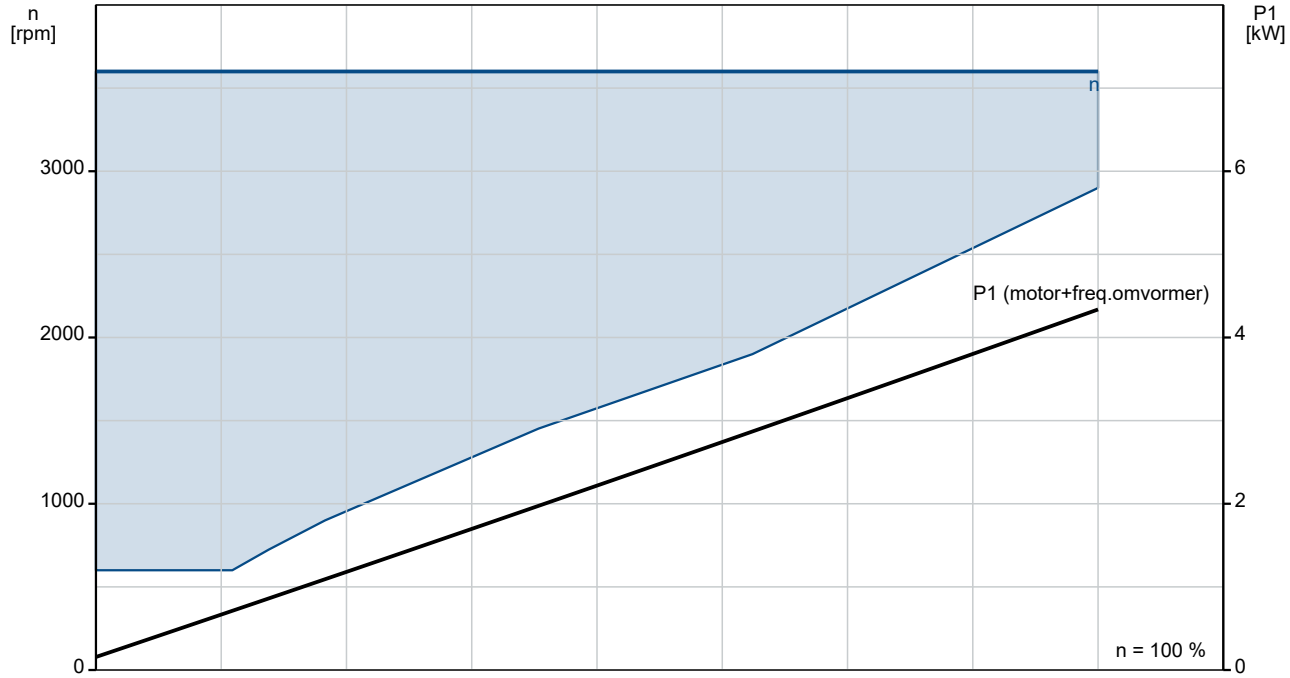

99072193 CRE 5-16 A-FGJ-A-E-HQQE

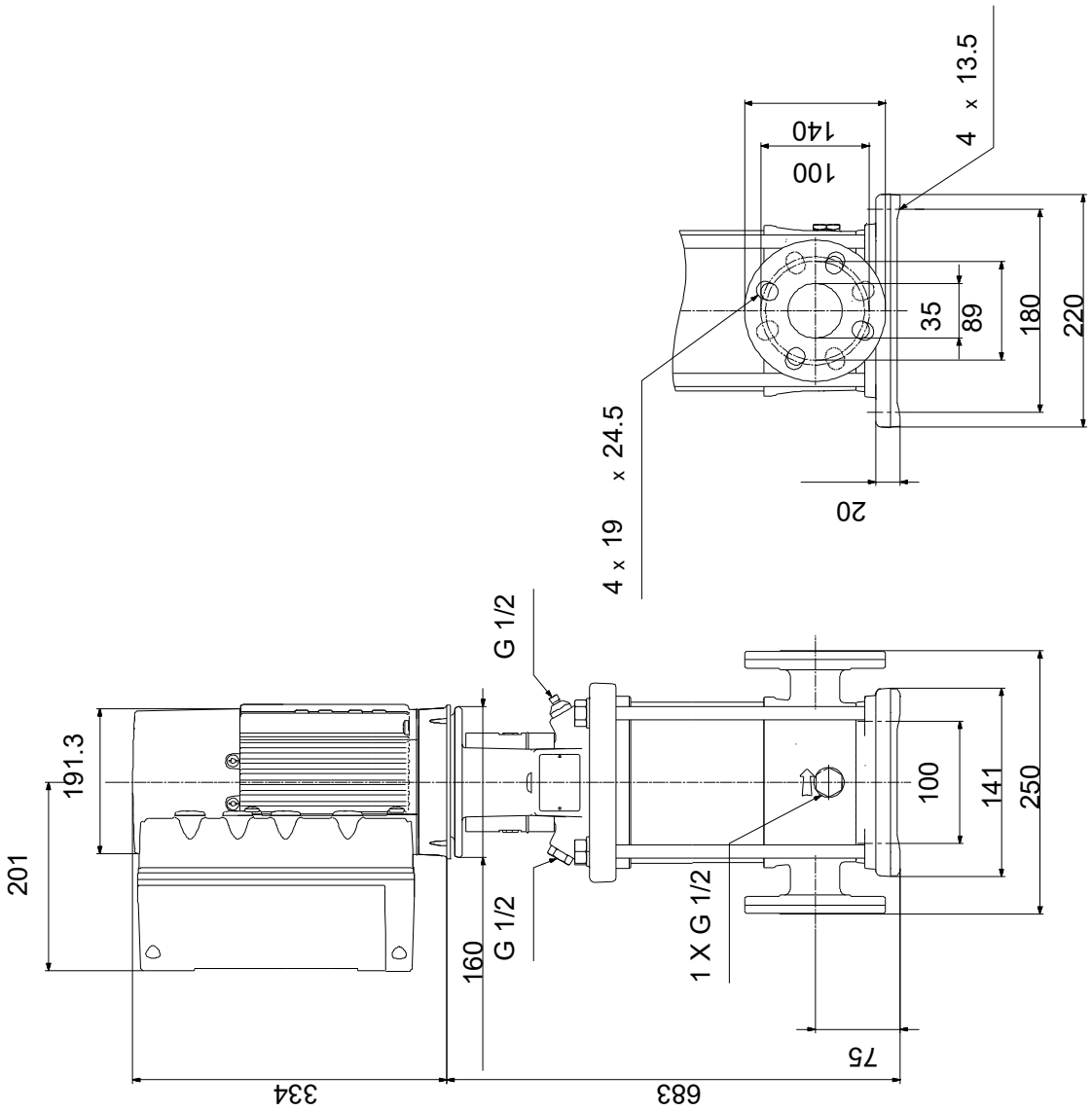

Opm! Alle unit's zijn in [mm] tenzij anders aangegeven.
Disclaimer: Deze eenvoudige maatschets toont u niet alle details.

Service onderdelen CRE 5-16, Artikelnr. 99072193
Geproduceerd na 1632 (productiejaar en weeknummer)

	Pos	Omschrijving	Opmerking tekst	Classificatie Gegevens	Onderdeelnr.	Aantal	Eenheid
-	80	Kit, chamber stack			96453589	1	pcs
-	4a	Chamber w. bearing cpl.				3	
		Vane					1
		Houder voor lager					1
		Guide vane					6
		Kamer					1
	45	Nekring					1
	47	Lagerbus					1
	65	Retainer					1
	65	Houder voor afasafdichtingsring					1
-	4	Chamber cpl.				12	
		Vane					1
		Plaat					1
		Guide vane					6
	5a	Kamer					1
	45	Nekring					1
	65	Retainer					1
	65	Houder voor afasafdichtingsring					1
-	5a	Chamber cpl.				1	
		Vane					1
		Guide cup					1
	5a	Kamer					1
	45	Nekring					1
	65	Retainer					1
	65	Houder voor afasafdichtingsring					1
-	44a	Guide vane cpl.				1	
		Plaat					1
		Guide vane					6
	50	Top plate					1
	47a	Lager ring				3	
	49	Impeller cpl.				16	
	51	Shaft, spline, cpl.				1	
	64d	Afstandsbus		Binnendiameter: 12,85		1	
				Buitendiameter: 15,85			
				Lengte: 4,50			
	64c	Klem, splined		Binnendiameter: 8,5		1	
				Buitendiameter: 15			
	64a	Afstandsbus		Lengte: 13.00		3	
	64	Afstandsbus		Lengte: 26.0		12	
	66	Wedge lock washer				1	
	67	Borgmoer		Draad: M8		1	
	69	Afstandsbus		Lengte: 2.00		1	
-		Kit, koppeling			00415063	1	pcs
	9	Hex socket head cap screw		Aanduiding: DIN 912		4	
				Lengte: 25			
				Draad: M8			
	10a	Koppelingshelft				2	
	10	As-pen		Diameter: 5		1	
				Lengte: 26			
-		Kit, koppelingsbeschermer			96505131	1	pcs
	7a	Combi Slot Torx screw				4	
	7	Koppelingsbeschermer				2	
-		Kit, Pakkingen			96455090	1	pcs
	37	O-ring				2	
	38	O-ring				1	
	38	O-ring				2	
	109	O-ring		Diameter: 22,00		1	
				Materiaal type: EPDM			
				Dikte: 2,75			

	Pos	Omschrijving	Opmerking tekst	Classificatie Gegevens	Onderdeelnr.	Aantal	Eenheid
-		Kit, plug			96505133	1	pcs
-	18	Ontluchtingsschroef				1	
		Spindle					1
		Plug					1
	23b	Spindle				1	
	25	Plug				1	
	25	Plug				1	
	38	O-ring				1	
	38	O-ring				2	
	38	O-ring		Diameter: 16,3		1	
				Materiaal type: FKM			
				Dikte: 2,4			
	38	O-ring		Diameter: 16,3		2	
				Materiaal type: FKM			
				Dikte: 2,4			
-		Kit, asafdichting HQQE			96455086	1	pcs
+	105	Asafdichting		Materiaal type: HQQE		1	
-		Kit, slijtdelen		Materiaal type: SIC	96455098	1	pcs
-	4a	Chamber w. bearing cpl.				3	
		Vane					1
		Retainer					1
		Guide vane					6
		Kamer					1
	45	Nekring					1
	47	Lagerbus					1
	65	Retainer					1
	65	Nekring houder					1
	45	Nekring				13	
	47a	Lager ring				3	
	64c	Klem, splined		Binnendiameter: 8,5		1	
				Buitendiameter: 15			
	64a	Afstandsbus		Lengte: 13.00		3	
	65	Nekring houder				13	
	66	Wedge lock washer				1	
	67	Borgmoer		Draad: M8		1	
	441b	Pakking				2	
-		Motor				1	pcs
-		Kit, Blanking plug			99052475	1	
	252b	Plug cpl.					4
	252b	Afsluitplug					1
-		Kit, kabelwartel			98736096	1	
	293	Cable glands set					1
-		Kit, connectoren			98403113	1	
	266	Connector plug 10-pole					1
	266	Connector plug 2-pole					1
	266	Connector plug 8-pole					1
	266	Connector plug 8-pole					1
	266	Connector plug 8-pole					1
	266	Connector plug 3-pole					1
	266	Connector plug 3-pole					1
	266	Connector plug 3-pole					1
-		Kit, control box			98878612	1	
	251d	Pan head thread forming screw					4
	251b	Regelunit					1
	251a	Control box cpl.					1
	252b	Plug cpl.					4
	252b	Afsluitplug					1
	266	Connector plug 10-pole					1

Pos	Omschrijving	Opmerking tekst	Classificatie Gegevens	Onderdeelnr.	Aantal	Eenheid
266	Connector plug 8-pole				1	
266	Connector plug 8-pole				1	
266	Connector plug 8-pole				1	
266	Connector plug 3-pole				1	
266	Connector plug 3-pole				1	
266	Connector plug 3-pole				1	
268a	Pomphuis				1	
268	Pan head screw				1	
273b	Accu				1	
273a	Cross recess Pan head screw				3	
273	Funct. Module cpl.				1	
275a	Pen				1	
277b	Veer				4	
277a	Cross recess Pan head screw				1	
277	Deksel				1	
286	Spacer				1	
287	Deksel				1	
288b	Ringhouder				8	
288a	Pan head thread forming screw				8	
288	Kabelklem				4	
289a	Pan head thread forming screw				1	
289	Kabelklem				1	
290	Bedieningspaneel, compl.				1	
301	Draadbrug				1	
-	Kit, Control box upper			98869865	1	
251d	Pan head thread forming screw				4	
251b	Regelunit				1	
-	Kit, Control panel			98939973	1	
290	Bedieningspaneel, compl.				1	
-	Kit, cover			98330622	1	
287	Deksel				1	
-	Kit, end shield (NDE)			98869883	1	
156c	Afdichtingsring				1	
156a	End shield NDE				1	
157	O-ring		Diameter: 62 Materiaal type: NBR Dikte: 3		1	
158	Waved washer				1	
206	Pan head thread forming screw				4	
-	Kit, ventilator			98869877	1	
152	Pan head thread forming screw				4	
156c	Afdichtingsring				1	
156	Ventilator				1	
-	Kit, ventilatorhuis			99957566	1	
151	Ventilatorkap				1	
152	Pan head thread forming screw				4	
-	Kit, flange (DE)			98966301	1	
	Glue				0	
156c	Afdichtingsring				1	
156b	Flens				1	

Pos	Omschrijving	Opmerking tekst	Classificatie Gegevens	Onderdeelnr.	Aantal	Eenheid
201c	Aftapplug					3
-	Kit, Funct. module			98334777	1	
273a	Cross recess Pan head screw					5
273	Funct. Module cpl.					1
275a	Pen					1
286	Spacer					1
-	Kit, Isolation cover			98859508	1	
277b	Veer					4
277a	Cross recess Pan head screw					1
277	Deksel					1
-	Kit, Lower part cpl.			98859571	1	
178	Pan head thread forming screw					4
251a	Control box cpl.					1
275a	Pen					1
277a	Cross recess Pan head screw					1
277	Deksel					1
-	Kit, motor			99010750	1	
	Glue					0
	Terminal					3
111	Kogellager		Aanduiding: 6206.2Z.C3.SYN			1
150	Stator w/housing					1
151	Ventilatorkap					1
152	Pan head thread forming screw					4
153	Hoekcontactlager					1
156d	Pakking					1
156c	Afdichtingsring					1
156c	Afdichtingsring					1
156b	Flens					1
156a	End shield NDE					1
156	Ventilator					1
157	O-ring		Diameter: 62 Materiaal type: NBR Dikte: 3			1
158	Waved washer					2
172	Shaft w/rotor					1
181	Pan head staybolt					4
186	Aftapplug					3
190	Eyebolt					2
201b	Blind plug					1
203	Terminal plug					1
289a	Pan head thread forming screw					2
-	Kit, plug			99028676	1	
152	Pan head thread forming screw					2
203	Terminal plug					1
205	Pakking					1
-	Kit, schroeven			99028712	1	
268a	Pomphuis					1
268	Pan head screw					1
288b	Ringhouder					8

	Pos	Omschrijving	Opmerking tekst	Classificatie Gegevens	Onderdeelnr.	Aantal	Eenheid
	288a	Pan head thread forming screw				8	
	288	Kabelklem				4	
	289a	Pan head thread forming screw				1	
	289	Kabelklem				1	
-		Kit, ankerbouten			98881543	1	
	181	Pan head staybolt				4	
	111	Kogellager		Aanduiding: 6206.2Z.C3.SYN	99078033	1	
	111	Kogellager		Aanduiding: 6206.2Z.C3.SYN	97501070	1	
	152	Pan head thread forming screw			99834207	4	
	152	Pan head thread forming screw			99814578	4	
	153	Hoekcontactlager			99078040	1	
	153	Hoekcontactlager			96550559	1	
	186	Aftapplug			99980519	3	
	251d	Pan head thread forming screw			98995460	4	
	266	Connector plug 3-pole			99421265	1	
	2a	Pompkop			98681106	1	pcs
+	4a	Chamber w. bearing cpl.			96547652	3	pcs
+	4a	Chamber w. bearing cpl.			98371274	3	pcs
-	4	Chamber cpl.			96547651	12	pcs
	45	Nekring			96547603	1	
	65	Retainer			97911446	1	
+	4	Chamber cpl.			98371272	12	pcs
+	5a	Chamber cpl.			98371269	1	pcs
	6	Pomphuis			96588146	1	pcs
	7.a	Combi Slot Torx screw			96886324	4	pcs
	7	Koppelingsbeschermer			96603690	2	pcs
	10	As-pen		Diameter: 5	96536473	1	pcs
				Lengte: 26			
	10	As-pen		Diameter: 5	96587588	1	pcs
				Lengte: 26			
+	18	Ontluchtingsschroef			96547461	1	pcs
+	18	Ontluchtingsschroef			95061351	1	pcs
-	25a	Priming valve cpl.			96588242	1	pcs
	38	O-ring			99198815	1	
	38	O-ring			99412727	1	
	25	Plug			96536013	1	pcs
	26	Ankerbout		Lengte: 454	98986332	4	pcs
				Draad: M12			
	28	Hex head screw		Lengte: 25	99335941	4	pcs
				Draad: M8			
	32	Ring		Aanduiding: DIN 125 A	99883474	4	pcs
				Binnendiameter: 13			
				Buitendiameter: 24			
				Dikte: 2,5			
	36	Moer		Draad: M12	96620479	4	pcs
	37	O-ring			96547656	2	pcs
	38	O-ring			99198815	2	pcs
	38	O-ring			99412727	2	pcs
+	44a	Guide vane cpl.			96547658	1	pcs
+	44a	Guide vane cpl.			98681144	1	pcs
	47a	Lager ring			97905743	3	pcs
	47a	Lager ring			96547649	3	pcs
	49	Impeller cpl.			96547648	16	pcs
	49	Impeller cpl.			98394422	16	pcs
	51	Shaft, spline, cpl.			98368523	1	pcs
	55	Buitenste bus			98811260	1	pcs
	60	Formed wire spring			99935918	1	pcs
	64c	Klem, splined		Binnendiameter: 8,5	98496968	1	pcs
				Buitendiameter: 15			
	64a	Afstandsbus		Lengte: 13.00	96536452	3	pcs

	Pos	Omschrijving	Opmerking tekst	Classificatie Gegevens	Onderdeelnr.	Aantal	Eenheid
	64a	Afstandsbus		Lengte: 13.00	98520104	3	pcs
	64	Afstandsbus		Lengte: 26.0	96536304	12	pcs
	66	Wedge lock washer			96536157	1	pcs
	66	Wedge lock washer			92575609	1	pcs
	67	Borgmoer		Draad: M8	98277008	1	pcs
	69	Afstandsbus		Lengte: 2.00	96536451	1	pcs
+	105	Asafdichting		Materiaal type: HQQE	96983415	1	pcs