POMPTECHNIEK • SERVICE • ONDERHOUD

Inventflow: Grundfos A-partner

Grundfos NKE 32-200/206 A1F2AE-SBQQE

Bekijk de pomp hier:
https://inventflow.nl/nl/pompenfilter/nke/grundfos-nke-32-200-206-a1f2ae-sbqqe

Contact

info@inventflow.nl
+31 (0) 546 45 80 72

Datablad

Aantal	Omschrijving
1	**NKE 32-200/206 A1F2AE-SBQQE**

Opm. De foto kan afwijken van het eigenlijke product

Artikelnr.: 99098787

Niet zelfaanzuigende, eentraps centrifugaalpomp, ontworpen conform ISO 5199 met afmetingen en nominale prestaties conform EN 733. Flenzen zijn PN 16 met afmetingen overeenkomstig EN 1092-2. De pomp is voorzien van een axiale zuigpoort, een radiale perspoort en horizontale as. De pomp is van het 'back pull-out' type waarbij het mogelijk is om de motor, de koppeling, het lagerhuis en de waaier te verwijderen zonder het pomphuis of het leidingwerk van zijn plaats te halen.

De pomp is uitgerust met een op de voet gemonteerde, ventilatorgekoelde asynchrone motor met permanente magneet. Pomp en motor zijn gemonteerd op een gemeenschappelijk basisframe.

De motor omvat een frequentieregelaar en PI-regelaar in de motorklemmenkast. Hierdoor is een continu variabele regeling van het motortoerental mogelijk, hetgeen aanpassing van de prestaties op een bepaalde vereiste mogelijk maakt.

Regeling:

Frequency converter:	Geïntegreerd
Druksensor:	N

Vloeistof:

Te verpompen medium:	Water
Bereik vloeistoftemperatuur:	-25 .. 120 °C
Medium temperatuur tijdens bedrijf:	20 °C
Dichtheid:	998.2 kg/m³

Technisch:

Toerental waarop de pompgegevens zijn gebaseerd:	2901 omw/min
Nominaal debiet:	33.51 m³/u
Pomp met motor:	Y
Nominale opvoerhoogte:	45.83 m
Werkelijke waaierdiameter:	206 mm
Nominale waaierdiameter:	200
Code voor asafdichting:	BQQE
Curve tolerantie:	ISO9906:2012 3B2
Lager ontwerp:	Standaard

Materialen:

Pomphuis:	Gietijzer
Pomp behuizing:	EN-GJL-250
Pomphuis:	ASTM class 35
Slijtring:	Brass
Waaier:	Gietijzer
	EN-GJL-200
	ASTM class 30
As:	Stainless steel
	EN 1.4301
	AISI 304
Interne coating pomphuis:	CED

Installatie:

Maximum ambient temperature:	50 °C
Maximale bedrijfsdruk:	16 bar
Leidingaansluiting standaard:	EN 1092-2
Type zuig aansluiting:	DIN
Type persaansluiting:	DIN
Maat van de zuigaansluiting:	DN 50
Maat van de persaansluiting:	DN 32

Aantal	Omschrijving
	Druktrap voor leidingaansluiting: PN 16 Type koppeling: Flexible w/o spacer Base frame design: EN/ISO Grouting: N Elektrische gegevens: Motortype: 132SF IE efficiëntieklasse: IE5 Nominaal vermogen - P2: 7.5 kW Netfrequentie: 50 Hz Nominale spanning: 3 x 380-500 V Nominaalstroom: 14.1-11.2 A Cos phi - power factor: 0.93-0.89 Nominaal toerental: 360-4000 omw/min Rendement: 92.5% Motorrendement bij nominale belasting: 92.5 % Pooltal: 2 Dichtheidsklasse (IEC 34-5): IP55 Isolatie klasse (IEC 85): F Motor Nr.: 99306756 Overige: Minimale Efficiëntie Index, MEI ≥: 0.62 Netto gewicht: 164 kg Bruto gewicht: 184 kg Transportvolume: 0.435 m³ Land van herkomst: HU HS code: 84137059

99098787 NKE 32-200/206 A1F2AE-SBQQE 50 Hz

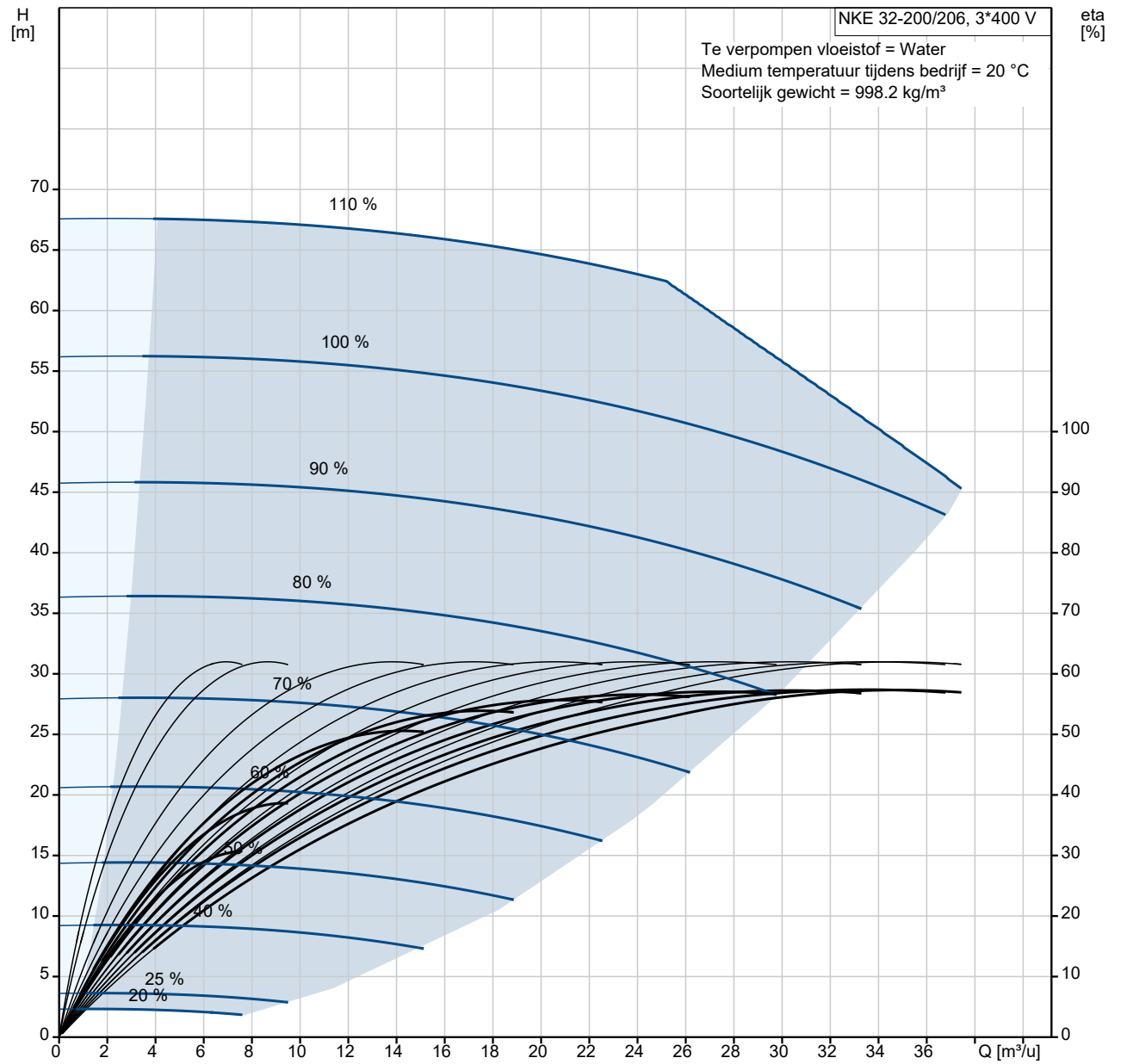

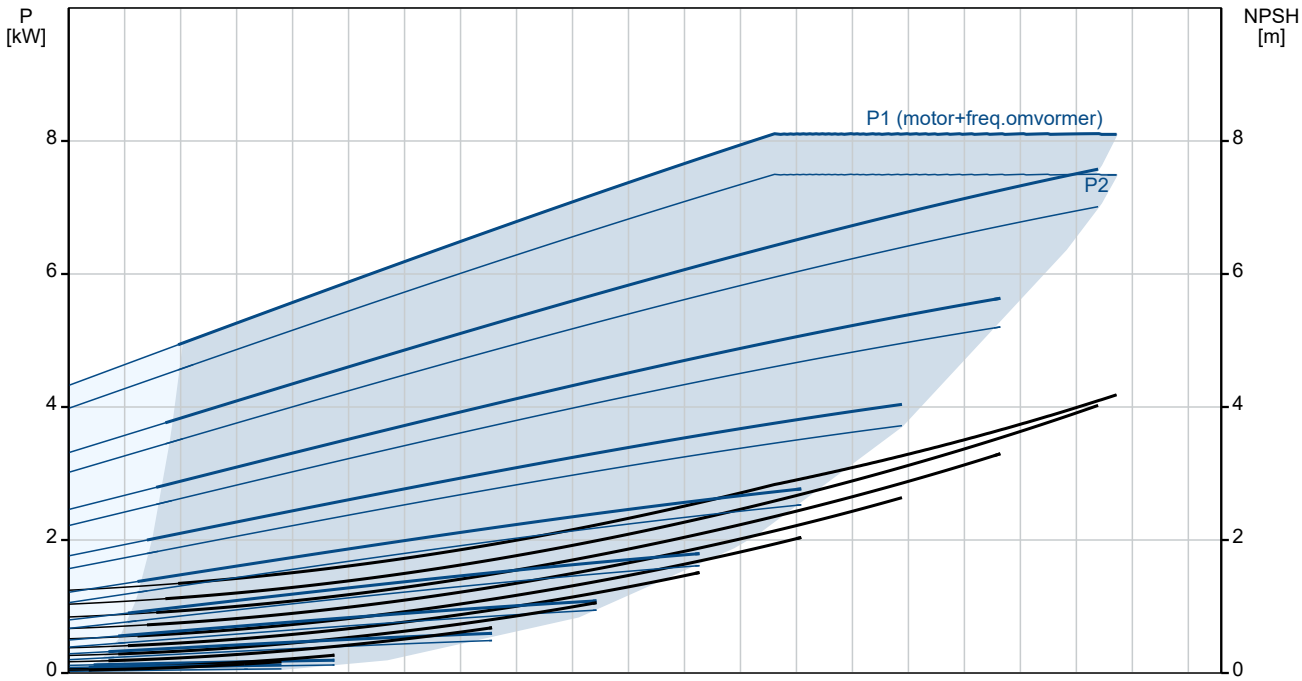

Omschrijving	Specificatie
Algemene informatie:	
Productnaam::	NKE 32-200/206 A1F2AE-SBQQE
Productnummer::	99098787
EAN nummer::	5712606730339
Technisch:	
Toerental waarop de pompgegevens zijn gebaseerd:	2901 omw/min
Nominaal debiet:	33.51 m³/u
Pomp met motor:	Y
Nominale opvoerhoogte:	45.83 m
Werkelijke waaierdiameter:	206 mm
Nominale waaierdiameter:	200
Asdiameter:	24 mm
Code voor asafdichting:	BQQE
Curve tolerantie:	ISO9906:2012 3B2
Pomp versie:	A1
Lager ontwerp:	Standaard
Materialen:	
Pomphuis:	Gietijzer
Pomp behuizing:	EN-GJL-250
Pomphuis:	ASTM class 35
Slijtring:	Brass
Waaier:	Gietijzer
Waaier:	EN-GJL-200
Waaier:	ASTM class 30
As:	Stainless steel
As:	EN 1.4301
As:	AISI 304
Interne coating pomphuis:	CED
Materiaal code:	A
Code voor rubber:	E
Installatie:	
Maximum ambient temperature:	50 °C
Maximale bedrijfsdruk:	16 bar
Leidingaansluiting standaard:	EN 1092-2
Type zuig aansluiting:	DIN
Type persaansluiting:	DIN
Maat van de zuigaansluiting:	DN 50
Maat van de persaansluiting:	DN 32
Druktrap voor leidingaansluiting:	PN 16
Type koppeling:	Flexible w/o spacer
Base frame design:	EN/ISO
Grouting:	N
Code voor leidingaansluiting:	F
Vloeistof:	
Te verpompen medium:	Water
Bereik vloeistoftemperatuur:	-25 .. 120 °C
Medium temperatuur tijdens bedrijf:	20 °C
Dichtheid:	998.2 kg/m³
Elektrische gegevens:	
Motortype:	132SF
IE efficiëntieklasse:	IE5
Nominaal vermogen - P2:	7.5 kW
Netfrequentie:	50 Hz
Nominale spanning:	3 x 380-500 V
Nominaalstroom:	14.1-11.2 A
Cos phi - power factor:	0.93-0.89
Nominaal toerental:	360-4000 omw/min
Rendement:	92.5%
Motorrendement bij nominale belasting:	92.5 %
Pooltal:	2
Dichtheidsklasse (IEC 34-5):	IP55
Isolatie klasse (IEC 85):	F

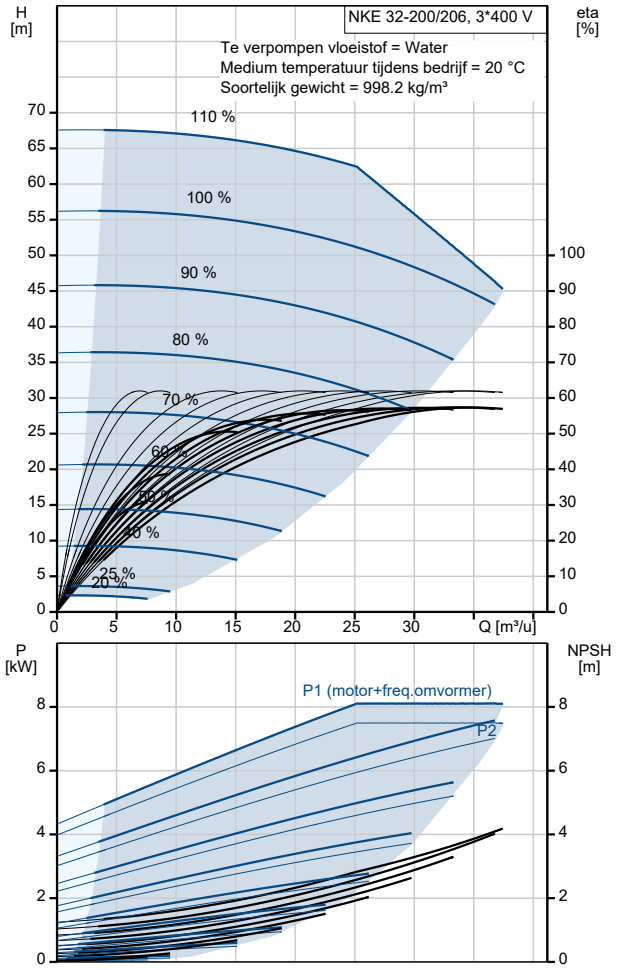

Omschrijving	Specificatie
Motorbeveiliging:	ELEC
Motor Nr.:	99306756
Regeling:	
Bedieningspaneel:	HMI300 - Advanced
Functionele Module:	FM300-ADVANCED
Frequentie omvormer:	Geïntegreerd
Druksensor:	N
Overige:	
Minimale Efficiëntie Index, MEI ≥:	0.62
Netto gewicht:	164 kg
Bruto gewicht:	184 kg
Transportvolume:	0.435 m³
Land van herkomst:	HU
HS code:	84137059

99098787 NKE 32-200/206 A1F2AE-SBQQE 50 Hz

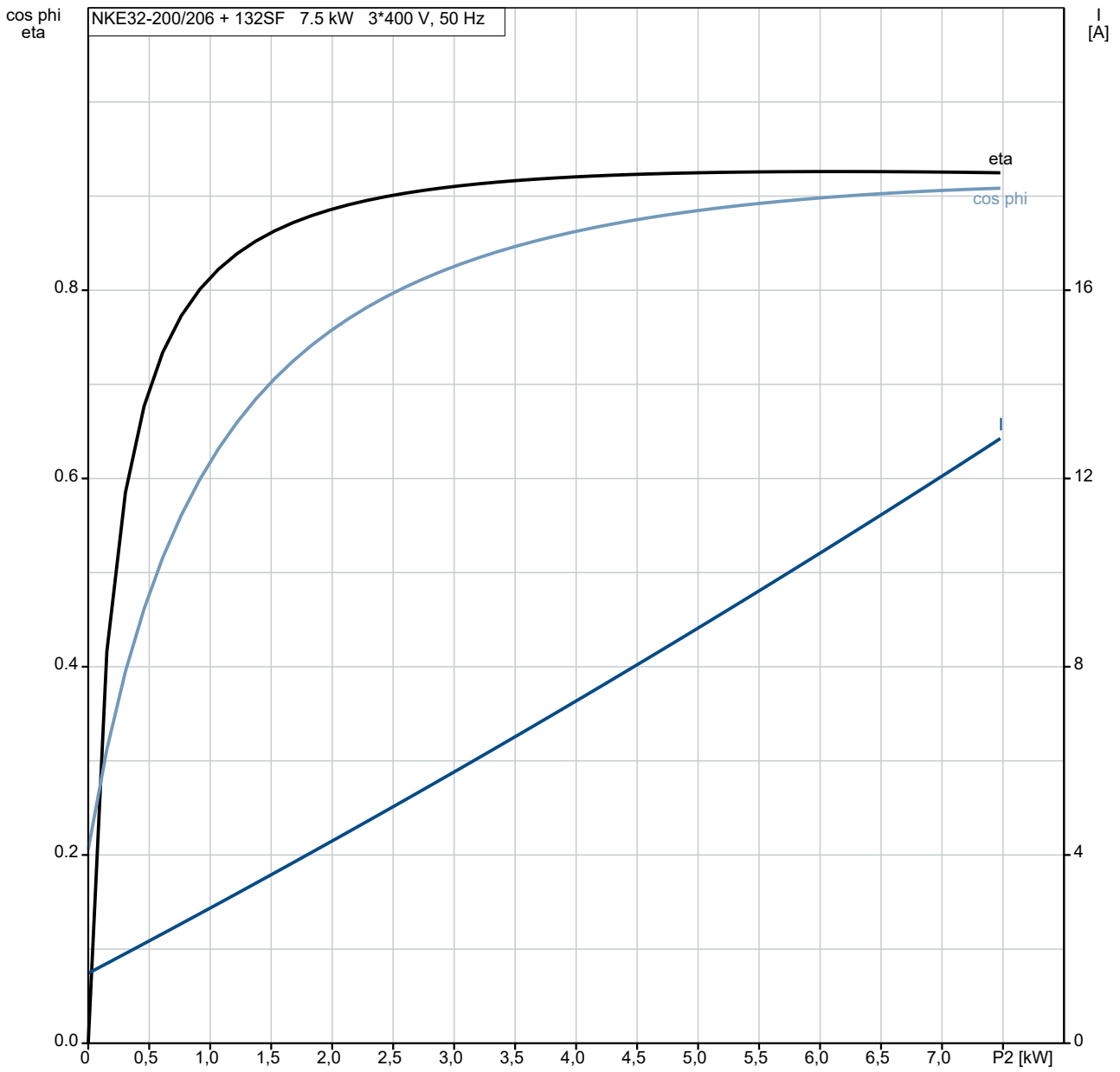

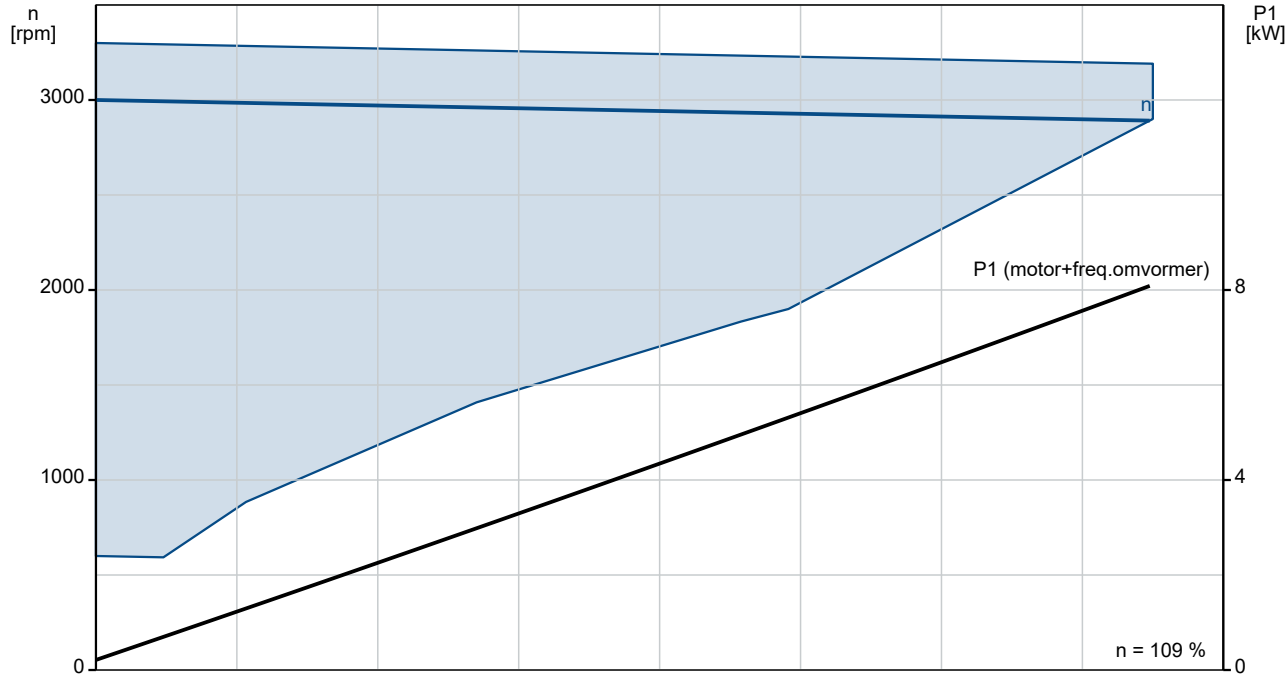

99098787 NKE 32-200/206 A1F2AE-SBQQE 50 Hz

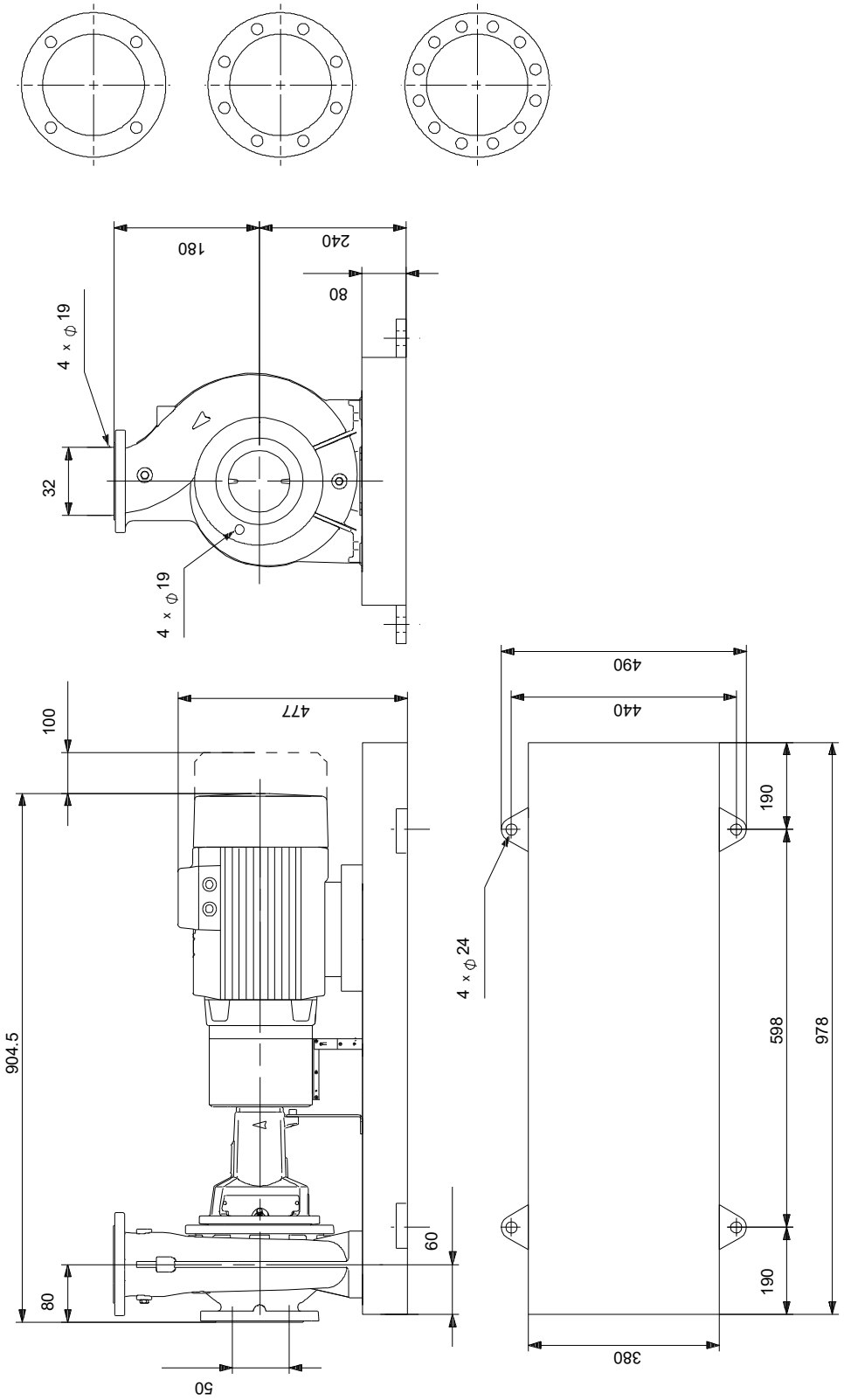

Opm! Alle unit's zijn in [mm] tenzij anders aangegeven.
Disclaimer: Deze eenvoudige maatschets toont u niet alle details.

Service onderdelen NKE 32-200/206, Artikelnr. 99098787
Geproduceerd na 1828 (productiejaar en weeknummer)

Pos	Omschrijving	Opmerking tekst	Classificatie Gegevens	Onderdeelnr.	Aantal	Eenheid
-	Kit, lager			96579598	1	pcs
53a	O-ring		Diameter: 71,5		1	
			Materiaal type: EPDM			
			Dikte: 3			
53	Kogellager				1	
54a	O-ring		Diameter: 71,5		1	
			Materiaal type: EPDM			
			Dikte: 3			
54	Kogellager				1	
156a	Lagerplaat				2	
159f	Ringhouder				2	
159a	V-ring				2	
-	Kit, bearing bracket			95131793	1	pcs
7.k	Hex socket head cap screw		Lengte: 10		4	
			Draad: M6			
36.a	Moer		Draad: M10		6	
76a	Klinknagel				2	
86	Lagerschaal				1	
124d	Shaft guard				1	
124d	Shaft guard				1	
124.d	Pan head screw				4	
-	Kit, bolt for coupling			96809941	1	pcs
-	Bout				8	
-	Bout					1
89q	Ring		Binnendiameter: 16,5			
			Buitendiameter: 25,0			
89g	Spring lock washer					
89f	Ring		Binnendiameter: 14,5			
			Buitendiameter: 25			
89e	Moer					
89d	Bout					
89	Rubber blocks for coupling					1
-	Kit, koppeling			96848896	1	pcs
-	Coupling cpl.				1	
-	Bout					8
-	Bout					
89q	Ring		Binnendiameter: 16,5			
			Buitendiameter: 25,0			
89g	Spring lock washer					
89f	Ring		Binnendiameter: 14,5			
			Buitendiameter: 25			
89e	Moer					
89d	Bout					
89	Rubber blocks for coupling					
89b	Socket set screw					2
89a	Socket set screw					2
89.p	Coupling female					1
89.o	Connector					1
11.a	Parallel sleutel		Afmeting: 8X7X40		1	
-	Kit, koppelingsbeschermer			97945083	1	pcs
7b	Hex socket head cap screw		Lengte: 10		4	
			Draad: M6			
7b	Retainer for coupling guard				1	
- 7	Coupling guard cpl.				1	
7e	Hex socket head cap screw					3
7c	Spacer f/coupling guard					1
7	Beschermer					1
94	Borgmoer		Draad: M6			2

Pos	Omschrijving	Opmerking tekst	Classificatie Gegevens	Onderdeelnr.	Aantal	Eenheid
-	Kit, cover			95131801	1	pcs
18	Plug				1	
36	Moer		Draad: M10		6	
77	Cover f/mech. seal				1	
-	Kit, foot for bearing bracket			96909147	1	pcs
	Moer		Draad: M12		2	
66	Ring				2	
90.e	Hex head screw		Lengte: 25		1	
			Draad: M12			
90.d	Hex head bolt		Lengte: 100		2	
			Draad: M12			
90.d	Hex head bolt		Lengte: 80		2	
			Draad: M12			
90.d	Hex head bolt		Lengte: 50		2	
			Draad: M12			
90.d	Hex head screw		Lengte: 60		2	
			Draad: M12			
90.d	Hex head screw		Lengte: 35MM		2	
			Draad: M12			
90.d	Hex head screw		Lengte: 30		2	
			Draad: M12			
90.c	voet				1	
-	Kit, foot for coupling guard			96847089	1	pcs
7h	Hex head screw		Lengte: 16		2	
			Draad: M8			
- 7d	Foot cpl.				1	
7d	Foot for coupling guard					1
66	Ring				2	
-	Kit, nut			96939128	1	pcs
11	Parallel sleutel		Afmeting: 6X6X35		1	
- 36	Moer				1	
66a	Spring lock washer					1
66	Ring					1
67	Moer		Draad: M14			1
-	Kit, pomphuis			95131707	1	pcs
- 6	Pomphuis				1	
26	Ankerbout		Lengte: 35			8
			Draad: M10			
45	Slijtring					1
20	Pijp plug		Draad: R 3/8		2	
36	Moer		Draad: M10		8	
-	Kit, rubber blocks f. coupling			96789247	1	pcs
89	Rubber blocks for coupling				8	
-	Kit, shaft			96039654	1	pcs
11.a	Parallel sleutel		Afmeting: 8X7X40		1	
11	Parallel sleutel		Afmeting: 6X6X35		1	
51	Shaft				1	
66a	Spring lock washer				1	
66	Ring				1	
67	Moer		Draad: M14		1	
-	Kit, shaft cover			96809954	1	pcs
124d	Shaft guard				1	
124d	Shaft guard				1	
124.d	Pan head screw				4	
-	Spare, wear ring			96810099	1	pcs
45	Slijtring				1	
-	Spare, wear ring			96810102	1	pcs
45b	Slijtring				1	
-	V-ring			96591314	1	pcs
159a	V-ring				1	
-	Pump housing cpl.			99217225	1	pcs
36	Moer		Draad: M10	96620484	8	
-	Motor				1	pcs

Pos	Omschrijving	Opmerking tekst	Classificatie Gegevens	Onderdeelnr.	Aantal	Eenheid
-	Kit, Ball bearing			98881521	1	
153	Kogellager		Aanduiding: 6206.2Z.C3.SYN			1
154	Kogellager					1
156d	Afdichtingsring					1
156c	Afdichtingsring					1
157	O-ring		Diameter: 62			1
			Materiaal type: NBR			
			Dikte: 3			
158	Waved washer					1
-	Kit, Blanking plug			99052476	1	
252b	Blind plug					1
252b	Plug cpl.					5
-	Kit, kabelwartel			98736115	1	
293	Cable glands set					1
-	Kit, connectoren			98403113	1	
266	Connector plug 10-pole					1
266	Connector plug 2-pole					1
266	Connector plug 8-pole					1
266	Connector plug 8-pole					1
266	Connector plug 8-pole					1
266	Connector plug 3-pole					1
266	Connector plug 3-pole					1
266	Connector plug 3-pole					1
-	Kit, control box			98878620	1	
251d	Pan head thread forming screw					4
251b	Regelunit					1
251a	Control box cpl.					1
252b	Blind plug					1
252b	Plug cpl.					5
266	Connector plug 10-pole					1
266	Connector plug 8-pole					1
266	Connector plug 8-pole					1
266	Connector plug 8-pole					1
266	Connector plug 3-pole					1
266	Connector plug 3-pole					1
266	Connector plug 3-pole					1
268a	Pomphuis					2
268	Pan head screw					2
273b	Accu					1
273a	Cross recess Pan head screw					4
273	Funct. Module cpl.					1
275a	Pen					1
277b	Veer					4
277a	Cross recess Pan head screw					1
277	Deksel					1
286	Spacer					1
287	Deksel					1
288b	Ringhouder					8
288a	Pan head thread forming screw					8
288	Kabelklem					4
289a	Pan head thread forming screw					1
289	Kabelklem					1
290	Bedieningspaneel, compl.					1
301	Draadbrug					1
-	Kit, Control box upper			98869871	1	
251b	Pan head thread forming screw					4
251b	Regelunit					1
-	Kit, Control panel			98939971	1	
290	Bedieningspaneel, compl.					1
-	Kit, cover			98330622	1	
287	Deksel					1
-	Kit, end shield (NDE)			98869885	1	
150b	O-ring					1

Pos	Omschrijving	Opmerking tekst	Classificatie Gegevens	Onderdeelnr.	Aantal	Eenheid
156c	Afdichtingsring					1
156.a	End shield NDE					1
157	O-ring		Diameter: 62			1
			Materiaal type: NBR			
			Dikte: 3			
158	Waved washer					1
206	Pan head thread forming screw					4
206	Hex socket head cap screw					4
207b	Moer					4
-	Kit, ventilator			98869879	1	
152	Pan head thread forming screw					4
156c	Afdichtingsring					1
156	Ventilator					1
-	Kit, ventilatorhuis			99957566	1	
151	Ventilatorkap					1
152	Pan head thread forming screw					4
-	Kit, flange (DE)			98869908	1	
	Glue					0
150b	O-ring					1
155a	Lagerplaat					1
156c	Afdichtingsring					1
156b	End shield DE					1
185	Hex socket head cap screw					4
201c	Aftapplug					4
208b	Moer					4
208a	Pakking					3
208	Hex socket head cap screw		Aanduiding: DIN912			3
			Lengte: 40			
			Draad: M5			
-	Kit, voet			98962890	1	
152	Pan head thread forming screw					4
191	voet					1
-	Kit, Funct. module			98334777	1	
273a	Cross recess Pan head screw					5
273	Funct. Module cpl.					1
275a	Pen					1
286	Spacer					1
-	Kit, Isolation cover			98859523	1	
277b	Veer					4
277a	Cross recess Pan head screw					1
277	Deksel					1
-	Kit, Lower part cpl.			98859573	1	
178	Pan head thread forming screw					4
251a	Control box cpl.					1
275a	Pen					1
277a	Cross recess Pan head screw					1
277	Deksel					1
-	Kit, motor			99010799	1	
	Hex socket head cap screw					2
	Terminal					6
	Ring					2
111	Kogellager		Aanduiding: 6206.2Z.C3.SYN			1
150b	O-ring					2
150	Stator w/housing					1
151	Ventilatorkap					1
152	Pan head thread forming screw					4
152	Pan head thread forming screw					2
152	Pan head thread forming screw					4
153	Kogellager					1
155a	Lagerplaat					1
156d	Afdichtingsring					1
156c	Afdichtingsring					1
156	Ventilator					1

Pos	Omschrijving	Opmerking tekst	Classificatie Gegevens	Onderdeelnr.	Aantal	Eenheid
157	O-ring		Diameter: 62		1	
			Materiaal type: NBR			
			Dikte: 3			
158	Waved washer				1	
172a	Parallel sleutel				1	
172	Shaft w/rotor				1	
185	Hex socket head cap screw				4	
187	Ringhouder				1	
188	Ringhouder				1	
191	voet				1	
201c	Aftapplug				4	
203	Terminal plug				1	
205	Pakking				1	
206	Hex socket head cap screw				4	
207b	Moer				4	
208b	Moer				4	
208a	Pakking				3	
208	Hex socket head cap screw		Aanduiding: DIN912		3	
			Lengte: 40			
			Draad: M5			
-	Kit, plug			99028677	1	
152	Pan head thread forming screw				2	
203	Terminal plug				1	
205	Pakking				1	
-	Kit, schroeven			99028725	1	
268a	Pomphuis				2	
268	Pan head screw				2	
288b	Ringhouder				8	
288a	Pan head thread forming screw				8	
288	Kabelklem				4	
289a	Pan head thread forming screw				1	
289	Kabelklem				1	
-	Kit, ankerbouten			98881543	1	
181	Pan head staybolt				4	
	Lifting device			99140040	2	
111	Kogellager		Aanduiding: 6206.2Z.C3.SYN	99078033	1	
111	Kogellager		Aanduiding: 6206.2Z.C3.SYN	97501070	1	
118a	Hex socket head cap screw			99409894	4	
152	Pan head thread forming screw			99834207	4	
152	Pan head thread forming screw			99814578	4	
153	Kogellager			98638919	1	
186	Aftapplug			99980519	4	
251d	Pan head thread forming screw			98995460	4	
266	Connector plug 3-pole			99421265	1	
7k	Hex socket head cap screw		Lengte: 10	97506946	4	pcs
			Draad: M6			
28	Hex head screw		Lengte: 25	99522923	1	pcs
			Draad: M12			
36	Moer		Draad: M10	96620484	6	pcs
49	Waaier			98517521	1	pcs
53.b	Afstandsring			96938908	1	pcs
54a	O-ring		Diameter: 71,5	97511807	2	pcs
			Materiaal type: EPDM			
			Dikte: 3			
67	Moer		Draad: M14	92526531	1	pcs
72.a	O-ring		Diameter: 221,84	92547617	1	pcs
			Materiaal type: EPDM			
			Dikte: 3,53			
72.a	O-ring		Diameter: 221,84	97511825	1	pcs
			Materiaal type: EPDM			
			Dikte: 3,53			
72.a	O-ring		Diameter: 221,84	97757671	1	pcs
			Materiaal type: EPDM			

Pos	Omschrijving	Opmerking tekst	Classificatie Gegevens	Onderdeelnr.	Aantal	Eenheid
			Dikte: 3,53			
77a	Pan head screw			99266550	4	pcs
156a	Lagerplaat			97506936	2	pcs