# Inventflow: Grundfos A-partner

## Grundfos NBE 100-200/195 AF2ABQQE

Bekijk de pomp hier:
https://inventflow.nl/nl/pompenfilter/nbe/grundfos-nbe-100-200-195-af2abqqe

### Contact

info@inventflow.nl
+31 (0) 546 45 80 72

### Datablad

| Aantal | Omschrijving |
|---|---|
| 1 | **NBE 100-200/195 AF2ABQQE** |

**Opm. De foto kan afwijken van het eigenlijke product**

Artikelnr.: 99105448

Niet zelfaanzuigende, eentraps centrifugaalpomp, ontworpen conform ISO 5199 met afmetingen en nominale prestaties conform EN 733 (10 bar). Flenzen zijn PN 16 met afmetingen overeenkomstig EN 1092-2. De pomp is voorzien van een axiale zuigpoort, radiale perspoort, horizontale as en een back pull-out design, waardoor het verwijderen van motor, motorstoel, deksel en waaier mogelijk is zonder de pompbehuizing of leidingwerk te verstoren.

De niet gebalanceerde rubberen balg is conform DIN EN 12756.

De pomp is gekoppeld aan een ventilator gekoelde synchrone motor met permanente magneet.
De motor omvat een frequentieregelaar en PI-regelaar in de motorklemmenkast. Hierdoor is een continu variabele regeling van het motortoerental mogelijk, hetgeen aanpassing van de prestaties op een bepaalde vereiste mogelijk maakt.

Regeling:

| | |
|---|---|
| Frequency converter: | Geïntegreerd |
| Druksensor: | N |

Vloeistof:

| | |
|---|---|
| Te verpompen medium: | Water |
| Bereik vloeistoftemperatuur: | -25 .. 120 °C |
| Medium temperatuur tijdens bedrijf: | 20 °C |
| Dichtheid: | 998.2 kg/m³ |

Technisch:

| | |
|---|---|
| Toerental waarop de pompgegevens zijn gebaseerd: | 1450 omw/min |
| Nominaal debiet: | 145.7 m³/u |
| Nominale opvoerhoogte: | 10.2 m |
| Werkelijke waaierdiameter: | 195 mm |
| Nominale waaierdiameter: | 200 |
| Asafdichting arrangement: | Enkel |
| Code voor asafdichting: | BQQE |
| Curve tolerantie: | ISO9906:2012 3B2 |
| Lager ontwerp: | Standaard |

Materialen:

| | |
|---|---|
| Pomphuis: | Gietijzer |
| Pomp behuizing: | EN-GJL-250 |
| Pomphuis: | ASTM class 35 |
| Slijtring: | Brass |
| Waaier: | Gietijzer |
| | EN-GJL-200 |
| | ASTM class 30 |
| As: | Stainless steel |
| | EN 1.4301 |
| | AISI 304 |
| Interne coating pomphuis: | CED |

Installatie:

| | |
|---|---|
| Maximum ambient temperature: | 50 °C |
| Maximale bedrijfsdruk: | 16 bar |
| Leidingaansluiting standaard: | EN 1092-2 |
| Maat van de zuigaansluiting: | DN 125 |
| Maat van de persaansluiting: | DN 100 |
| Druktrap voor leidingaansluiting: | PN 16 |

| Aantal | Omschrijving |
|---|---|

| | |
|---|---|
| Lagersmering: | Grease |
| Pomphuis met voeten: | Yes |
| Vulblok: | N |

Elektrische gegevens:

| | |
|---|---|
| IE efficiëntieklasse: | IE5 |
| Nominaal vermogen - P2: | 5.5 kW |
| Netfrequentie: | 50 Hz |
| Nominale spanning: | 3 x 380-500 V |
| Nominaalstroom: | 10.5-8.40 A |
| Cos phi - power factor: | 0.92-0.88 |
| Nominaal toerental: | 180-2200 omw/min |
| Rendement: | 91.9% |
| Motorrendement bij nominale belasting: | 91.9 % |
| Pooltal: | 4 |
| Dichtheidsklasse (IEC 34-5): | IP55 |
| Isolatie klasse (IEC 85): | F |
| Motor Nr.: | 98971267 |

Overige:

| | |
|---|---|
| Minimale Efficiëntie Index, MEI ≥: | 0.65 |
| Netto gewicht: | 125 kg |
| Bruto gewicht: | 146 kg |
| Transportvolume: | 0.509 m³ |
| Land van herkomst: | HU |
| HS code: | 84137051 |

# 99105448 NBE 100-200/195 AF2ABQQE 50 Hz

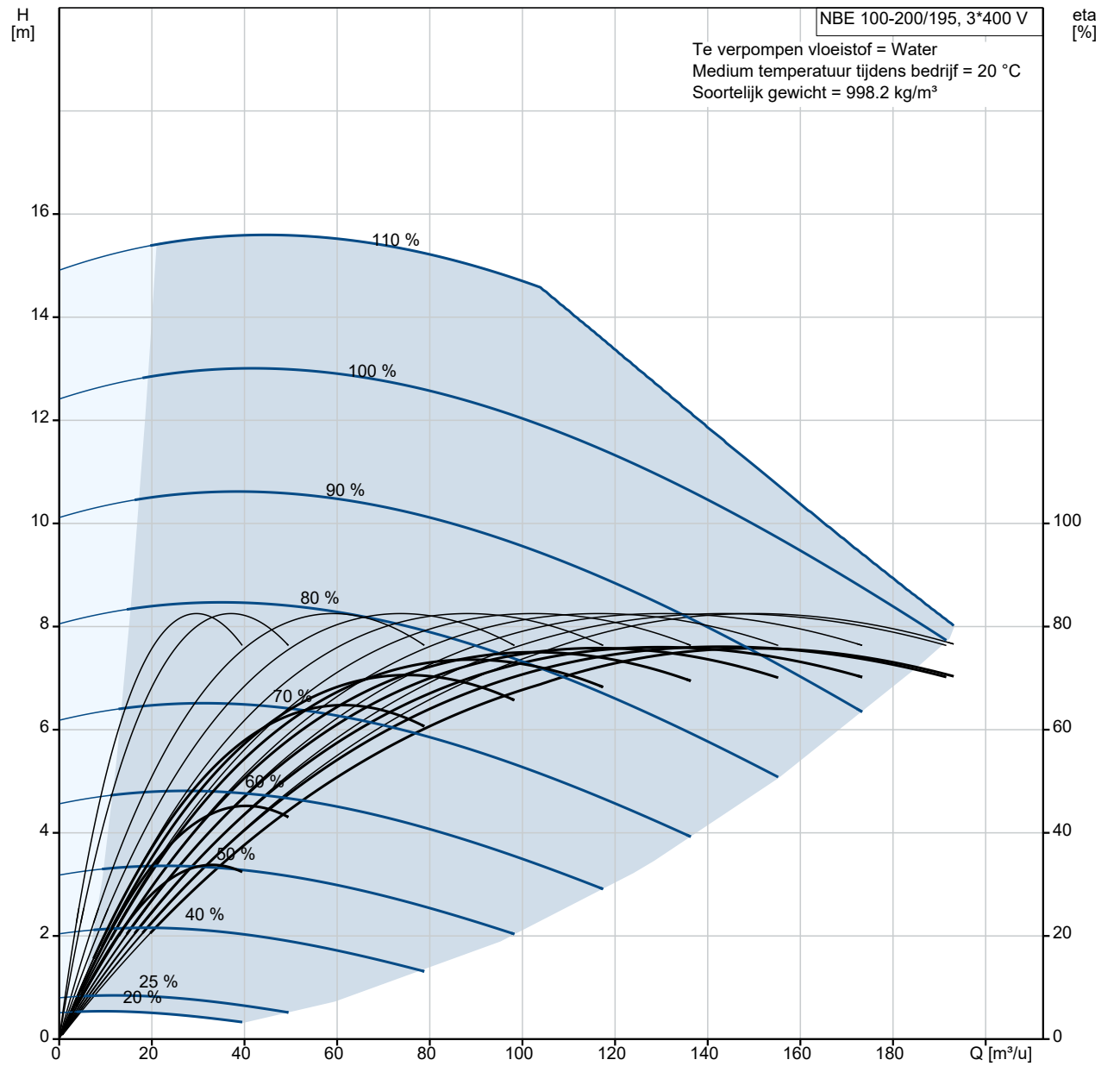


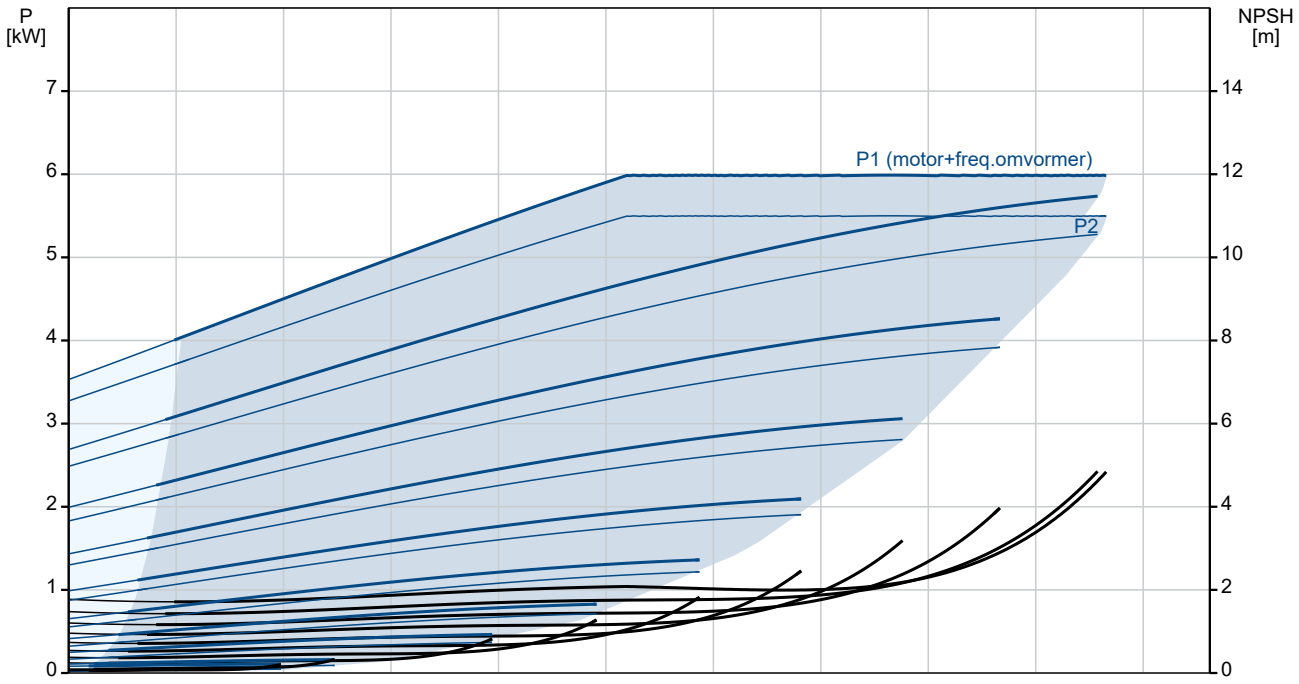

| Omschrijving | Specificatie |
|---|---|
| **Algemene informatie:** | |
| Productnaam:: | NBE 100-200/195 AF2ABQQE |
| Productnummer:: | 99105448 |
| EAN nummer:: | 5712606855094 |
| **Technisch:** | |
| Toerental waarop de pompgegevens zijn gebaseerd: | 1450 omw/min |
| Nominaal debiet: | 145.7 m³/u |
| Nominale opvoerhoogte: | 10.2 m |
| Werkelijke waaierdiameter: | 195 mm |
| Nominale waaierdiameter: | 200 |
| Asafdichting arrangement: | Enkel |
| Asdiameter: | 32 mm |
| Code voor asafdichting: | BQQE |
| Curve tolerantie: | ISO9906:2012 3B2 |
| Pomp versie: | A |
| Lager ontwerp: | Standaard |
| **Materialen:** | |
| Pomphuis: | Gietijzer |
| Pomp behuizing: | EN-GJL-250 |
| Pomphuis: | ASTM class 35 |
| Slijtring: | Brass |
| Waaier: | Gietijzer |
| Waaier: | EN-GJL-200 |
| Waaier: | ASTM class 30 |
| As: | Stainless steel |
| As: | EN 1.4301 |
| As: | AISI 304 |
| Interne coating pomphuis: | CED |
| Materiaal code: | A |
| Code voor rubber: | E |
| **Installatie:** | |
| Maximum ambient temperature: | 50 °C |
| Maximale bedrijfsdruk: | 16 bar |
| Leidingaansluiting standaard: | EN 1092-2 |
| Maat van de zuigaansluiting: | DN 125 |
| Maat van de persaansluiting: | DN 100 |
| Druktrap voor leidingaansluiting: | PN 16 |
| Lagersmering: | Grease |
| Pomphuis met voeten: | Yes |
| Vulblok: | N |
| Code voor leidingaansluiting: | F2 |
| **Vloeistof:** | |
| Te verpompen medium: | Water |
| Bereik vloeistoftemperatuur: | -25 .. 120 °C |
| Medium temperatuur tijdens bedrijf: | 20 °C |
| Dichtheid: | 998.2 kg/m³ |
| **Elektrische gegevens:** | |
| IE efficiëntieklasse: | IE5 |
| Nominaal vermogen - P2: | 5.5 kW |
| Netfrequentie: | 50 Hz |
| Nominale spanning: | 3 x 380-500 V |
| Nominaalstroom: | 10.5-8.40 A |
| Cos phi - power factor: | 0.92-0.88 |
| Nominaal toerental: | 180-2200 omw/min |
| Rendement: | 91.9% |
| Motorrendement bij nominale belasting: | 91.9 % |
| Pooltal: | 4 |
| Dichtheidsklasse (IEC 34-5): | IP55 |
| Isolatie klasse (IEC 85): | F |
| Motorbeveiliging: | ELEC |
| Motor Nr.: | 98971267 |
| Mont. voorschriften volgens IEC 34-7: | IM V1/B5 |

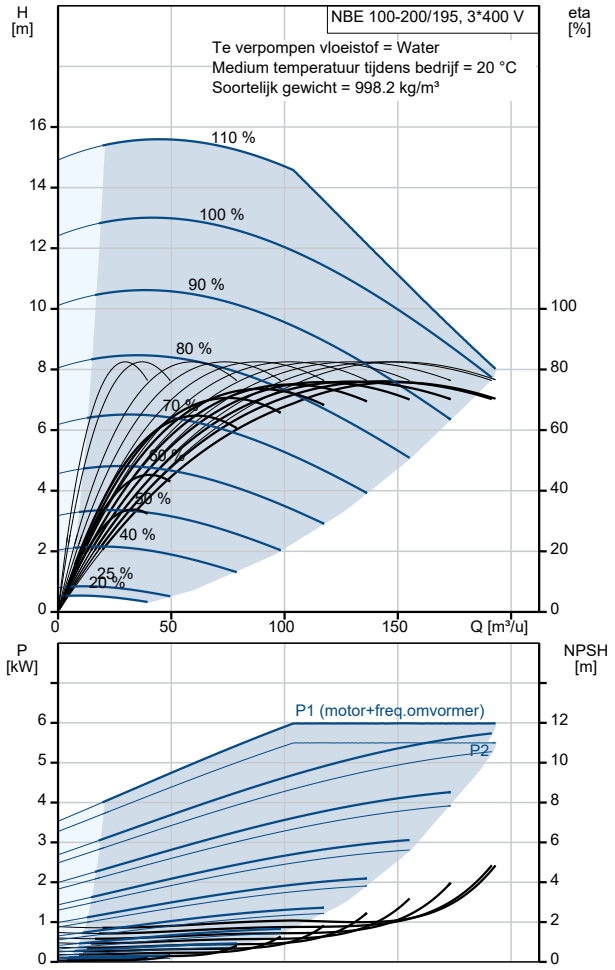

| Omschrijving | Specificatie |
|---|---|
| **Regeling:** | |
| Bedieningspaneel: | HMI300 - Advanced |
| Functionele Module: | FM300-ADVANCED |
| Frequentie omvormer: | Geïntegreerd |
| Druksensor: | N |
| **Overige:** | |
| Minimale Efficiëntie Index, MEI ≥: | 0.65 |
| Netto gewicht: | 125 kg |
| Bruto gewicht: | 146 kg |
| Transportvolume: | 0.509 m³ |
| Land van herkomst: | HU |
| HS code: | 84137051 |

# 99105448 NBE 100-200/195 AF2ABQQE 50 Hz

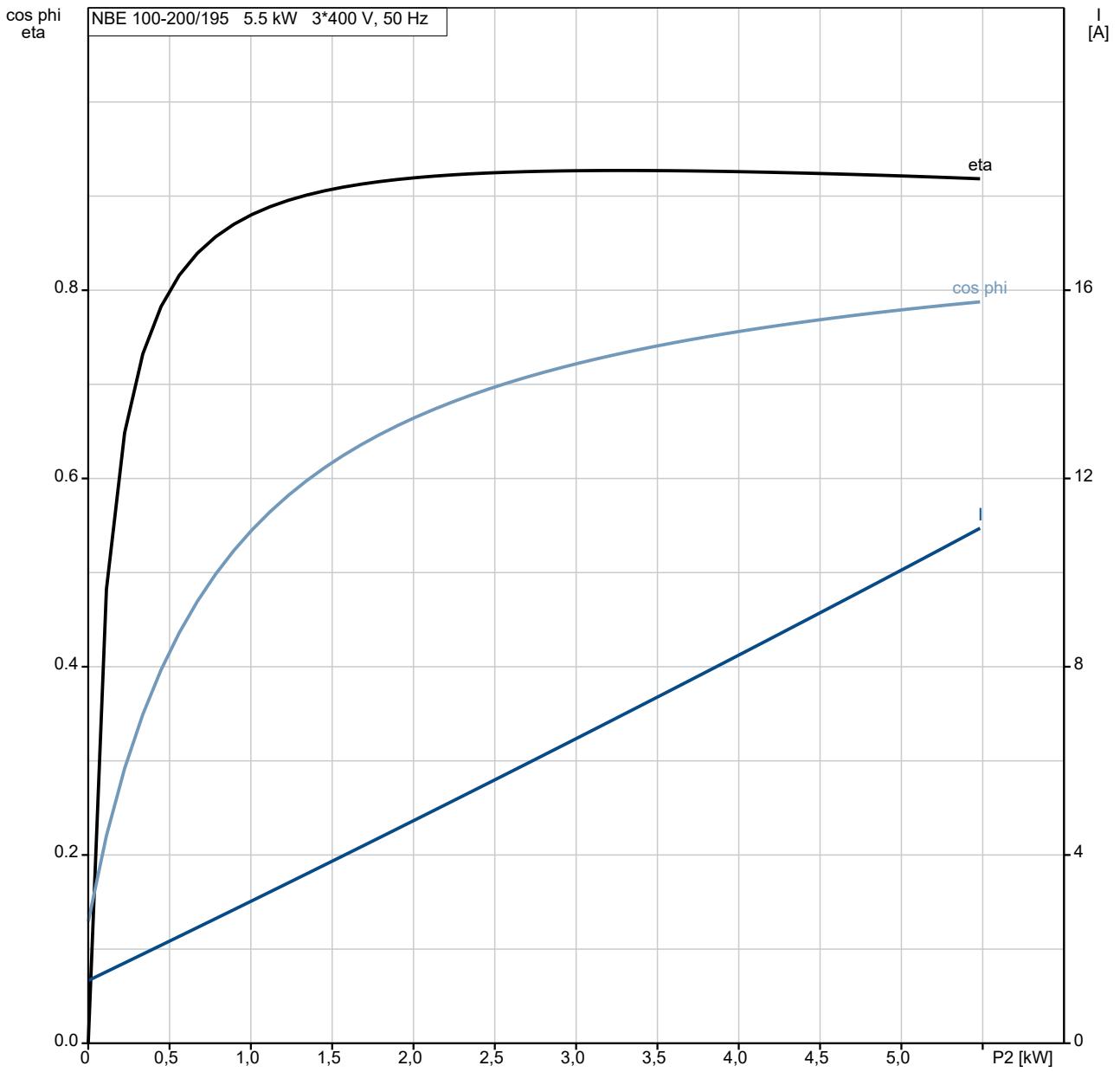


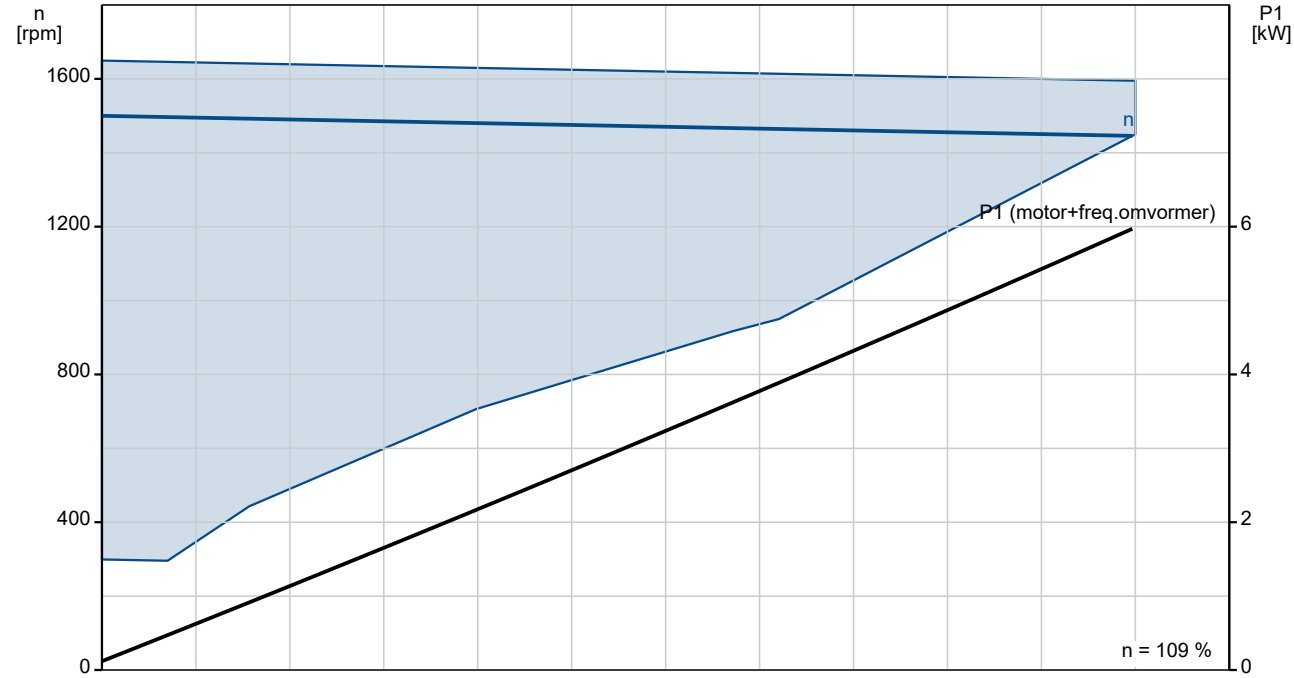

# 99105448 NBE 100-200/195 AF2ABQQE 50 Hz

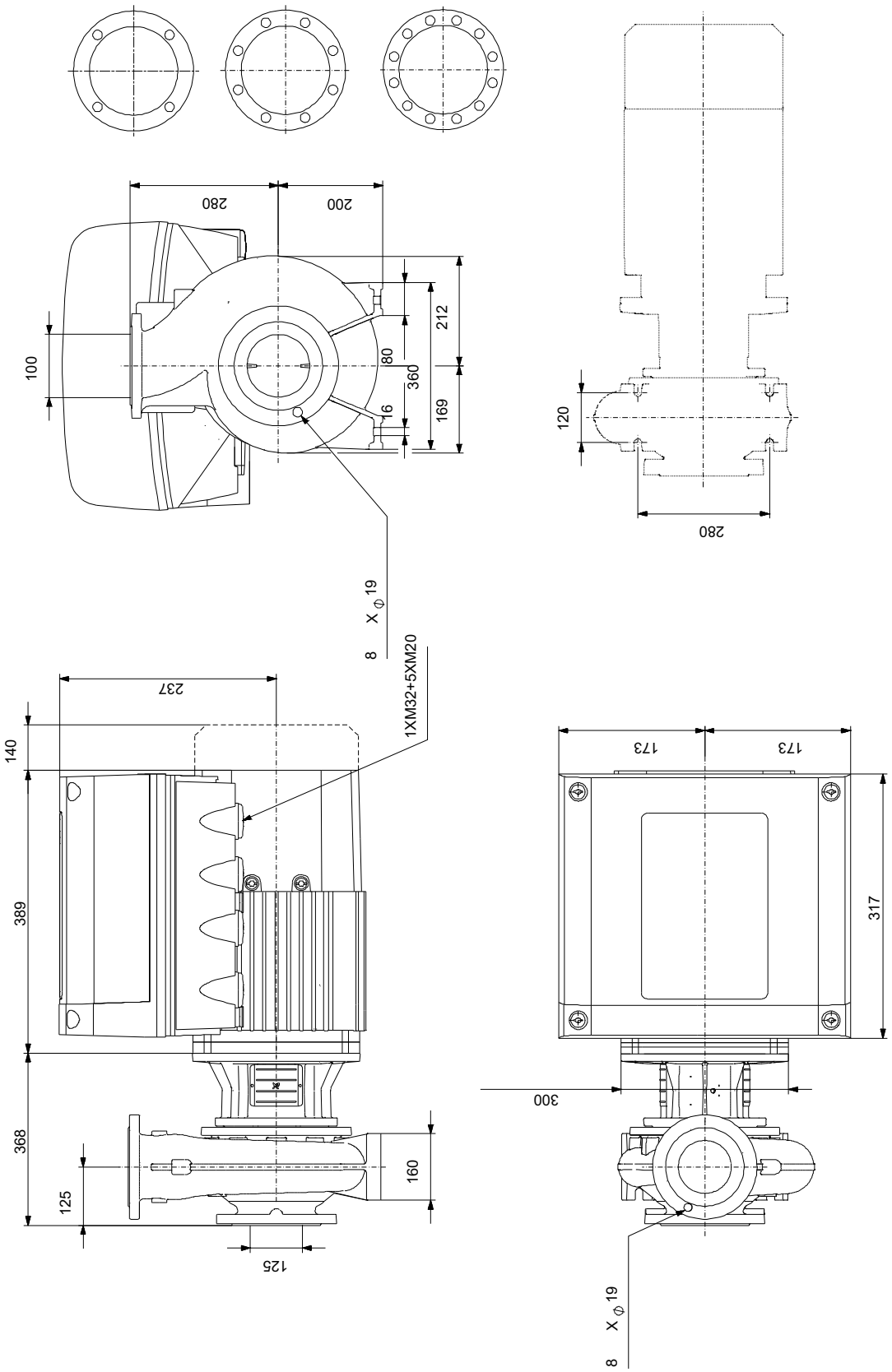


Opm! Alle unit's zijn in [mm] tenzij anders aangegeven.
Disclaimer: Deze eenvoudige maatschets toont u niet alle details.

## Service onderdelen NBE 100-200/195, Artikelnr. 99105448
## Geproduceerd na 2053 (productiejaar en weeknummer)

| Pos | Omschrijving | Opmerking tekst | Classificatie Gegevens | Onderdeelnr. | Aantal | Eenheid |
|---|---|---|---|---|---|---|
| - | Bulk, Nut | | | 92514631 | 1 | pcs |
| 67 | Moer | | Draad: M18 | | 5 | |
| - | Bulk, o-ring | | | 92547617 | 1 | pcs |
| 72.a | O-ring | | Diameter: 221,84 | | 5 | |
| | | | Materiaal type: EPDM | | | |
| | | | Dikte: 3,53 | | | |
| - | Bulk, Plug vent | | | 96620482 | 1 | pcs |
| 18 | Plug | | | | 5 | |
| - | Bulk, asafdichting | | | 92514302 | 1 | pcs |
| 105 | Asafdichting | | | | 5 | |
| - | Kit, koppelingsbeschermer | | | 96809945 | 1 | pcs |
| 7a | Pan head screw | | | | 4 | |
| 7 | Koppelingsbeschermer | | | | 2 | |
| - | Kit, motor stool | | | 99297303 | 1 | pcs |
| | Motor stoel | | | | 1 | |
| 7 | Koppelingsbeschermer | | | | 2 | |
| 18 | Plug | | | | 1 | |
| 28 | Hex head screw | | Lengte: 40 | | 4 | |
| | | | Draad: M12 | | | |
| 36 | Moer | | Draad: M12 | | 4 | |
| 66a | Moer | | Draad: M10 | | 8 | |
| 76a | Klinknagel | | | | 2 | |
| 77a | Cross recess Pan head screw | | | | 4 | |
| - | Kit, nut | | | 96939130 | 1 | pcs |
| 11 | Parallel sleutel | | | | 1 | |
| - 36 | Moer | | | | 1 | |
| 66a | Spring lock washer | | | | | 1 |
| 66 | Ring | | | | | 1 |
| 67 | Moer | | Draad: M18 | | | 1 |
| - | Kit, pomphuis | | | 95131733 | 1 | pcs |
| - 6 | Pomphuis | | | | 1 | |
| 26 | Ankerbout | | Lengte: 45 | | | 8 |
| | | | Draad: M10 | | | |
| 45 | Slijtring | | | | | 1 |
| 20 | Plug | | | | 2 | |
| 36 | Moer | | Draad: M10 | | 8 | |
| - | Kit, stub shaft | | | 96039358 | 1 | pcs |
| 9 | Socket set screw | | Lengte: 10 | | 2 | |
| | | | Draad: M8 | | | |
| 11 | Parallel sleutel | | | | 1 | |
| 51 | Pompas | | | | 1 | |
| 66a | Spring lock washer | | | | 1 | |
| 66 | Ring | | | | 1 | |
| 67 | Moer | | Draad: M18 | | 1 | |
| + | Spare, O-ring | | | 97757671 | 1 | pcs |
| - | Spare, plug vent | | | 98164277 | 1 | pcs |
| 18 | Plug | | | | 1 | |
| - | Spare, shaft seal | | | 98434906 | 1 | pcs |
| 105 | Asafdichting | | | | 1 | |
| - | Spare, spacer for shaft seal | | | 96591277 | 1 | pcs |
| 105b | Spacer | | | | 1 | |
| - | Spare, wear ring | | | 99208807 | 1 | pcs |
| 45 | Slijtring | | | | 1 | |
| - | Motor | | | | 1 | pcs |
| - | Kit, Ball bearing | | | 98881521 | 1 | |
| 153 | Kogellager | | Aanduiding: 6206.2Z.C3.SYN | | | 1 |
| 154 | Kogellager | | | | | 1 |
| 156d | Afdichtingsring | | | | | 1 |

| Pos | Omschrijving | Opmerking tekst | Classificatie Gegevens | Onderdeelnr. | Aantal | Eenheid |
|---|---|---|---|---|---|---|
| 156c | Afdichtingsring | | | | | 1 |
| 157 | O-ring | | Diameter: 62 | | | 1 |
| | | | Materiaal type: NBR | | | |
| | | | Dikte: 3 | | | |
| 158 | Waved washer | | | | | 1 |
| - | Kit, Blanking plug | | | 99052476 | 1 | |
| 252b | Blind plug | | | | | 1 |
| 252b | Plug cpl. | | | | | 5 |
| - | Kit, kabelwartel | | | 98736115 | 1 | |
| 293 | Cable glands set | | | | | 1 |
| - | Kit, connectoren | | | 98403113 | 1 | |
| 266 | Connector plug 10-pole | | | | | 1 |
| 266 | Connector plug 2-pole | | | | | 1 |
| 266 | Connector plug 8-pole | | | | | 1 |
| 266 | Connector plug 8-pole | | | | | 1 |
| 266 | Connector plug 8-pole | | | | | 1 |
| 266 | Connector plug 3-pole | | | | | 1 |
| 266 | Connector plug 3-pole | | | | | 1 |
| 266 | Connector plug 3-pole | | | | | 1 |
| - | Kit, control box | | | 98878620 | 1 | |
| 251d | Pan head thread forming screw | | | | | 4 |
| 251b | Regelunit | | | | | 1 |
| 251a | Control box cpl. | | | | | 1 |
| 252b | Blind plug | | | | | 1 |
| 252b | Plug cpl. | | | | | 5 |
| 266 | Connector plug 10-pole | | | | | 1 |
| 266 | Connector plug 8-pole | | | | | 1 |
| 266 | Connector plug 8-pole | | | | | 1 |
| 266 | Connector plug 8-pole | | | | | 1 |
| 266 | Connector plug 3-pole | | | | | 1 |
| 266 | Connector plug 3-pole | | | | | 1 |
| 266 | Connector plug 3-pole | | | | | 1 |
| 268a | Pomphuis | | | | | 2 |
| 268 | Pan head screw | | | | | 2 |
| 273b | Accu | | | | | 1 |
| 273a | Cross recess Pan head screw | | | | | 4 |
| 273 | Funct. Module cpl. | | | | | 1 |
| 275a | Pen | | | | | 1 |
| 277b | Veer | | | | | 4 |
| 277a | Cross recess Pan head screw | | | | | 1 |
| 277 | Deksel | | | | | 1 |
| 286 | Spacer | | | | | 1 |
| 287 | Deksel | | | | | 1 |
| 288b | Ringhouder | | | | | 8 |
| 288a | Pan head thread forming screw | | | | | 8 |
| 288 | Kabelklem | | | | | 4 |
| 289a | Pan head thread forming screw | | | | | 1 |
| 289 | Kabelklem | | | | | 1 |
| 290 | Bedieningspaneel, compl. | | | | | 1 |
| 301 | Draadbrug | | | | | 1 |
| - | Kit, Control box upper | | | 98869871 | 1 | |
| 251b | Pan head thread forming screw | | | | | 4 |
| 251b | Regelunit | | | | | 1 |
| - | Kit, Control panel | | | 98939971 | 1 | |
| 290 | Bedieningspaneel, compl. | | | | | 1 |
| - | Kit, cover | | | 98330622 | 1 | |
| 287 | Deksel | | | | | 1 |
| - | Kit, end shield (NDE) | | | 98869885 | 1 | |
| 150b | O-ring | | | | | 1 |
| 156c | Afdichtingsring | | | | | 1 |
| 156.a | End shield NDE | | | | | 1 |
| 157 | O-ring | | Diameter: 62 | | | 1 |
| | | | Materiaal type: NBR | | | |
| | | | Dikte: 3 | | | |

| Pos | Omschrijving | Opmerking tekst | Classificatie Gegevens | Onderdeelnr. | Aantal | Eenheid |
|---|---|---|---|---|---|---|
| 158 | Waved washer | | | | | 1 |
| 206 | Pan head thread forming screw | | | | | 4 |
| 206 | Hex socket head cap screw | | | | | 4 |
| 207b | Moer | | | | | 4 |
| - | Kit, ventilator | | | 98869881 | 1 | |
| 152 | Pan head thread forming screw | | | | | 4 |
| 156c | Afdichtingsring | | | | | 1 |
| 156 | Ventilator | | | | | 1 |
| - | Kit, ventilatorhuis | | | 99957566 | 1 | |
| 151 | Ventilatorkap | | | | | 1 |
| 152 | Pan head thread forming screw | | | | | 4 |
| - | Kit, flange (DE) | | | 98869905 | 1 | |
| | Glue | | | | | 0 |
| 150b | O-ring | | | | | 1 |
| 155a | Lagerplaat | | | | | 1 |
| 156c | Afdichtingsring | | | | | 1 |
| 156b | Flens | | | | | 1 |
| 185 | Hex socket head cap screw | | | | | 4 |
| 201c | Aftapplug | | | | | 4 |
| 208b | Moer | | | | | 4 |
| 208a | Pakking | | | | | 3 |
| 208 | Hex socket head cap screw | | Aanduiding: DIN912 | | | 3 |
| | | | Lengte: 40 | | | |
| | | | Draad: M5 | | | |
| - | Kit, Funct. module | | | 98334777 | 1 | |
| 273a | Cross recess Pan head screw | | | | | 5 |
| 273 | Funct. Module cpl. | | | | | 1 |
| 275a | Pen | | | | | 1 |
| 286 | Spacer | | | | | 1 |
| - | Kit, Isolation cover | | | 98859523 | 1 | |
| 277b | Veer | | | | | 4 |
| 277a | Cross recess Pan head screw | | | | | 1 |
| 277 | Deksel | | | | | 1 |
| - | Kit, Lower part cpl. | | | 98859573 | 1 | |
| 178 | Pan head thread forming screw | | | | | 4 |
| 251a | Control box cpl. | | | | | 1 |
| 275a | Pen | | | | | 1 |
| 277a | Cross recess Pan head screw | | | | | 1 |
| 277 | Deksel | | | | | 1 |
| - | Kit, motor | | | 99010769 | 1 | |
| | Hex socket head cap screw | | | | | 2 |
| | Terminal | | | | | 6 |
| | Ring | | | | | 2 |
| 111 | Kogellager | | Aanduiding: 6206.2Z.C3.SYN | | | 1 |
| 150b | O-ring | | | | | 2 |
| 150 | Stator w/housing | | | | | 1 |
| 151 | Ventilatorkap | | | | | 1 |
| 152 | Pan head thread forming screw | | | | | 4 |
| 152 | Pan head thread forming screw | | | | | 2 |
| 153 | Kogellager | | | | | 1 |
| 155a | Lagerplaat | | | | | 1 |
| 156d | Afdichtingsring | | | | | 1 |
| 156c | Afdichtingsring | | | | | 1 |
| 156b | Flens | | | | | 1 |
| 156 | Ventilator | | | | | 1 |
| 157 | O-ring | | Diameter: 62 | | | 1 |
| | | | Materiaal type: NBR | | | |
| | | | Dikte: 3 | | | |
| 158 | Waved washer | | | | | 1 |
| 172a | Parallel sleutel | | | | | 1 |
| 172 | Shaft w/rotor | | | | | 1 |
| 185 | Hex socket head cap screw | | | | | 4 |
| 187 | Ringhouder | | | | | 1 |
| 188 | Ringhouder | | | | | 1 |

| Pos | Omschrijving | Opmerking tekst | Classificatie Gegevens | Onderdeelnr. | Aantal | Eenheid |
|---|---|---|---|---|---|---|
| 201c | Aftapplug | | | | 4 | |
| 203 | Terminal plug | | | | 1 | |
| 205 | Pakking | | | | 1 | |
| 206 | Hex socket head cap screw | | | | 4 | |
| 207b | Moer | | | | 4 | |
| 208b | Moer | | | | 4 | |
| 208a | Pakking | | | | 3 | |
| 208 | Hex socket head cap screw | | Aanduiding: DIN912 | | 3 | |
| | | | Lengte: 40 | | | |
| | | | Draad: M5 | | | |
| - | Kit, plug | | | 99028677 | 1 | |
| 152 | Pan head thread forming screw | | | | 2 | |
| 203 | Terminal plug | | | | 1 | |
| 205 | Pakking | | | | 1 | |
| - | Kit, schroeven | | | 99028725 | 1 | |
| 268a | Pomphuis | | | | 2 | |
| 268 | Pan head screw | | | | 2 | |
| 288b | Ringhouder | | | | 8 | |
| 288a | Pan head thread forming screw | | | | 8 | |
| 288 | Kabelklem | | | | 4 | |
| 289a | Pan head thread forming screw | | | | 1 | |
| 289 | Kabelklem | | | | 1 | |
| - | Kit, ankerbouten | | | 98881543 | 1 | |
| 181 | Pan head staybolt | | | | 4 | |
| | Lifting device | | | 99140040 | 2 | |
| 111 | Kogellager | | Aanduiding: 6206.2Z.C3.SYN | 99078033 | 1 | |
| 111 | Kogellager | | Aanduiding: 6206.2Z.C3.SYN | 97501070 | 1 | |
| 152 | Pan head thread forming screw | | | 99834207 | 2 | |
| 152 | Pan head thread forming screw | | | 99814578 | 2 | |
| 153 | Kogellager | | | 98638919 | 1 | |
| 156 | Ventilator | | | 96591802 | 1 | |
| 186 | Aftapplug | | | 99980519 | 4 | |
| 251d | Pan head thread forming screw | | | 98995460 | 4 | |
| 266 | Connector plug 3-pole | | | 99421265 | 1 | |
| 49 | Waaier | | | 98517614 | 1 | pcs |