Inventflow: Grundfos A-partner

Grundfos TPE 40-530/2 A-F-A-BQQE-MDB

Bekijk de pomp hier:
https://inventflow.nl/nl/pompenfilter/tpe/grundfos-tpe-40-530-2-a-f-a-bqqe-mdb

Contact

info@inventflow.nl
+31 (0) 546 45 80 72

Datablad

Aantal	Omschrijving
1	**TPE 40-530/2 A-F-A-BQQE-MDB**

Opm. De foto kan afwijken van het eigenlijke product

Artikelnr.: 99113933

Enkeltraps, close-coupled, slakkenhuis pomp met in-lijn zuig- en perspoorten van identieke diameter. De pomp is van het "van bovenaf uittrekbaar" ontwerp, d.w.z. de motor, pompkop en waaier kunnen voor onderhoud of service worden verwijderd terwijl het pomphuis in het leidingwerk blijft.

De pomp is uitgerust met een niet-gebalanceerde rubberen balgafdichting. De asafdichting is conform EN 12756. Aansluiting van het leidingwerk via PN 16 DIN flenzen (EN 1092-2 en ISO 7005-2).

De pomp is uitgerust met een ventilatorgekoelde, synchrone motor met permanente magneet. De motorefficiëncy wordt aangeduid als IE5, overeenkomstig IEC 60034-30-2.

Regeling:

Frequency converter:	Geïntegreerd

Vloeistof:

Te verpompen medium:	Water
Bereik vloeistoftemperatuur:	-25 .. 120 °C
Medium temperatuur tijdens bedrijf:	20 °C
Dichtheid:	998.2 kg/m³

Technisch:

Toerental waarop de pompgegevens zijn gebaseerd:	2930 omw/min
Nominaal debiet:	37.8 m³/u
Nominale opvoerhoogte:	40.8 m
Werkelijke waaierdiameter:	202 mm
Code voor asafdichting:	BQQE
Curve tolerantie:	ISO9906:2012 3B2

Materialen:

Pomphuis:	Gietijzer EN-GJL-250 ASTM class 35
Pomp behuizing:	EN-GJL-250
Pomphuis:	ASTM class 35
Waaier:	Gietijzer EN-GJL-200 ASTM class 30

Installatie:

Bereik van omgevingstemperatuur:	-20 .. 50 °C
Maximale bedrijfsdruk:	16 bar
Max. druk bij toegestane temp:	16 bar / 120 °C
Type aansluiting:	DIN
Grootte van aansluiting:	DN 40
Druktrap voor leidingaansluiting:	PN 16
Inbouwlengte:	440 mm
Flensmaat van de motor:	FF265

Elektrische gegevens:

Aantal	Omschrijving

Motortype:	132SF
IE efficiëntieklasse:	IE5
Nominaal vermogen - P2:	7.5 kW
Netfrequentie:	50 Hz
Nominale spanning:	3 x 380-500 V
Nominaalstroom:	14.1-11.2 A
Cos phi - power factor:	0.93-0.89
Nominaal toerental:	360-4000 omw/min
Rendement:	92.5%
Motorrendement bij nominale belasting:	92.5 %
Pooltal:	2
Dichtheidsklasse (IEC 34-5):	IP55
Isolatie klasse (IEC 85):	F
Motor Nr.:	98971080

Overige:

Minimale Efficiëntie Index, MEI ≥:	0.70
Netto gewicht:	94.7 kg
Bruto gewicht:	113 kg
Transportvolume:	0.39 m³
Danish VVS No.:	382062530
Finnish LVI No.:	4616457
Land van herkomst:	HU
HS code:	84137051

99113933 TPE 40-530/2 A-F-A-BQQE-MDB 50 Hz

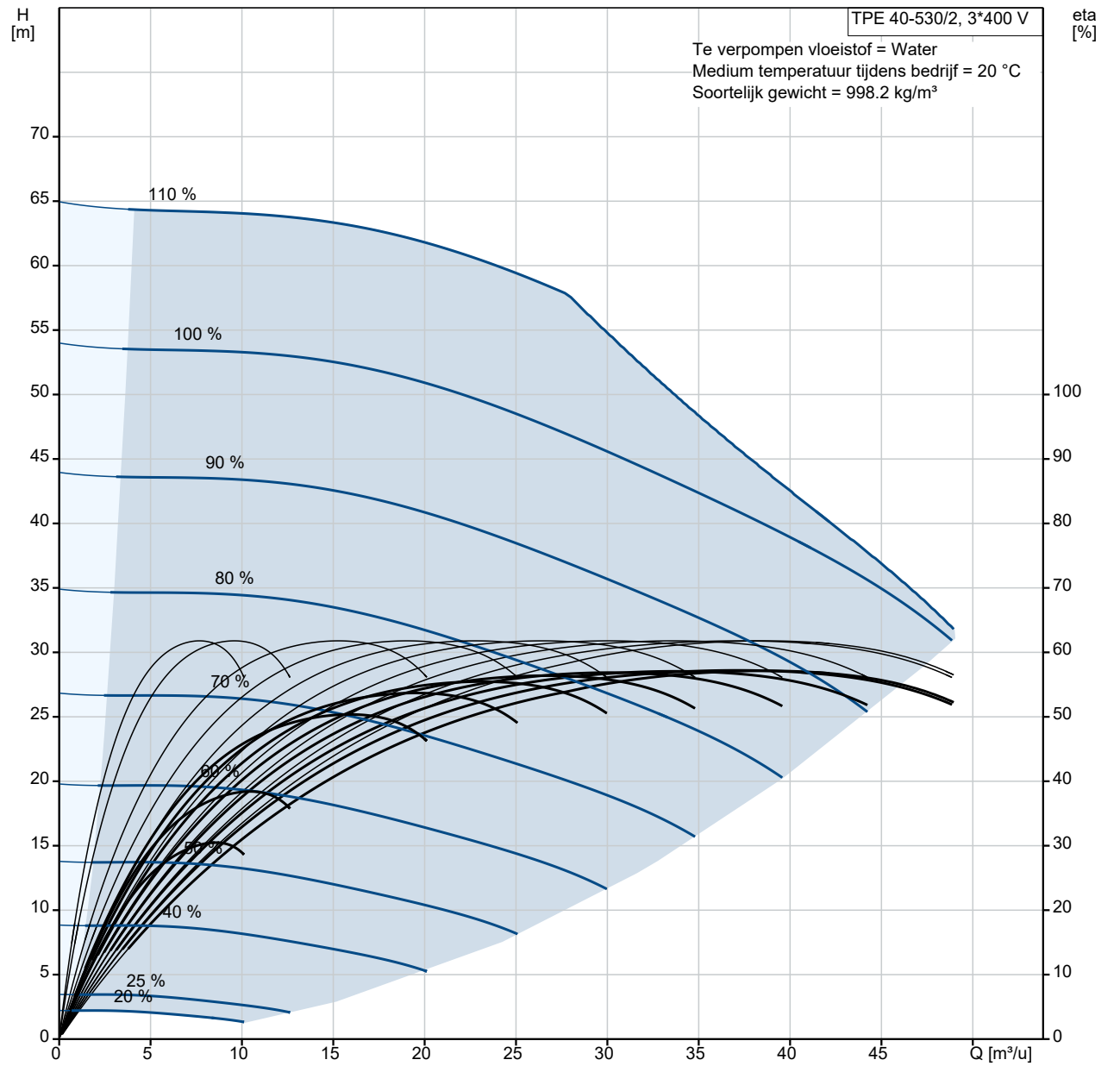

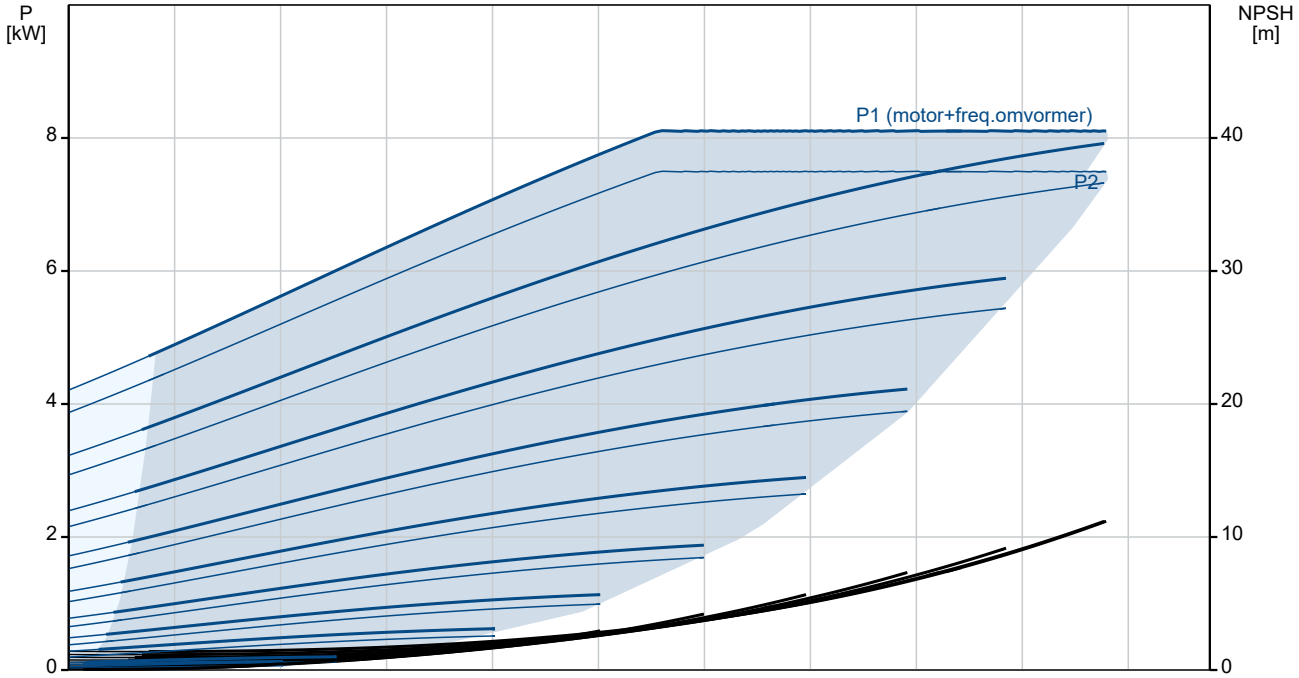

Omschrijving	Specificatie
Algemene informatie:	
Productnaam::	TPE 40-530/2 A-F-A-BQQE-MDB
Productnummer::	99113933
EAN nummer::	5712607019792
Technisch:	
Toerental waarop de pompgegevens zijn gebaseerd:	2930 omw/min
Nominaal debiet:	37.8 m³/u
Nominale opvoerhoogte:	40.8 m
Maximale opvoerhoogte:	530 dm
Werkelijke waaierdiameter:	202 mm
Code voor asafdichting:	BQQE
Curve tolerantie:	ISO9906:2012 3B2
Pomp versie:	A
Materialen:	
Pomphuis:	Gietijzer
Pomp behuizing:	EN-GJL-250
Pomphuis:	ASTM class 35
Waaier:	Gietijzer
Waaier:	EN-GJL-200
Waaier:	ASTM class 30
Materiaal code:	A
Installatie:	
Bereik van omgevingstemperatuur:	-20 .. 50 °C
Maximale bedrijfsdruk:	16 bar
Max. druk bij toegestane temp:	16 bar / 120 °C
Type aansluiting:	DIN
Grootte van aansluiting:	DN 40
Druktrap voor leidingaansluiting:	PN 16
Inbouwlengte:	440 mm
Flensmaat van de motor:	FF265
Code voor leidingaansluiting:	F
Vloeistof:	
Te verpompen medium:	Water
Bereik vloeistoftemperatuur:	-25 .. 120 °C
Medium temperatuur tijdens bedrijf:	20 °C
Dichtheid:	998.2 kg/m³
Elektrische gegevens:	
Motortype:	132SF
IE efficiëntieklasse:	IE5
Nominaal vermogen - P2:	7.5 kW
Netfrequentie:	50 Hz
Nominale spanning:	3 x 380-500 V
Nominaalstroom:	14.1-11.2 A
Cos phi - power factor:	0.93-0.89
Nominaal toerental:	360-4000 omw/min
Rendement:	92.5%
Motorrendement bij nominale belasting:	92.5 %
Pooltal:	2
Dichtheidsklasse (IEC 34-5):	IP55
Isolatie klasse (IEC 85):	F
Motorbeveiliging:	ELEC
Motor Nr.:	98971080
Regeling:	
Bedieningspaneel:	HMI200 - Standaard
Functionele Module:	FM300-ADVANCED
Frequentie omvormer:	Geïntegreerd
Overige:	
Minimale Efficiëntie Index, MEI ≥:	0.70
Netto gewicht:	94.7 kg
Bruto gewicht:	113 kg
Transportvolume:	0.39 m³
Configuratie bestand nr:	99100552

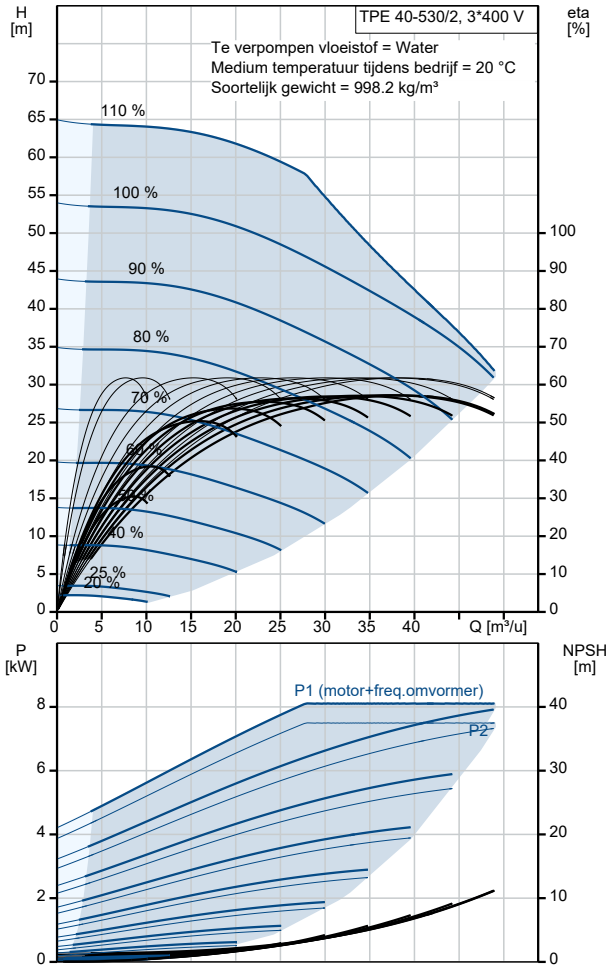

Omschrijving	Specificatie
Danish VVS No.:	382062530
Finnish LVI No.:	4616457
Land van herkomst:	HU
HS code:	84137051

99113933 TPE 40-530/2 A-F-A-BQQE-MDB 50 Hz

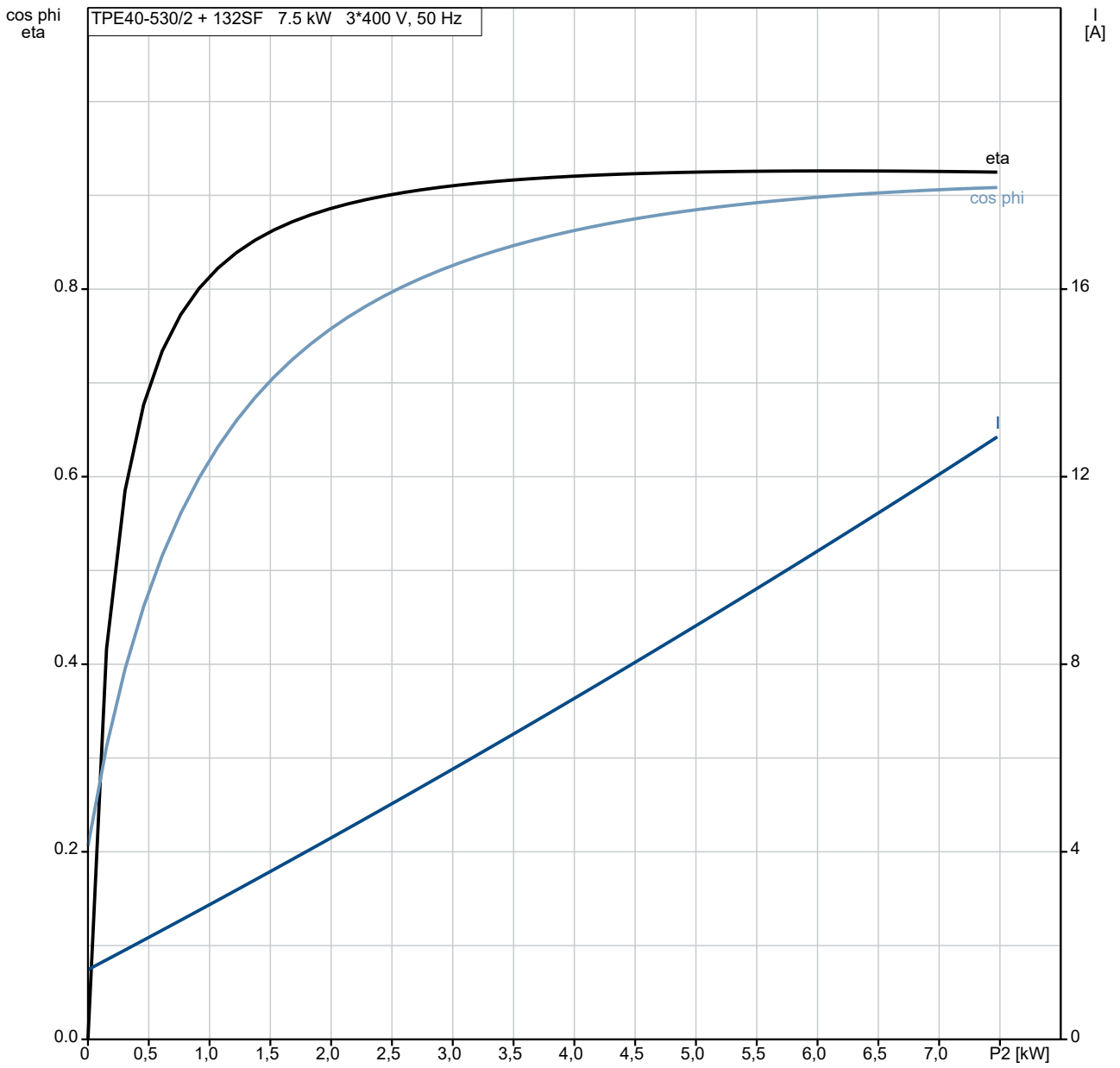

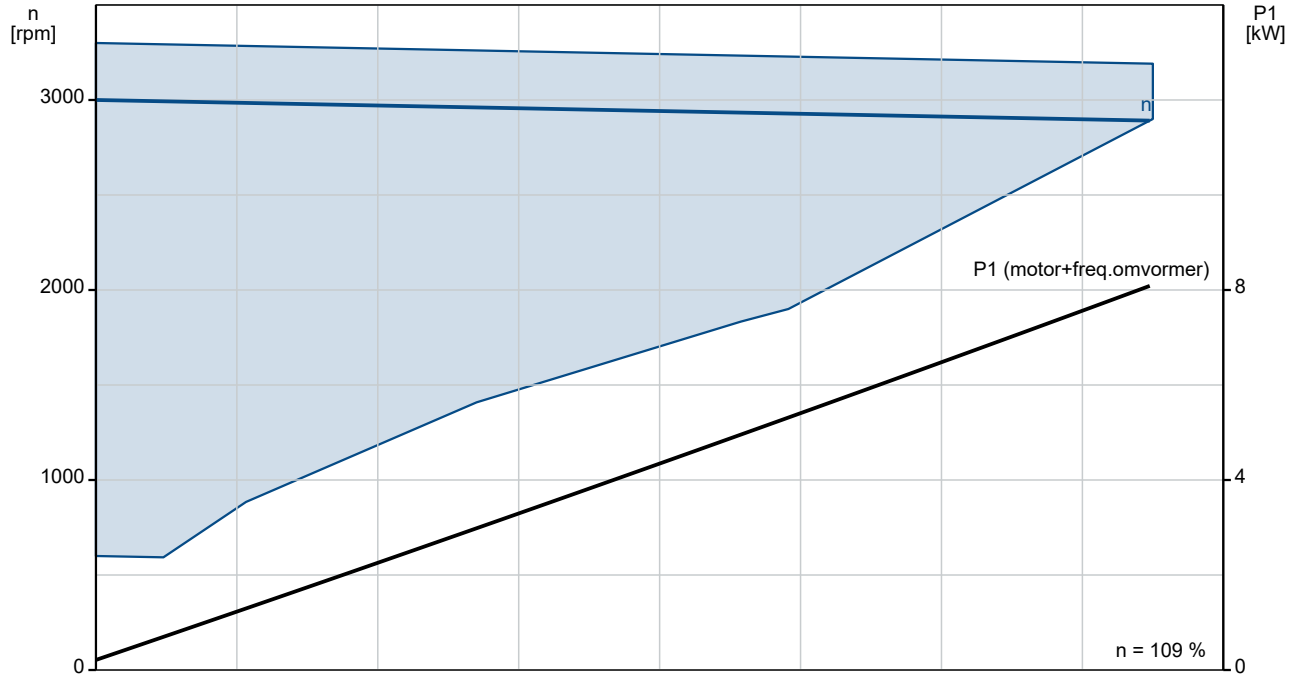

99113933 TPE 40-530/2 A-F-A-BQQE-MDB 50 Hz

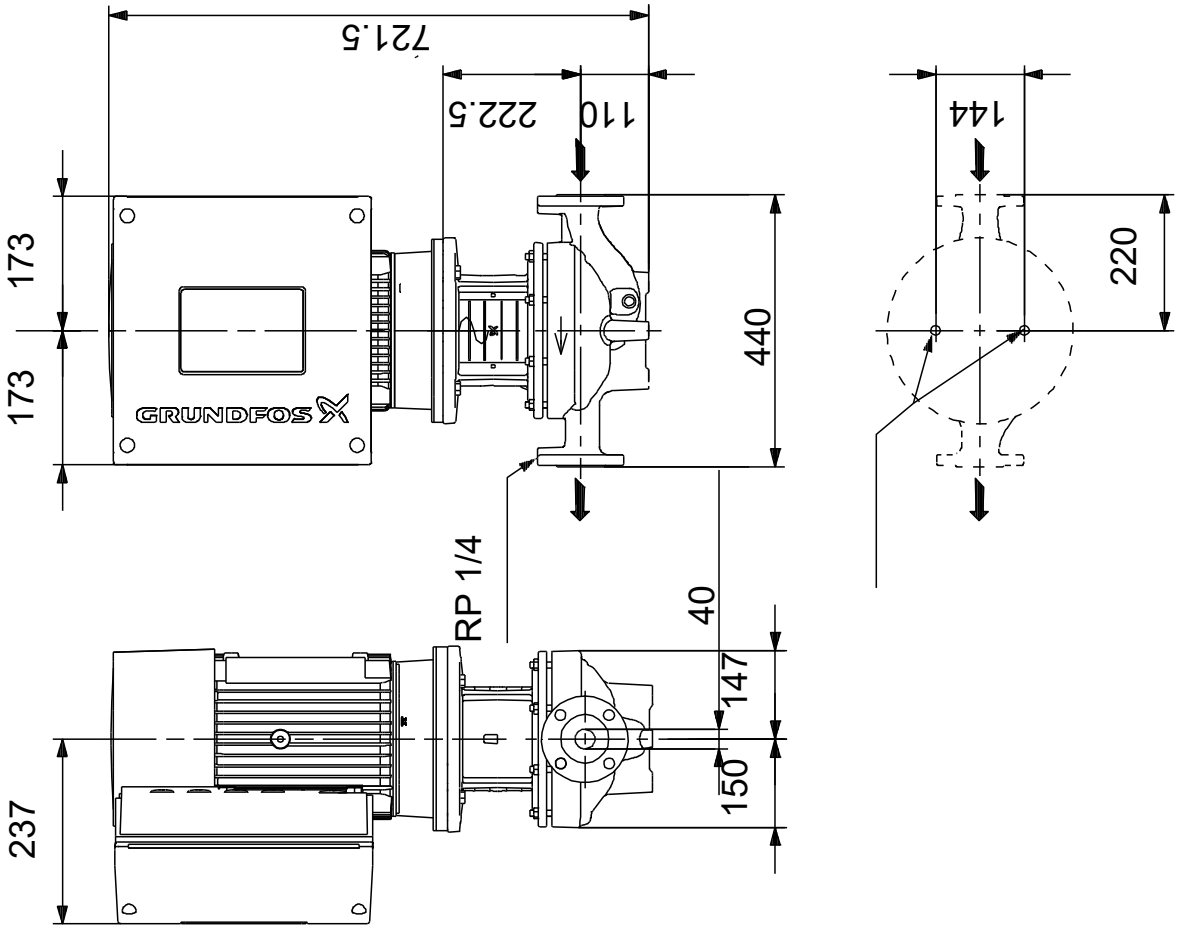

Opm! Alle unit's zijn in [mm] tenzij anders aangegeven.
Disclaimer: Deze eenvoudige maatschets toont u niet alle details.

Service onderdelen TPE 40-530/2, Artikelnr. 99113933
Geproduceerd na 1811 (productiejaar en weeknummer)

Pos	Omschrijving	Opmerking tekst	Classificatie Gegevens	Onderdeelnr.	Aantal	Eenheid
-	Motor				1	pcs
-	Kit, Ball bearing			98881521	1	
153	Kogellager		Aanduiding: 6206.2Z.C3.SYN			1
154	Kogellager					1
156d	Afdichtingsring					1
156c	Afdichtingsring					1
157	O-ring		Diameter: 62			1
			Materiaal type: NBR			
			Dikte: 3			
158	Waved washer					1
-	Kit, Blanking plug			99052476	1	
252b	Blind plug					1
252b	Plug cpl.					5
-	Kit, kabelwartel			98736115	1	
293	Cable glands set					1
-	Kit, connectoren			98403113	1	
266	Connector plug 10-pole					1
266	Connector plug 2-pole					1
266	Connector plug 8-pole					1
266	Connector plug 8-pole					1
266	Connector plug 8-pole					1
266	Connector plug 3-pole					1
266	Connector plug 3-pole					1
266	Connector plug 3-pole					1
-	Kit, control box			98878613	1	
251d	Pan head thread forming screw					4
251b	Regelunit					1
251a	Control box cpl.					1
252b	Blind plug					1
252b	Plug cpl.					5
266	Connector plug 10-pole					1
266	Connector plug 8-pole					1
266	Connector plug 8-pole					1
266	Connector plug 8-pole					1
266	Connector plug 3-pole					1
266	Connector plug 3-pole					1
266	Connector plug 3-pole					1
268a	Pomphuis					2
268	Pan head screw					2
273b	Accu					1
273a	Cross recess Pan head screw					4
273	Funct. Module cpl.					1
275a	Pen					1
277b	Veer					4
277a	Cross recess Pan head screw					1
277	Deksel					1
286	Spacer					1
287	Deksel					1
288b	Ringhouder					8
288a	Pan head thread forming screw					8
288	Kabelklem					4
289a	Pan head thread forming screw					1
289	Kabelklem					1
290	Bedieningspaneel, compl.					1
301	Draadbrug					1
-	Kit, Control box upper			98869869	1	
251d	Pan head thread forming screw					4
251b	Regelunit					1

Pos	Omschrijving	Opmerking tekst	Classificatie Gegevens	Onderdeelnr.	Aantal	Eenheid
-	Kit, Control panel			98939973	1	
290	Bedieningspaneel, compl.					1
-	Kit, cover			98330622	1	
287	Deksel					1
-	Kit, end shield (NDE)			98869885	1	
150b	O-ring					1
156c	Afdichtingsring					1
156.a	End shield NDE					1
157	O-ring		Diameter: 62			1
			Materiaal type: NBR			
			Dikte: 3			
158	Waved washer					1
206	Pan head thread forming screw					4
206	Hex socket head cap screw					4
207b	Moer					4
-	Kit, ventilator			98869879	1	
152	Pan head thread forming screw					4
156c	Afdichtingsring					1
156	Ventilator					1
-	Kit, ventilatorhuis			99957566	1	
151	Ventilatorkap					1
152	Pan head thread forming screw					4
-	Kit, flange (DE)			98869905	1	
	Glue					0
150b	O-ring					1
155a	Lagerplaat					1
156c	Afdichtingsring					1
156b	Flens					1
185	Hex socket head cap screw					4
201c	Aftapplug					4
208b	Moer					4
208a	Pakking					3
208	Hex socket head cap screw		Aanduiding: DIN912			3
			Lengte: 40			
			Draad: M5			
-	Kit, Funct. module			98334777	1	
273a	Cross recess Pan head screw					5
273	Funct. Module cpl.					1
275a	Pen					1
286	Spacer					1
-	Kit, Isolation cover			98859523	1	
277b	Veer					4
277a	Cross recess Pan head screw					1
277	Deksel					1
-	Kit, Lower part cpl.			98859573	1	
178	Pan head thread forming screw					4
251a	Control box cpl.					1
275a	Pen					1
277a	Cross recess Pan head screw					1
277	Deksel					1
-	Kit, motor			99010794	1	
	Hex socket head cap screw					2
	Terminal					6
40	Parallel sleutel					1
66a	Ring					2
99a	Ringhouder					1
111	Kogellager		Aanduiding: 6206.2Z.C3.SYN			1
118a	Hex socket head cap screw					4
150b	O-ring					2
150	Stator w/housing					1
151	Ventilatorkap					1
152	Pan head thread forming screw					4
153	Kogellager					1

Pos	Omschrijving	Opmerking tekst	Classificatie Gegevens	Onderdeelnr.	Aantal	Eenheid
155a	Lagerplaat				1	
156d	Pakking				1	
156c	Afdichtingsring				1	
156c	Afdichtingsring				1	
156b	Flens				1	
156.a	End shield NDE				1	
156	Ventilator				1	
157	O-ring		Diameter: 62		1	
			Materiaal type: NBR			
			Dikte: 3			
158	Waved washer				1	
172	Shaft w/rotor				1	
185	Hex socket head cap screw				4	
186	Aftapplug				4	
187	Ringhouder				1	
203	Terminal plug				1	
208b	Moer				4	
208b	Moer				4	
208a	Pakking				3	
208	Hex socket head cap screw		Aanduiding: DIN912		3	
			Lengte: 40			
			Draad: M5			
289a	Pan head thread forming screw				2	
-	Kit, plug			99028677	1	
152	Pan head thread forming screw				2	
203	Terminal plug				1	
205	Pakking				1	
-	Kit, schroeven			99028725	1	
268a	Pomphuis				2	
268	Pan head screw				2	
288b	Ringhouder				8	
288a	Pan head thread forming screw				8	
288	Kabelklem				4	
289a	Pan head thread forming screw				1	
289	Kabelklem				1	
-	Kit, ankerbouten			98881543	1	
181	Pan head staybolt				4	
	Lifting device			99140040	2	
111	Kogellager		Aanduiding: 6206.2Z.C3.SYN	99078033	1	
111	Kogellager		Aanduiding: 6206.2Z.C3.SYN	97501070	1	
152	Pan head thread forming screw			99834207	2	
152	Pan head thread forming screw			99814578	2	
153	Kogellager			98638919	1	
186	Aftapplug			99980519	4	
251d	Pan head thread forming screw			98995460	4	
266	Connector plug 3-pole			99421265	1	
18	Plug			96620482	1	pcs
18	Plug			98164277	1	pcs
19	Pijp plug		Draad: R 3/8	96620487	2	pcs
19	Plug			98163028	2	pcs
36	Moer		Draad: M10	96620484	8	pcs
49	Waaier			99161065	1	pcs
67	Moer		Draad: M14	92526531	1	pcs
72.a	O-ring		Diameter: 221,84	92547617	1	pcs
			Materiaal type: EPDM			
			Dikte: 3,53			
72.a	O-ring		Diameter: 221,84	97511825	1	pcs
			Materiaal type: EPDM			
			Dikte: 3,53			
72.a	O-ring		Diameter: 221,84	97757671	1	pcs
			Materiaal type: EPDM			
			Dikte: 3,53			

Pos	Omschrijving	Opmerking tekst	Classificatie Gegevens	Onderdeelnr.	Aantal	Eenheid
77a	Pan head screw			99266550	4	pcs
105	Asafdichting			99380916	1	pcs
105	Asafdichting			99884645	1	pcs