Inventflow: Grundfos A-partner

Grundfos CRN 95-8-2 A-F-A-E-HQQE

Bekijk de pomp hier:
https://inventflow.nl/nl/pompenfilter/crn/grundfos-crn-95-8-2-a-f-a-e-hqqe

Contact

info@inventflow.nl
+31 (0) 546 45 80 72

Datablad

Aantal	Omschrijving
1	**CRN 95-8-2 A-F-A-E-HQQE**

Opm. De foto kan afwijken van het eigenlijke product

Artikelnr.: 99141767

Verticale, meertraps centrifugaalpomp met zuig- en persopeningen op hetzelfde niveau (inline). Pompmaterialen in contact met de vloeistof zijn uitgerust in roestvaststaal van hoge kwaliteit. De Grundfos cartridgeasafdichting waarborgt een hoge betrouwbaarheid, veilige hantering en gemakkelijke service en toegankelijkheid. Krachtoverbrenging via een gedeelde koppeling. Aansluiting van het leidingwerk via DIN-flenzen.

De pomp is uitgerust met een 3-fase, op de voet gemonteerde, ventilatorgekoelde a-synchrone motor.

Vloeistof:

Te verpompen medium:	Water
Bereik vloeistoftemperatuur:	-40 .. 120 °C
Medium temperatuur tijdens bedrijf:	20 °C
Dichtheid:	998.2 kg/m³

Technisch:

Toerental waarop de pompgegevens zijn gebaseerd:	2975 omw/min
Nominaal debiet:	95 m³/u
Nominale opvoerhoogte:	175.3 m
Plaatsing:	Verticaal
Asafdichting arrangement:	Enkel
Code voor asafdichting:	HQQE
Goedkeuringen:	CE,EAC,UKCA,ACS,WRAS
Curve tolerantie:	ISO9906:2012 3B

Materialen:

Pomphuis:	Roestvast staal EN 1.4408
Waaier:	Roestvast staal EN 1.4401
Lager:	WC/WC
Steunlager:	Graflon
Materiaal gecertificeerd volgens:	European standards

Installatie:

Maximum ambient temperature:	55 °C
Maximale bedrijfsdruk:	25 bar
Max. druk bij toegestane temp:	25 bar / 120 °C
Type aansluiting:	DIN
Maat van de zuigaansluiting:	DN 100
Maat van de persaansluiting:	DN 100
Druktrap voor leidingaansluiting:	PN 25/40
Flensmaat van de motor:	FF500

Elektrische gegevens:

Motor standaard:	IEC
Motortype:	SIEMENS

Aantal	Omschrijving
	IE efficiëntieklasse: IE3 Nominaal vermogen - P2: 55 kW Vermogen (P2) benodigd voor pomp: 55 kW Netfrequentie: 50 Hz Nominale spanning: 3 x 380-420D/660-725Y V Nominaalstroom: 99,0-90,0/57,0-52,0 A Startstroom: 670-670 % Cos phi - power factor: 0.89 Nominaal toerental: 2975 omw/min Rendement: IE3 94,3% Motorrendement bij nominale belasting: 94.3-94.3 % Motor efficientie bij 3/4 vermogen: 94.5-94.5 % Motor efficientie bij half vermogen: 93.9-93.9 % Pooltal: 2 Dichtheidsklasse (IEC 34-5): IP55 Isolatie klasse (IEC 85): F Motor Nr.: 81U15338 Regeling: Frequency converter: NONE Overige: Netto gewicht: 604 kg Bruto gewicht: 755 kg Transportvolume: 2.22 m³ Finnish LVI No.: 4925622 Stuwkrachtbehandelingsapparaat: N Land van herkomst: DK HS code: 84137075

99141767 CRN 95-8-2 A-F-A-E-HQQE 50 Hz

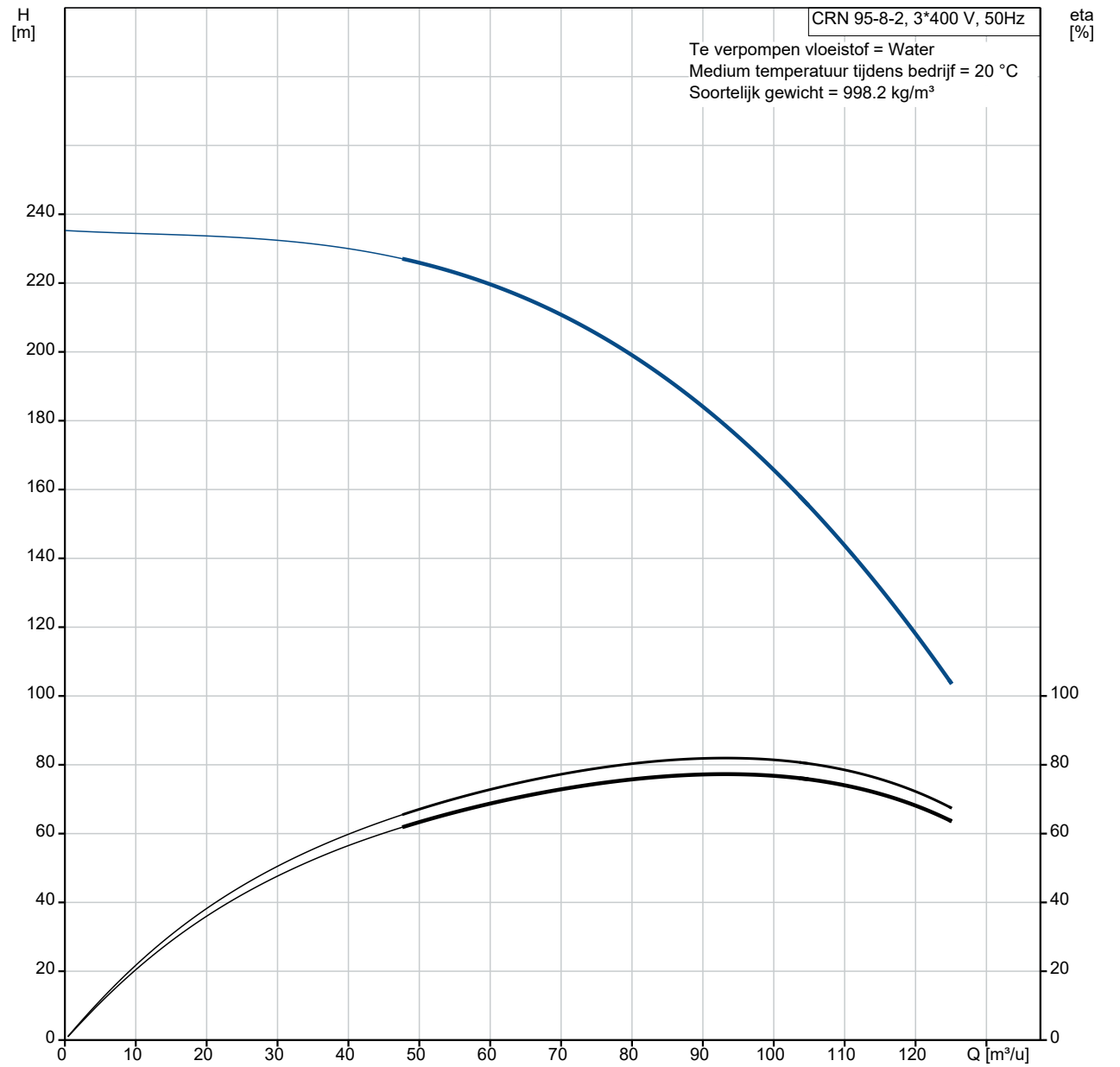

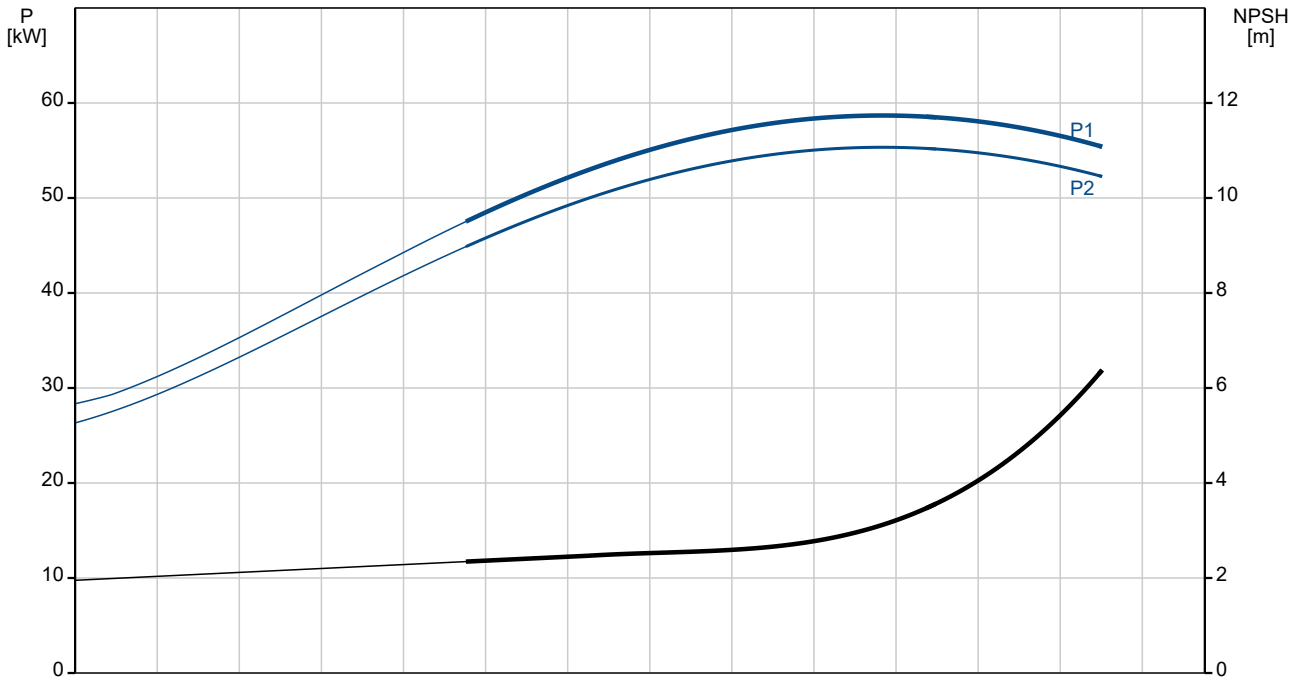

Omschrijving	Specificatie
Algemene informatie:	
Productnaam::	CRN 95-8-2 A-F-A-E-HQQE
Productnummer::	99141767
EAN nummer::	5712607527778
Technisch:	
Toerental waarop de pompgegevens zijn gebaseerd:	2975 omw/min
Nominaal debiet:	95 m³/u
Nominale opvoerhoogte:	175.3 m
Maximale opvoerhoogte:	235.3 m
Trappen:	8
Waaiers:	8
Aantal gereduceerde waaiers:	2
Lage NPSH:	N
Plaatsing:	Verticaal
Asafdichting arrangement:	Enkel
Code voor asafdichting:	HQQE
Goedkeuringen:	CE,EAC,UKCA,ACS,WRAS
Curve tolerantie:	ISO9906:2012 3B
Pomp versie:	A
Model:	A
Koeling:	IC 411
Materialen:	
Pomphuis:	Roestvast staal
Pomphuis:	EN 1.4408
Waaier:	Roestvast staal
Waaier:	EN 1.4401
Materiaal code:	A
Code voor rubber:	E
Lager:	WC/WC
Steunlager:	Graflon
Materiaal gecertificeerd volgens:	European standards
Installatie:	
Maximum ambient temperature:	55 °C
Maximale bedrijfsdruk:	25 bar
Max. druk bij toegestane temp:	25 bar / 120 °C
Type aansluiting:	DIN
Maat van de zuigaansluiting:	DN 100
Maat van de persaansluiting:	DN 100
Druktrap voor leidingaansluiting:	PN 25/40
Flensmaat van de motor:	FF500
Code voor leidingaansluiting:	F
Vloeistof:	
Te verpompen medium:	Water
Bereik vloeistoftemperatuur:	-40 .. 120 °C
Medium temperatuur tijdens bedrijf:	20 °C
Dichtheid:	998.2 kg/m³
Elektrische gegevens:	
Motor standaard:	IEC
Motortype:	SIEMENS
IE efficiëntieklasse:	IE3
Nominaal vermogen - P2:	55 kW
Vermogen (P2) benodigd voor pomp:	55 kW
Netfrequentie:	50 Hz
Nominale spanning:	3 x 380-420D/660-725Y V
Nominaalstroom:	99,0-90,0/57,0-52,0 A
Startstroom:	670-670 %
Cos phi - power factor:	0.89
Nominaal toerental:	2975 omw/min
Rendement:	IE3 94,3%
Motorrendement bij nominale belasting:	94.3-94.3 %
Motor efficientie bij 3/4 vermogen:	94.5-94.5 %

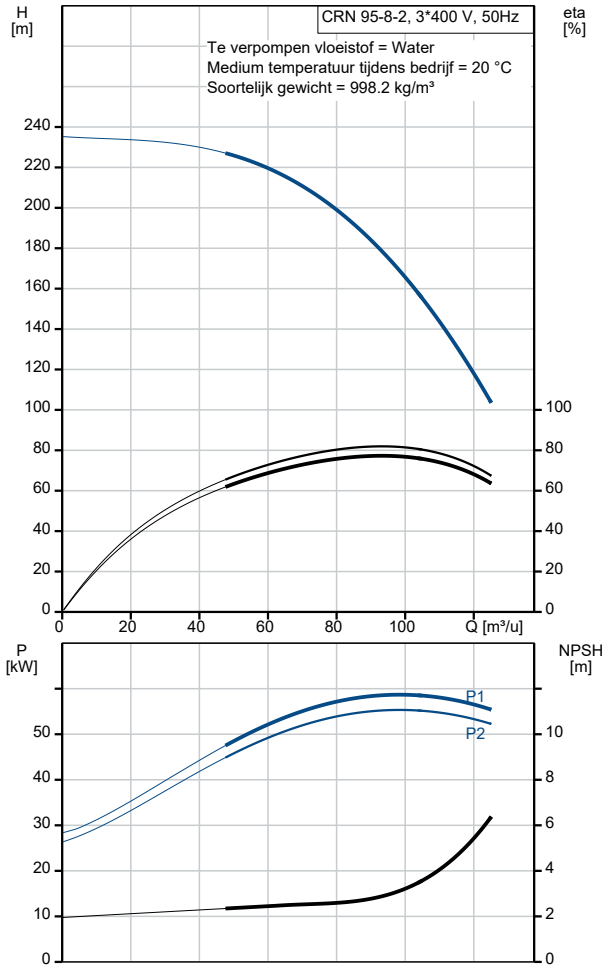

Omschrijving	Specificatie
Motor efficientie bij half vermogen:	93.9-93.9 %
Pooltal:	2
Dichtheidsklasse (IEC 34-5):	IP55
Isolatie klasse (IEC 85):	F
Motorbeveiliging:	PTC
Motor Nr.:	81U15338
Regeling:	
Frequentie omvormer:	NONE
Overige:	
Netto gewicht:	604 kg
Bruto gewicht:	755 kg
Transportvolume:	2.22 m³
Finnish LVI No.:	4925622
Stuwkrachtbehandelingsapparaat:	N
Land van herkomst:	DK
HS code:	84137075

99141767 CRN 95-8-2 A-F-A-E-HQQE 50 Hz

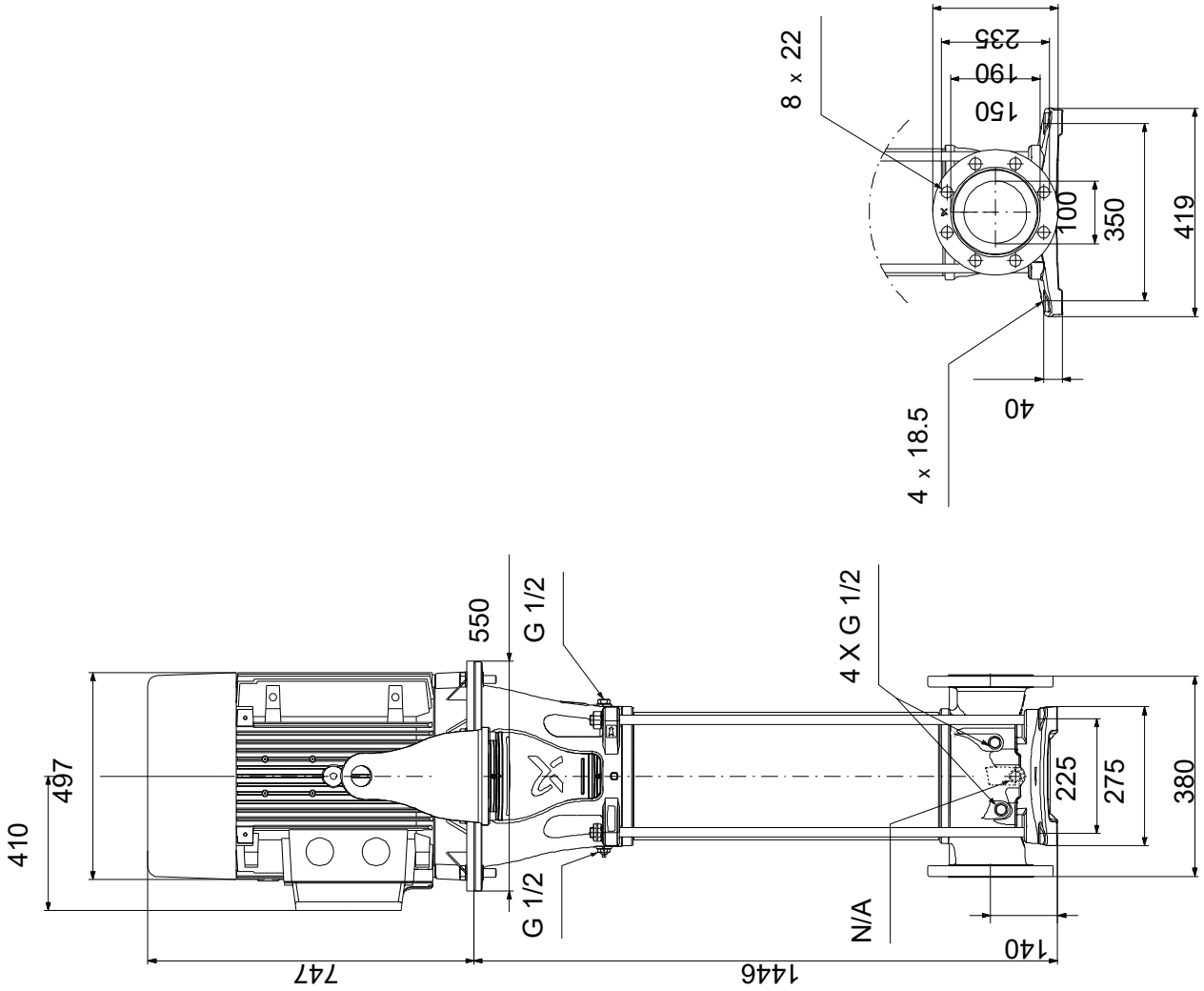

Opm! Alle unit's zijn in [mm] tenzij anders aangegeven.
Disclaimer: Deze eenvoudige maatschets toont u niet alle details.

Service onderdelen CRN 95-8-2, Artikelnr. 99141767
Geproduceerd na 1826 (productiejaar en weeknummer)

Pos	Omschrijving	Opmerking tekst	Classificatie Gegevens	Onderdeelnr.	Aantal	Eenheid
-	Kit, lager			99415825	1	pcs
- 47a	Lager compl.				2	
	Driver					1
	Retainer					1
-	Kit, koppeling			99190040	1	pcs
-	Coupling cpl.				1	
	Kabelclip					2
10a	Koppeling					1
9	Hex socket head cap screw		Aanduiding: DIN 912		4	
			Lengte: 45			
			Draad: M16			
10	Parallel pin				1	
-	Kit, koppelingsbeschermer			99196382	2	pcs
7b	Borgring				2	
7a	Schroef				2	
7	Koppelingsbeschermer				1	
-	Kit, flens			99432755	1	pcs
440b	Lock ring				1	
440a	Flens		Diameter: DN 100		1	
			Druk (bar): PN 40			
-	Kit, waaier			99124955	6	pcs
48	Moer				1	
49b	Conische bus				1	
49	Waaier				1	
-	Kit, impeller,reduced,1st.			99554054	2	pcs
48	Moer				1	
49h	Waaier				1	
49b	Conische bus				1	
-	Kit, O-ringen			99262378	1	pcs
37	O-ring				2	
38	O-ring				8	
109	O-ring				1	
110	O-ring		Diameter: 21,5		1	
			Materiaal type: EPDM			
			Dikte: 4,25			
-	Kit, plug			99262366	1	pcs
-	Plug cpl.				5	
25	Plug					1
38	O-ring					1
-	Ontluchtingsschroef				1	
- 18	Ontluchtingsschroef					1
	Spindle					
	Plug					
38	O-ring					1
-	Kit, asafdichting HQQE			99262346	1	pcs
	Snij apparaat				1	
105	Asafdichting				1	
-	Kit, ankerbouten			99190085	4	pcs
26	Ankerbout				1	
36	Moer				1	
66a	Ring				1	
-	Kit, strap			99190053	2	pcs
26c	Ring		Aanduiding: DIN 125A		1	
			Dikte: 1,6			
26b	Hex head screw				1	
26a	Strip				1	
-	Kit, slijtdelen			99262424	1	pcs
	Verwijderingsvork				1	
45	Nekring				8	

	Pos	Omschrijving	Opmerking tekst	Classificatie Gegevens	Onderdeelnr.	Aantal	Eenheid
	47d	Lock ring				6	
	47c	Bus				6	
	65	Nekring houder				8	
-		Motor				1	pcs
	156	Ventilator			96766619	1	
	151	Kit, ventilatorhuis			98062277	1	
	156b	Kit, flens			98062294	1	
		Kit, smeernippel			98062533	1	
	156a	Kit, ND-end shield cpl.			98062519	1	
	159b	Kit, seal ring			98062553	1	
	176	Kit, terminal board			98062239	1	
	164a	Kit, aansluitkast			98062264	1	
	2	Deksel			99196494	1	pcs
+	3	Kamer			99262581	1	pcs
-	3	Kamer			99262629	1	pcs
	47c	Bus			99321194	1	
+	3	Kamer			99196631	1	pcs
+	4a	Kamer			99446222	2	pcs
+	4a	Kamer			99446253	2	pcs
+	4a	Kamer			99415871	2	pcs
+	4	Kamer			99262577	5	pcs
+	4	Kamer			99262625	5	pcs
+	4	Kamer			99196627	5	pcs
	6	Pomphuis			99196467	1	pcs
	26c	Ring		Aanduiding: DIN 125A	99262704	2	pcs
				Dikte: 1,6			
	26c	Ring		Aanduiding: DIN 125A	99886930	2	pcs
				Dikte: 1,6			
	32	Ring		Aanduiding: DIN 125 A	98923051	16	pcs
				Binnendiameter: 17			
				Buitendiameter: 30			
				Dikte: 3			
	36	Moer			99262692	4	pcs
+	44	Suction part			99196613	1	pcs
	44a	Pers deel			99196621	1	pcs
	48	Moer			99262680	8	pcs
	48	Moer			99262683	8	pcs
	48	Moer			96536016	8	pcs
	49h	Waaier			99262539	2	pcs
	49h	Waaier			99262563	2	pcs
	49	Waaier			99721389	6	pcs
	49b	Conische bus			99262686	8	pcs
	49b	Conische bus			99262689	8	pcs
	51	Shaft			99196543	1	pcs
	55	Bus			99196426	1	pcs
	56	Fundatieplaat			99196483	1	pcs
	66a	Ring			99262699	4	pcs