Inventflow: Grundfos A-partner

Grundfos CRN 125-7 A-F-A-E-HQQE

Bekijk de pomp hier:
https://inventflow.nl/nl/pompenfilter/crn/grundfos-crn-125-7-a-f-a-e-hqqe

Contact

info@inventflow.nl
+31 (0) 546 45 80 72

Datablad

Aantal	Omschrijving
1	**CRN 125-7 A-F-A-E-HQQE**

Opm. De foto kan afwijken van het eigenlijke product

Artikelnr.: 99142652

Verticale, meertraps centrifugaalpomp met zuig- en persopeningen op hetzelfde niveau (inline). Pompmaterialen in contact met de vloeistof zijn uitgerust in roestvaststaal van hoge kwaliteit. Een ingebouwd apparaat voor het opvangen van de stuwkracht absorbeert hydraulische axiaalkrachten waardoor een standaardmotor kan worden gebruikt.

De Grundfos cartridgeasafdichting waarborgt een hoge betrouwbaarheid, veilige hantering en gemakkelijke service en toegankelijkheid. Slijtagedelen in de asafdichting zijn als servicekits beschikbaar en kunnen worden vervangen zonder de complete asafdichting te hoeven vervangen. Krachtoverbrenging via een gedeelde koppeling. Aansluiting van het leidingwerk via DIN-flenzen.

De pomp is uitgerust met een 3-fase, op de voet gemonteerde, ventilatorgekoelde a-synchrone motor.

Vloeistof:

Te verpompen medium:	Water
Bereik vloeistoftemperatuur:	-40 .. 120 °C
Medium temperatuur tijdens bedrijf:	20 °C
Dichtheid:	998.2 kg/m³

Technisch:

Toerental waarop de pompgegevens zijn gebaseerd:	2975 omw/min
Nominaal debiet:	125 m³/u
Nominale opvoerhoogte:	183.5 m
Plaatsing:	Verticaal
Asafdichting arrangement:	Enkel
Code voor asafdichting:	HQQE
Goedkeuringen:	CE,EAC,UKCA,ACS,WRAS
Curve tolerantie:	ISO9906:2012 3B

Materialen:

Pomphuis:	Roestvast staal EN 1.4408
Waaier:	Roestvast staal EN 1.4401
Lager:	WC/WC
Steunlager:	Graflon
Stuwkrachtbehandelingsapparaat:	SiC/WC
Materiaal gecertificeerd volgens:	European standards

Installatie:

Maximum ambient temperature:	55 °C
Maximale bedrijfsdruk:	25 bar
Max. druk bij toegestane temp:	25 bar / 120 °C
Type aansluiting:	DIN
Maat van de zuigaansluiting:	DN 150
Maat van de persaansluiting:	DN 150
Druktrap voor leidingaansluiting:	PN 25/40
Flensmaat van de motor:	FF500

Aantal	Omschrijving

Elektrische gegevens:

Motor standaard:	IEC
Motortype:	SIEMENS
IE efficiëntieklasse:	IE3
Nominaal vermogen - P2:	75 kW
Vermogen (P2) benodigd voor pomp:	75 kW
Netfrequentie:	50 Hz
Nominale spanning:	3 x 380-420D/660-725Y V
Nominaalstroom:	135-125/78,0-72,0 A
Startstroom:	680-680 %
Cos phi - power factor:	0.89
Nominaal toerental:	2975 omw/min
Rendement:	IE3 94,7%
Motorrendement bij nominale belasting:	94.7-94.7 %
Motor efficientie bij 3/4 vermogen:	94.8-94.8 %
Motor efficientie bij half vermogen:	94.1-94.1 %
Pooltal:	2
Dichtheidsklasse (IEC 34-5):	IP55
Isolatie klasse (IEC 85):	F
Motor Nr.:	83U15240

Regeling:

Frequency converter:	NONE

Overige:

Netto gewicht:	782 kg
Bruto gewicht:	964 kg
Transportvolume:	2.91 m³
Finnish LVI No.:	4925633
Stuwkrachtbehandelingsapparaat:	Y
Land van herkomst:	DK
HS code:	84137075

99142652 CRN 125-7 A-F-A-E-HQQE 50 Hz

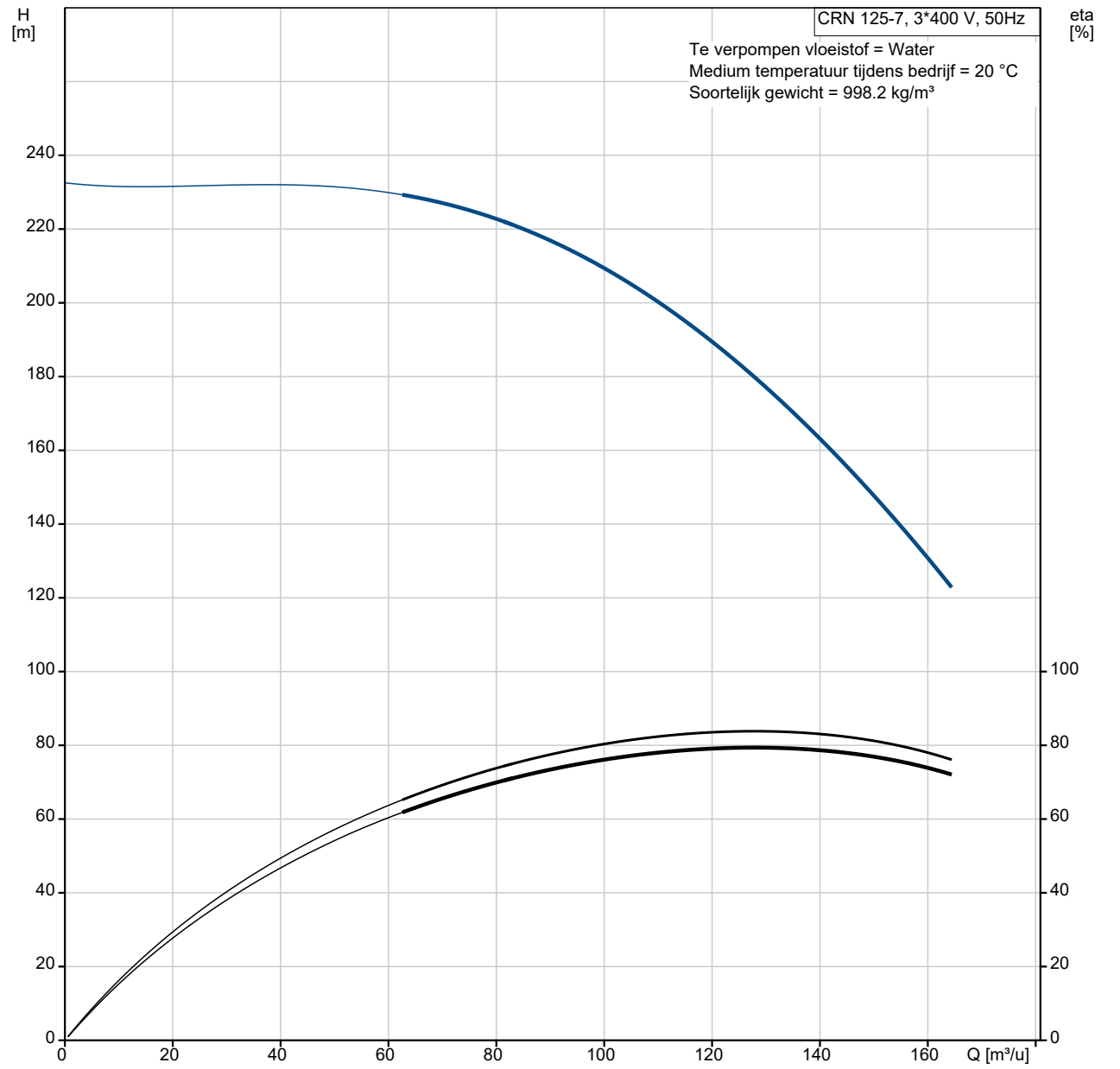

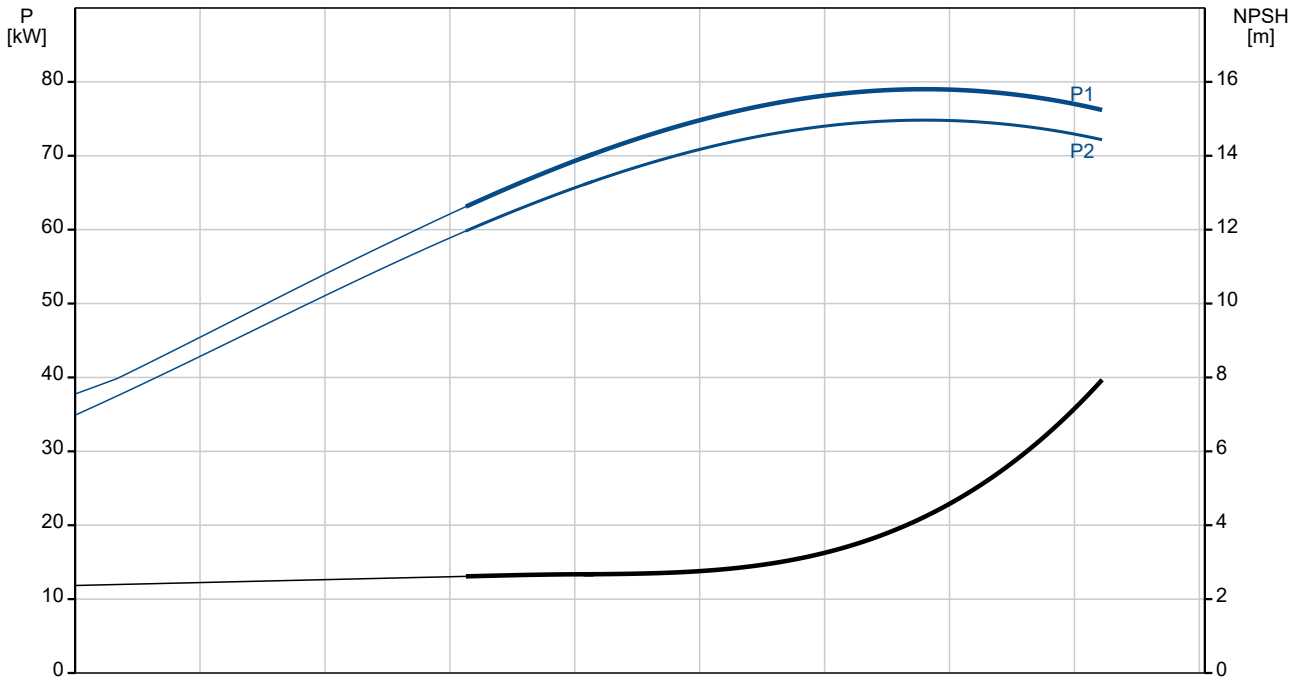

Omschrijving	Specificatie
Algemene informatie:	
Productnaam::	CRN 125-7 A-F-A-E-HQQE
Productnummer::	99142652
EAN nummer::	5712607541699
Technisch:	
Toerental waarop de pompgegevens zijn gebaseerd:	2975 omw/min
Nominaal debiet:	125 m³/u
Nominale opvoerhoogte:	183.5 m
Maximale opvoerhoogte:	232.6 m
Trappen:	7
Waaiers:	7
Lage NPSH:	N
Plaatsing:	Verticaal
Asafdichting arrangement:	Enkel
Code voor asafdichting:	HQQE
Goedkeuringen:	CE,EAC,UKCA,ACS,WRAS
Curve tolerantie:	ISO9906:2012 3B
Pomp versie:	A
Model:	A
Koeling:	IC 411
Materialen:	
Pomphuis:	Roestvast staal
Pomphuis:	EN 1.4408
Waaier:	Roestvast staal
Waaier:	EN 1.4401
Materiaal code:	A
Code voor rubber:	E
Lager:	WC/WC
Steunlager:	Graflon
Stuwkrachtbehandelingsapparaat:	SiC/WC
Materiaal gecertificeerd volgens:	European standards
Installatie:	
Maximum ambient temperature:	55 °C
Maximale bedrijfsdruk:	25 bar
Max. druk bij toegestane temp:	25 bar / 120 °C
Type aansluiting:	DIN
Maat van de zuigaansluiting:	DN 150
Maat van de persaansluiting:	DN 150
Druktrap voor leidingaansluiting:	PN 25/40
Flensmaat van de motor:	FF500
Code voor leidingaansluiting:	F
Vloeistof:	
Te verpompen medium:	Water
Bereik vloeistoftemperatuur:	-40 .. 120 °C
Medium temperatuur tijdens bedrijf:	20 °C
Dichtheid:	998.2 kg/m³
Elektrische gegevens:	
Motor standaard:	IEC
Motortype:	SIEMENS
IE efficiëntieklasse:	IE3
Nominaal vermogen - P2:	75 kW
Vermogen (P2) benodigd voor pomp:	75 kW
Netfrequentie:	50 Hz
Nominale spanning:	3 x 380-420D/660-725Y V
Nominaalstroom:	135-125/78,0-72,0 A
Startstroom:	680-680 %
Cos phi - power factor:	0.89
Nominaal toerental:	2975 omw/min
Rendement:	IE3 94,7%
Motorrendement bij nominale belasting:	94.7-94.7 %
Motor efficientie bij 3/4 vermogen:	94.8-94.8 %

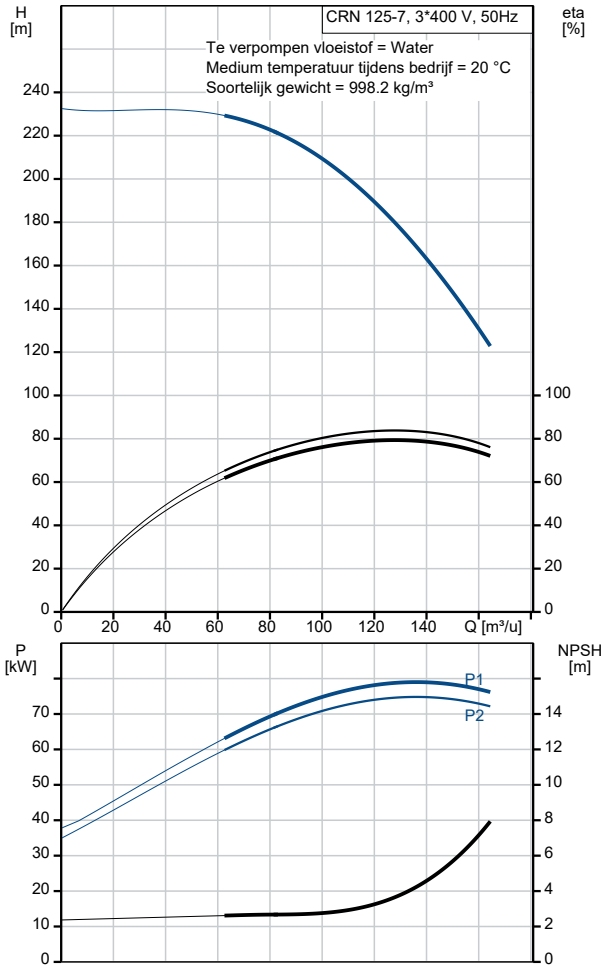

Omschrijving	Specificatie
Motor efficientie bij half vermogen:	94.1-94.1 %
Pooltal:	2
Dichtheidsklasse (IEC 34-5):	IP55
Isolatie klasse (IEC 85):	F
Motorbeveiliging:	PTC
Motor Nr.:	83U15240
Regeling:	
Frequentie omvormer:	NONE
Overige:	
Netto gewicht:	782 kg
Bruto gewicht:	964 kg
Transportvolume:	2.91 m³
Finnish LVI No.:	4925633
Stuwkrachtbehandelingsapparaat:	Y
Land van herkomst:	DK
HS code:	84137075

99142652 CRN 125-7 A-F-A-E-HQQE 50 Hz

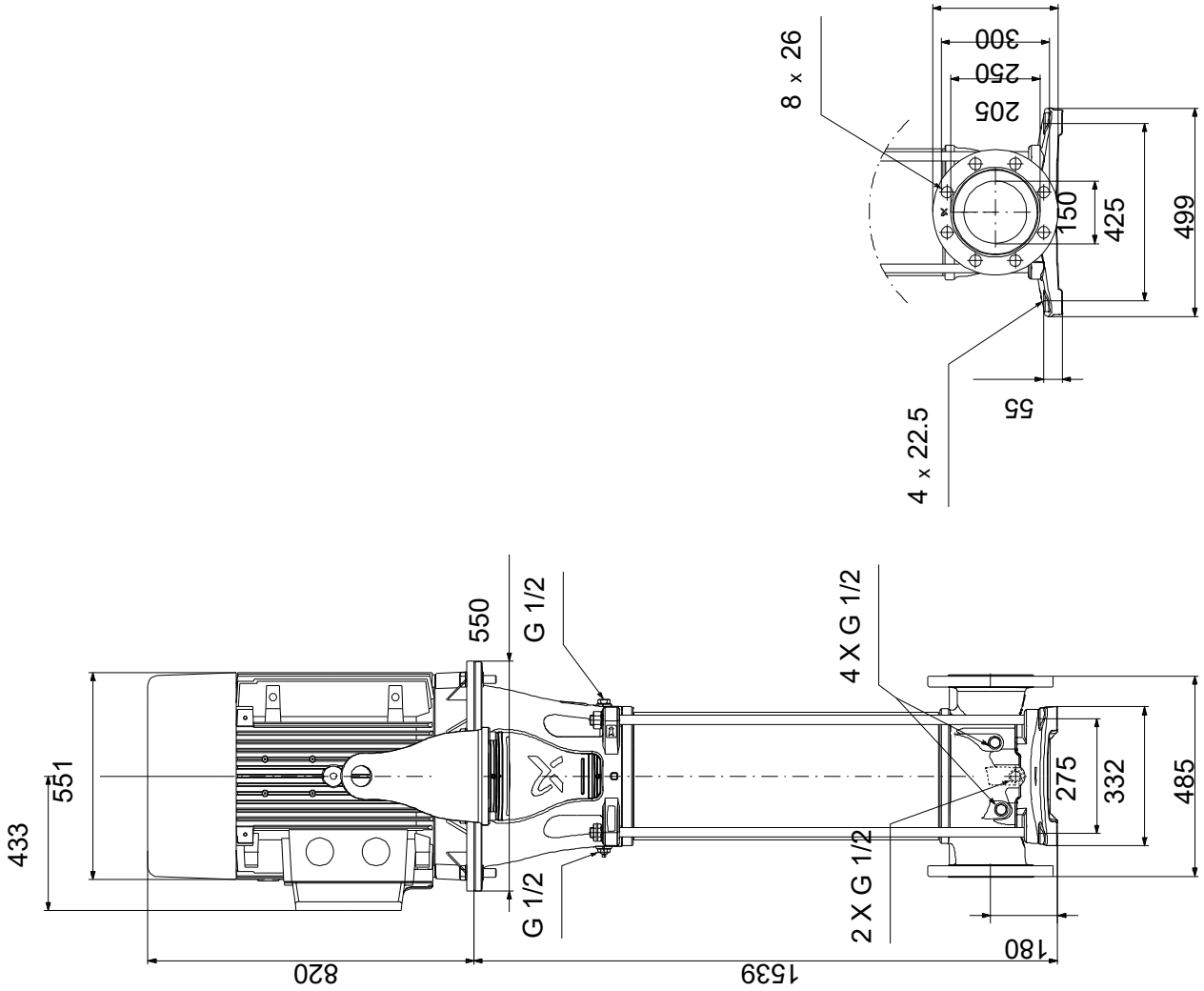

Opm! Alle unit's zijn in [mm] tenzij anders aangegeven.
Disclaimer: Deze eenvoudige maatschets toont u niet alle details.

Service onderdelen CRN 125-7, Artikelnr. 99142652
Geproduceerd na 1840 (productiejaar en weeknummer)

Pos	Omschrijving	Opmerking tekst	Classificatie Gegevens	Onderdeelnr.	Aantal	Eenheid
-	Kit, lager			99415826	1	pcs
47g	Lock ring				2	
47a	Lager				2	
48	Moer				2	
-	Kit, koppeling			99190041	1	pcs
-	Coupling cpl.				1	
10a	Koppeling					2
9	Hex socket head cap screw		Aanduiding: DIN 912		4	
			Lengte: 45			
			Draad: M16			
10	Parallel pin				1	
-	Kit, koppelingsbeschermer			99196381	2	pcs
7b	Borgring				2	
7a	Schroef				2	
7	Koppelingsbeschermer				1	
-	Kit, flens			99432760	1	pcs
440b	Ringhouder				1	
440a	Flens				1	
-	Kit, impeller,bearing			99432558	2	pcs
48	Moer				1	
49b	Conische bus				1	
49	Waaier				1	
-	Kit, impeller,bush			99124958	5	pcs
48	Moer				1	
49b	Conische bus				1	
49	Waaier				1	
-	Kit, O-ringen			99262386	1	pcs
37	O-ring				2	
38	O-ring				8	
109	O-ring				1	
110	O-ring				1	
-	Kit, O-ringen			99262399	1	pcs
-	O-ring set				1	
120j	O-ring					3
120i	O-ring					1
120c	O-ring					1
-	Kit, plug			99262370	1	pcs
-	Plug cpl.				7	
25	Plug					1
38	O-ring					1
-	Ontluchtingsschroef				1	
- 18	Ontluchtingsschroef					1
	Spindle					
	Plug					
38	O-ring					1
-	Kit, asafdichting HQQE			99262350	1	pcs
	Snij apparaat				1	
105	Asafdichting				1	
-	Kit, shaft seal wear parts			99262358	1	pcs
	Verwijderingsvork				1	
	Snij apparaat				1	
102	O-ring				1	
103	asafdichting ring, vast				1	
104	Asafdichtingring, draaiend				1	
107	O-ring				1	
109	O-ring				1	
110	O-ring				1	
113	Socket set screw				3	
-	Kit, ankerbouten			99190111	4	pcs

	Pos	Omschrijving	Opmerking tekst	Classificatie Gegevens	Onderdeelnr.	Aantal	Eenheid
	26	Ankerbout				1	
	36	Moer				1	
	66a	Ring				1	
-		Kit, strap			99190064	2	pcs
	26c	Ring		Aanduiding: DIN 125A		1	
				Dikte: 1,6			
	26b	Hex head screw				1	
	26a	Strip				1	
-		Kit, thrust handing			99445737	1	pcs
-		Thrust handling set				1	
		Pen					3
	120h	Lifting plate					1
	120g	Ring					1
	120f	Moer					1
	120e	Wedge lock washer					1
	120d	Ring					1
	120b	Ring					1
	120a	Thrust disc					1
	26c	Ring				4	
	26b	Hex socket head cap screw				4	
-		Kit, slijtdelen			99262426	1	pcs
		Verwijderingsvork				1	
	45	Nekring				8	
	47d	Borgring				6	
	47c	Bus				6	
	65	Nekring houder				8	
		Half key			99956338	1	pcs
-		Motor				1	pcs
	151	Kit, ventilatorhuis			99018554	1	
		Kit, smeernippel			98360052	1	
	159b	Kit, seal ring			98062554	1	
	176	Kit, terminal board			98062239	1	
	164a	Kit, aansluitkast			98062264	1	
	156	Spare, motor fan			96766463	1	
	2	Deksel			99196498	1	pcs
+	3	Kamer			99262593	1	pcs
+	3	Kamer			99262641	1	pcs
+	3	Kamer			99196643	1	pcs
+	4a	Kamer			99446237	2	pcs
+	4a	Kamer			99446258	2	pcs
+	4a	Kamer			99415886	2	pcs
+	4	Kamer			99262589	4	pcs
+	4	Kamer			99262637	4	pcs
+	4	Kamer			99196639	4	pcs
	6	Pomphuis			99196476	1	pcs
	26c	Ring		Aanduiding: DIN 125A	99262704	2	pcs
				Dikte: 1,6			
	26c	Ring			99262705	4	pcs
	26c	Ring			99262706	4	pcs
	26c	Ring		Aanduiding: DIN 125A	99886930	2	pcs
				Dikte: 1,6			
	26b	Hex socket head cap screw			99262702	4	pcs
	26b	Hex socket head cap screw			99262703	4	pcs
	32	Ring		Aanduiding: DIN 125 A	98923051	16	pcs
				Binnendiameter: 17			
				Buitendiameter: 30			
				Dikte: 3			
	36	Moer			99262694	4	pcs
	37	O-ring			99865786	2	pcs
+	44	Suction part			99196615	1	pcs
	44a	Pers deel			99196622	1	pcs
	48	Moer			99446217	2	pcs
	48	Moer			99262681	5	pcs
	48	Moer			99446219	2	pcs

Pos	Omschrijving	Opmerking tekst	Classificatie Gegevens	Onderdeelnr.	Aantal	Eenheid
48	Moer			99262684	5	pcs
49	Waaier			99262530	7	pcs
49	Waaier			99262554	7	pcs
49b	Conische bus			99262687	7	pcs
49b	Conische bus			99262690	7	pcs
55	Bus			99196451	1	pcs
56	Fundatieplaat			99196490	1	pcs
66a	Ring			99262697	4	pcs
120k	Flens			99262450	1	pcs