Inventflow: Grundfos A-partner

Grundfos CRN 155-1 A-F-A-E-HQQE

Bekijk de pomp hier:
https://inventflow.nl/nl/pompenfilter/crn/grundfos-crn-155-1-a-f-a-e-hqqe

Contact

info@inventflow.nl
+31 (0) 546 45 80 72

Datablad

Aantal	Omschrijving
1	**CRN 155-1 A-F-A-E-HQQE**

Opm. De foto kan afwijken van het eigenlijke product

Artikelnr.: 99143270

Verticale, meertraps centrifugaalpomp met zuig- en persopeningen op hetzelfde niveau (inline). Pompmaterialen in contact met de vloeistof zijn uitgerust in roestvaststaal van hoge kwaliteit. De Grundfos cartridgeasafdichting waarborgt een hoge betrouwbaarheid, veilige hantering en gemakkelijke service en toegankelijkheid. Krachtoverbrenging via een gedeelde koppeling. Aansluiting van het leidingwerk via DIN-flenzen.

De pomp is uitgerust met een 3-fase, op de voet gemonteerde, ventilatorgekoelde a-synchrone motor.

Vloeistof:

Te verpompen medium:	Water
Bereik vloeistoftemperatuur:	-40 .. 120 °C
Medium temperatuur tijdens bedrijf:	20 °C
Dichtheid:	998.2 kg/m³

Technisch:

Toerental waarop de pompgegevens zijn gebaseerd:	2957 omw/min
Nominaal debiet:	155 m³/u
Nominale opvoerhoogte:	27 m
Plaatsing:	Verticaal
Asafdichting arrangement:	Enkel
Code voor asafdichting:	HQQE
Goedkeuringen:	CE,EAC,UKCA,ACS,WRAS
Curve tolerantie:	ISO9906:2012 3B

Materialen:

Pomphuis:	Roestvast staal EN 1.4408
Waaier:	Roestvast staal EN 1.4401
Lager:	WC/WC
Steunlager:	Graflon
Materiaal gecertificeerd volgens:	European standards

Installatie:

Maximum ambient temperature:	60 °C
Maximale bedrijfsdruk:	16 bar
Max. druk bij toegestane temp:	16 bar / 120 °C
Type aansluiting:	DIN
Maat van de zuigaansluiting:	DN 150
Maat van de persaansluiting:	DN 150
Druktrap voor leidingaansluiting:	PN 16
Flensmaat van de motor:	FF300

Elektrische gegevens:

Motor standaard:	IEC
Motortype:	160MD

Aantal	Omschrijving
	IE efficiëntieklasse: IE3 Nominaal vermogen - P2: 15 kW Vermogen (P2) benodigd voor pomp: 15 kW Netfrequentie: 50 Hz Nominale spanning: 3 x 380-415D/660-690Y V Nominaalstroom: 28,0-26,0/16,2-15,6 A Startstroom: 660-780 % Cos phi - power factor: 0.89-0.87 Nominaal toerental: 2930-2950 omw/min Rendement: IE3 91,9% Motorrendement bij nominale belasting: 91.9-91.9 % Motor efficientie bij 3/4 vermogen: 92.4 % Motor efficientie bij half vermogen: 92.4 % Pooltal: 2 Dichtheidsklasse (IEC 34-5): 55 Dust/Jetting Isolatie klasse (IEC 85): F Motor Nr.: 85U17526 Regeling: Frequency converter: NONE Overige: Netto gewicht: 245 kg Bruto gewicht: 310 kg Transportvolume: 1.14 m³ Finnish LVI No.: 4925639 Stuwkrachtbehandelingsapparaat: N Land van herkomst: DK HS code: 84137075

99143270 CRN 155-1 A-F-A-E-HQQE 50 Hz

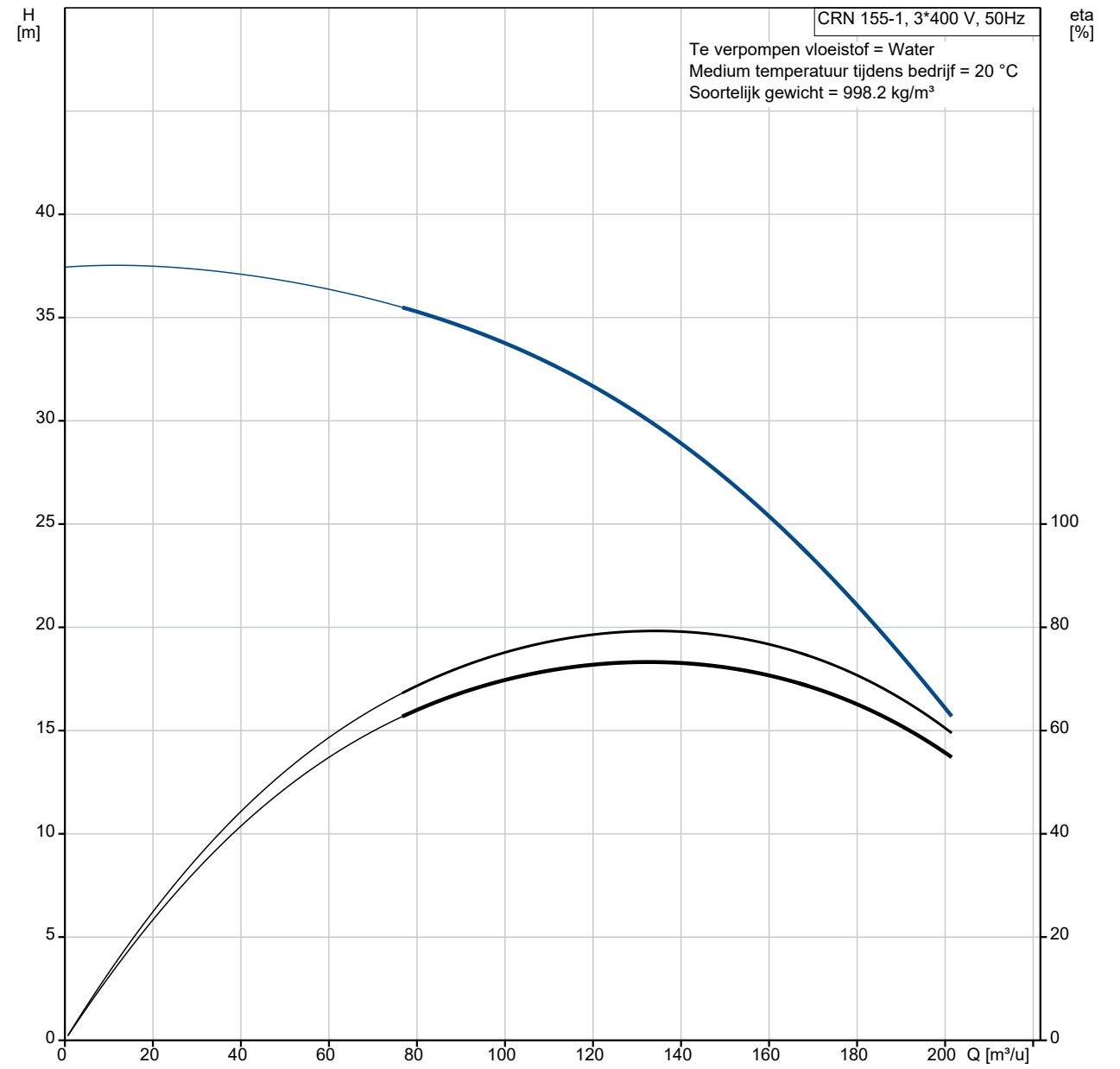

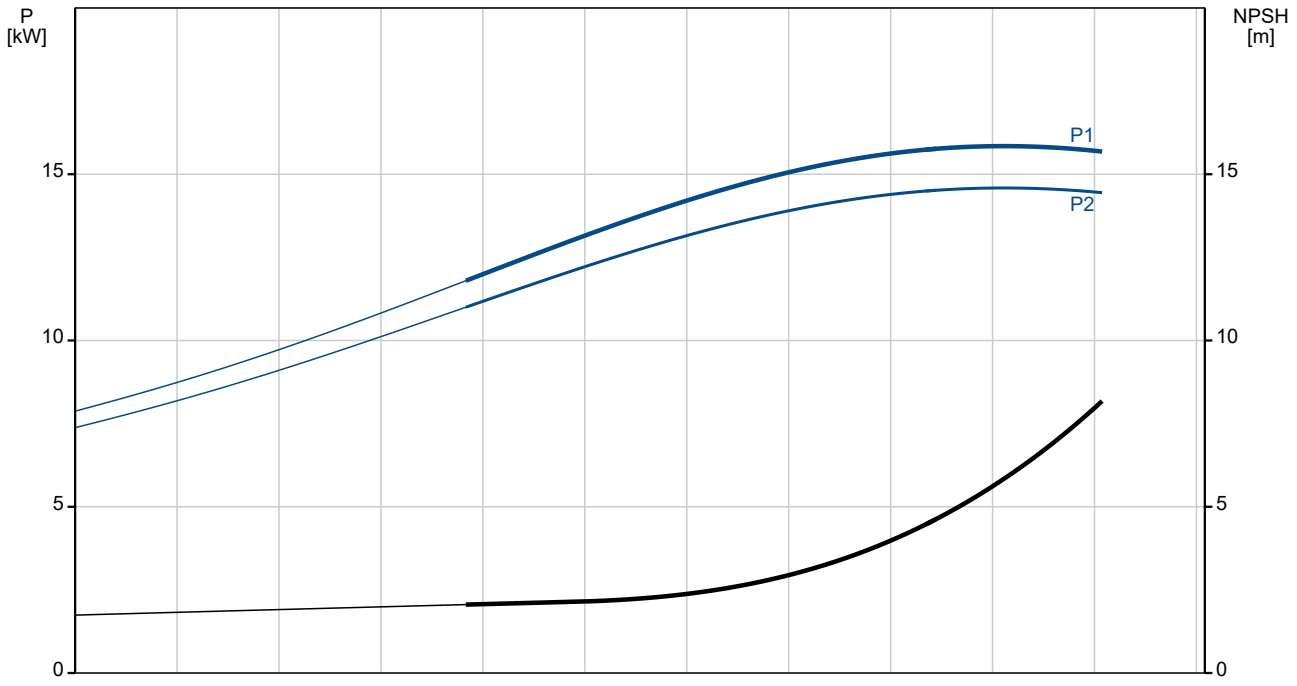

Omschrijving	Specificatie
Algemene informatie:	
Productnaam::	CRN 155-1 A-F-A-E-HQQE
Productnummer::	99143270
EAN nummer::	5712607553050
Technisch:	
Toerental waarop de pompgegevens zijn gebaseerd:	2957 omw/min
Nominaal debiet:	155 m³/u
Nominale opvoerhoogte:	27 m
Maximale opvoerhoogte:	38.2 m
Trappen:	1
Waaiers:	1
Lage NPSH:	N
Plaatsing:	Verticaal
Asafdichting arrangement:	Enkel
Code voor asafdichting:	HQQE
Goedkeuringen:	CE,EAC,UKCA,ACS,WRAS
Curve tolerantie:	ISO9906:2012 3B
Pomp versie:	A
Model:	A
Koeling:	IC 411
Materialen:	
Pomphuis:	Roestvast staal
Pomphuis:	EN 1.4408
Waaier:	Roestvast staal
Waaier:	EN 1.4401
Materiaal code:	A
Code voor rubber:	E
Lager:	WC/WC
Steunlager:	Graflon
Materiaal gecertificeerd volgens:	European standards
Installatie:	
Maximum ambient temperature:	60 °C
Maximale bedrijfsdruk:	16 bar
Max. druk bij toegestane temp:	16 bar / 120 °C
Type aansluiting:	DIN
Maat van de zuigaansluiting:	DN 150
Maat van de persaansluiting:	DN 150
Druktrap voor leidingaansluiting:	PN 16
Flensmaat van de motor:	FF300
Code voor leidingaansluiting:	F
Vloeistof:	
Te verpompen medium:	Water
Bereik vloeistoftemperatuur:	-40 .. 120 °C
Medium temperatuur tijdens bedrijf:	20 °C
Dichtheid:	998.2 kg/m³
Elektrische gegevens:	
Motor standaard:	IEC
Motortype:	160MD
IE efficiëntieklasse:	IE3
Nominaal vermogen - P2:	15 kW
Vermogen (P2) benodigd voor pomp:	15 kW
Netfrequentie:	50 Hz
Nominale spanning:	3 x 380-415D/660-690Y V
Nominaalstroom:	28,0-26,0/16,2-15,6 A
Startstroom:	660-780 %
Cos phi - power factor:	0.89-0.87
Nominaal toerental:	2930-2950 omw/min
Rendement:	IE3 91,9%
Motorrendement bij nominale belasting:	91.9-91.9 %
Motor efficientie bij 3/4 vermogen:	92.4 %
Motor efficientie bij half vermogen:	92.4 %

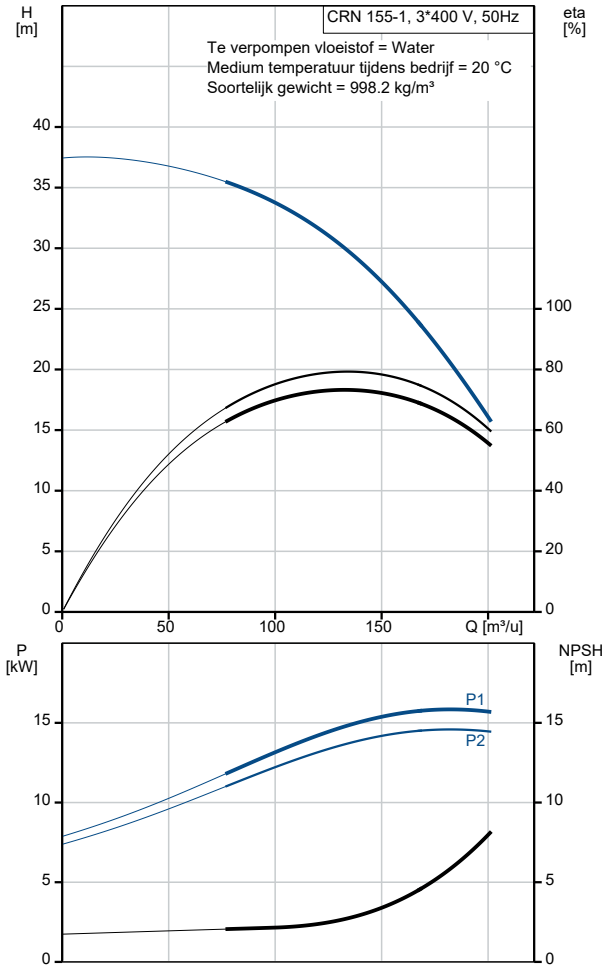

Omschrijving	Specificatie
Pooltal:	2
Dichtheidsklasse (IEC 34-5):	55 Dust/Jetting
Isolatie klasse (IEC 85):	F
Motorbeveiliging:	PTC
Motor Nr.:	85U17526
Regeling:	
Frequentie omvormer:	NONE
Overige:	
Netto gewicht:	245 kg
Bruto gewicht:	310 kg
Transportvolume:	1.14 m³
Finnish LVI No.:	4925639
Stuwkrachtbehandelingsapparaat:	N
Land van herkomst:	DK
HS code:	84137075

99143270 CRN 155-1 A-F-A-E-HQQE 50 Hz

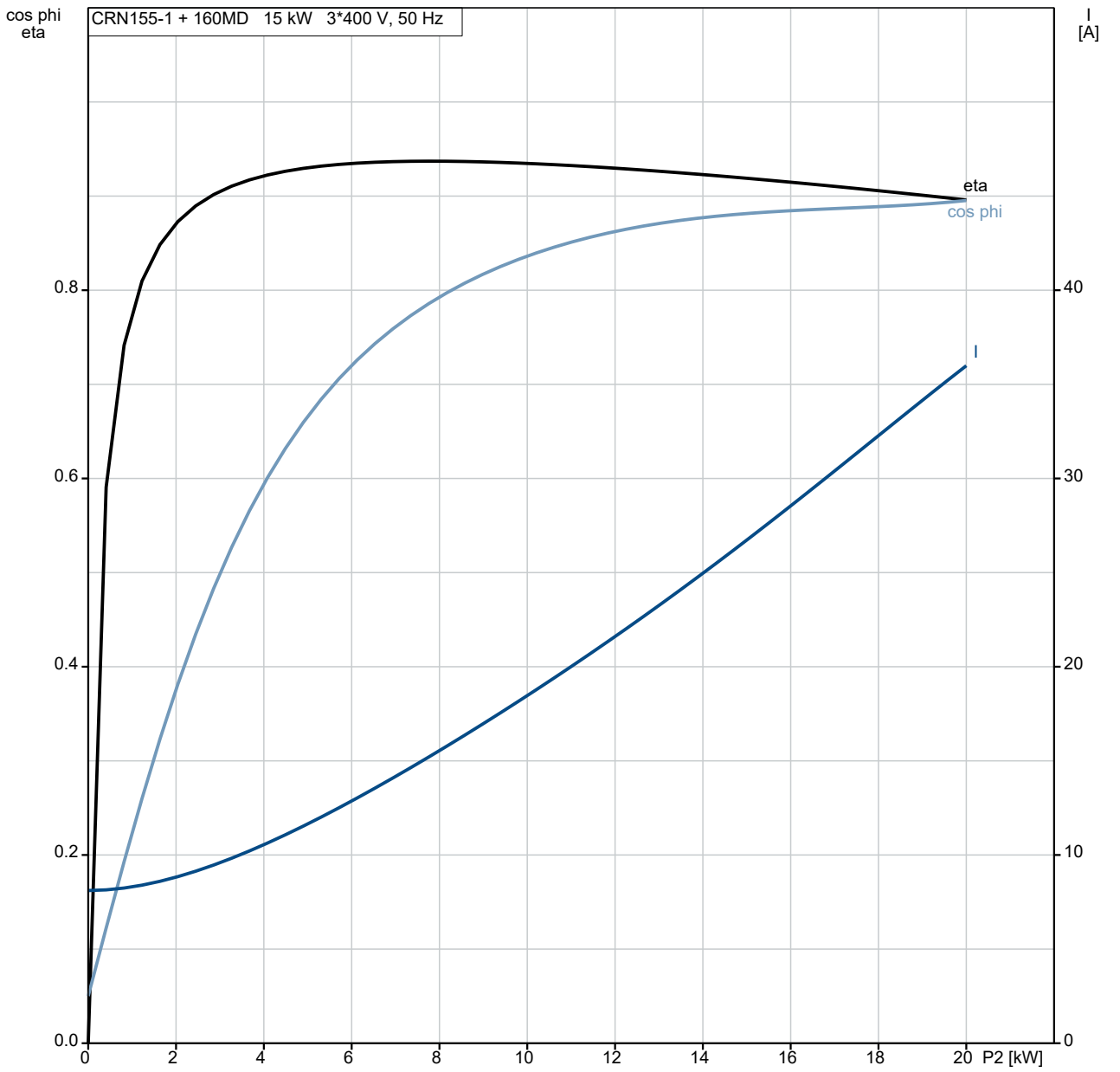

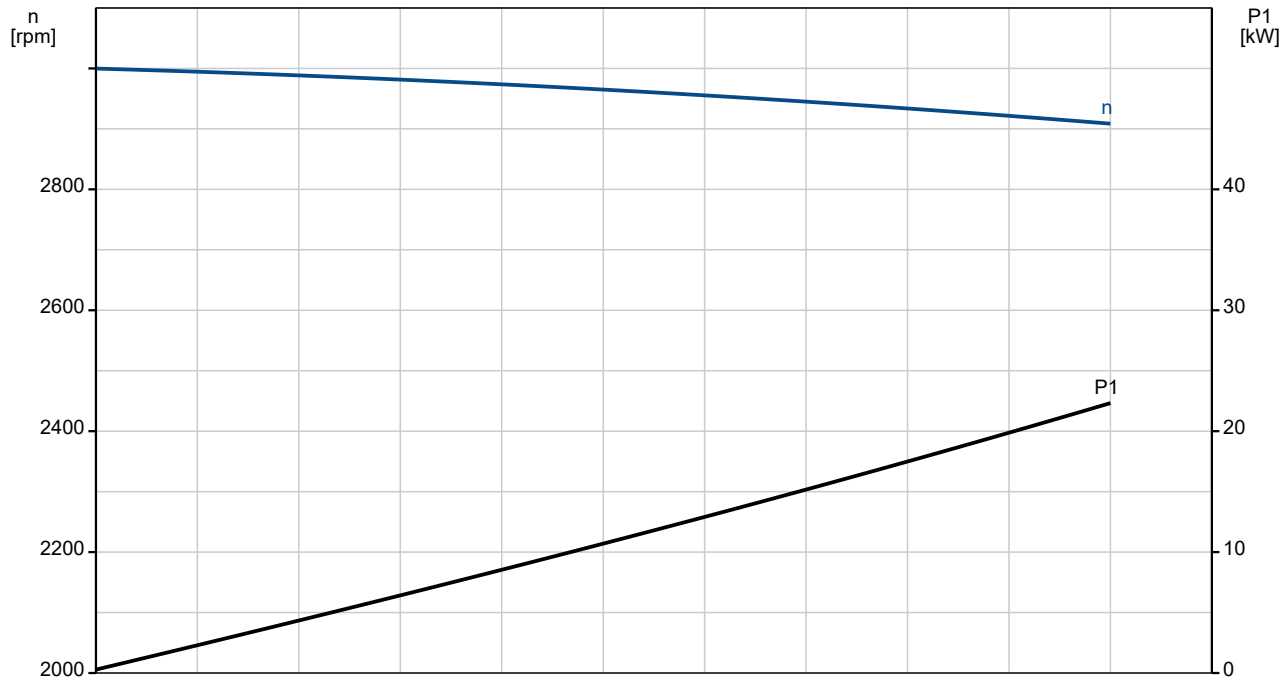

99143270 CRN 155-1 A-F-A-E-HQQE 50 Hz

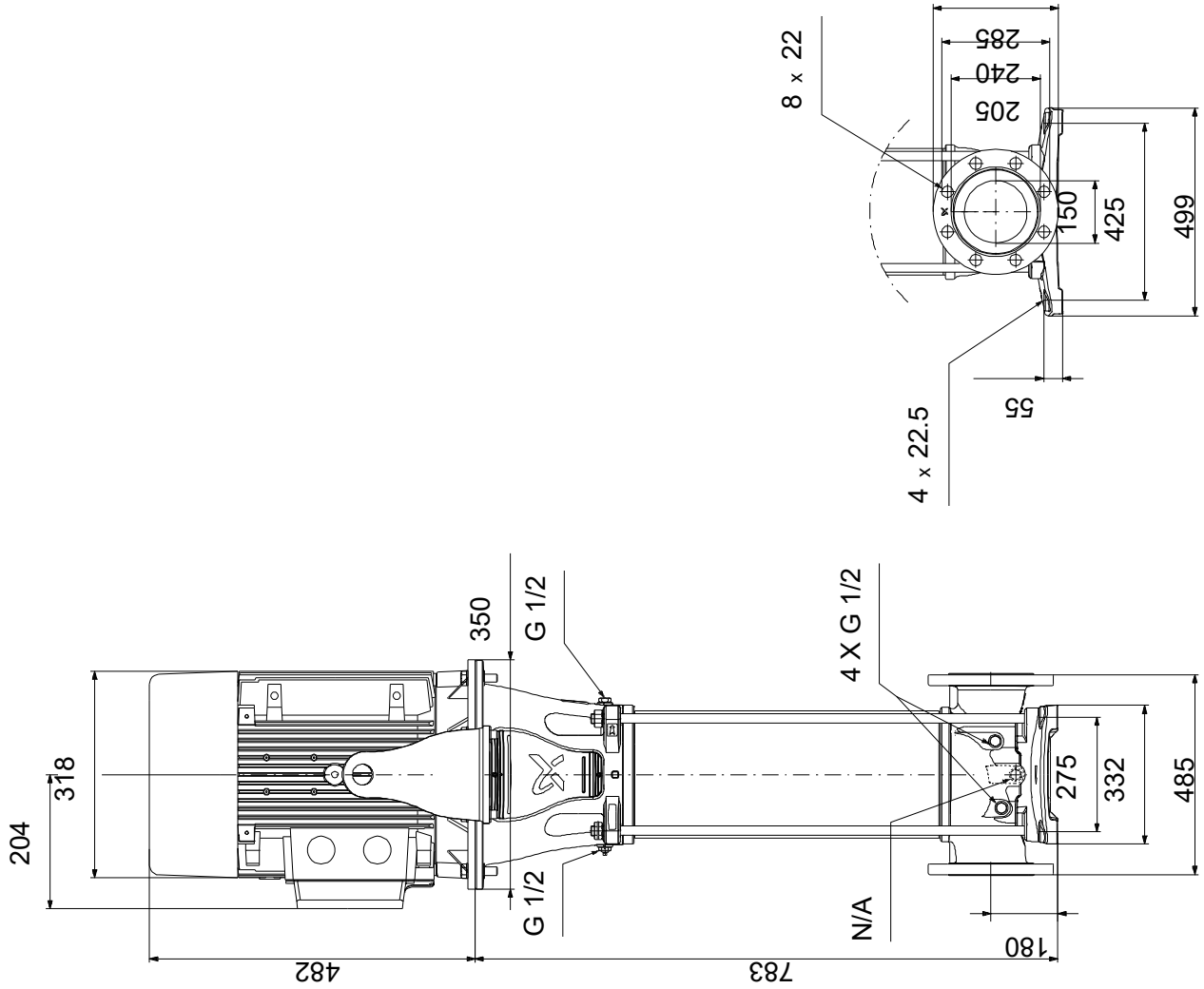

Opm! Alle unit's zijn in [mm] tenzij anders aangegeven.
Disclaimer: Deze eenvoudige maatschets toont u niet alle details.

Service onderdelen CRN 155-1, Artikelnr. 99143270
Geproduceerd na 1840 (productiejaar en weeknummer)

Pos	Omschrijving	Opmerking tekst	Classificatie Gegevens	Onderdeelnr.	Aantal	Eenheid
-	Kit, lager			99415823	1	pcs
47g	Lock ring				1	
47a	Lager				1	
48	Moer				1	
-	Kit, koppeling			99190035	1	pcs
- 7	Coupling cpl.				1	
10a	Koppeling					2
9	Hex socket head cap screw		Aanduiding: DIN 912		4	
			Lengte: 25			
			Draad: M10			
10	Parallel pin				1	
-	Kit, koppelingsbeschermer			99196379	2	pcs
7b	Borgring				2	
7a	Schroef				2	
7	Koppelingsbeschermer				1	
-	Kit, flens			99432761	1	pcs
440b	Ringhouder				1	
440a	Flens				1	
-	Kit, impeller,bearing			99432561	1	pcs
48	Moer				1	
49b	Conische bus				1	
49	Waaier				1	
-	Kit, O-ringen			99262380	1	pcs
37	O-ring				2	
38	O-ring				8	
109	O-ring				1	
110	O-ring		Diameter: 21,5		1	
			Materiaal type: EPDM			
			Dikte: 4,25			
-	Kit, plug			99262366	1	pcs
-	Plug cpl.				5	
25	Plug					1
38	O-ring					1
-	Ontluchtingsschroef				1	
- 18	Ontluchtingsschroef					1
	Spindle					
	Plug					
38	O-ring					1
-	Kit, asafdichting HQQE			99262346	1	pcs
	Snij apparaat				1	
105	Asafdichting				1	
-	Kit, ankerbouten			99190098	4	pcs
26	Ankerbout				1	
36	Moer				1	
66a	Ring				1	
-	Kit, strap			99190058	2	pcs
26c	Ring		Aanduiding: DIN 125A		1	
			Dikte: 1,6			
26b	Hex head screw				1	
26a	Strip				1	
-	Kit, slijtdelen			99262419	1	pcs
	Verwijderingsvork				1	
45	Nekring				4	
47d	Borgring				3	
47c	Bus				3	
65	Nekring houder				4	
-	Motor				1	pcs
-	Kit, bearing cpl.			96796676	1	
32b	Waved washer					2

Pos	Omschrijving	Opmerking tekst	Classificatie Gegevens	Onderdeelnr.	Aantal	Eenheid
153	Hoekcontactlager				1	
154	Kogellager				1	
157	O-ring				1	
159	V-ring				1	
-	Kit, bearing plate			96796664	1	
155.a	Lagerplaat				1	
208a	Pakking				3	
208	Hex socket head cap screw		Aanduiding: DIN912		3	
			Lengte: 40			
			Draad: M5			
-	Kit, Transport oog			96796712	1	
189	Eyebolt				2	
-	Kit, ventilator			96796654	1	
156.c	Ringhouder				1	
156	Ventilator				1	
-	Kit, ventilatorhuis			96796647	1	
151	Ventilatorkap				1	
152.a	Rubber bus				4	
152	Hex head cap screw				4	
196	Diafragma				1	
-	Kit, flens			96796662	1	
156.b	Flens				1	
159.b	Afdichtingsring				1	
185.b	Moer				4	
185	Hex socket head cap screw				4	
186	Aftapplug				4	
195.a	Grease nipple				1	
-	Kit, Pakkingen			96798508	1	
184	O-ring		Diameter: 235		2	
-	Kit, smeernippel			96796671	1	
195.b	Grease nipple				2	
195.a	Grease nipple				1	
-	Kit, ND-end shield cpl.			96796669	1	
32b	Waved washer				1	
156.a	End shield NDE				1	
157	O-ring				1	
159	V-ring				1	
185.c	Moer				4	
185.a	Hex socket head cap screw				4	
195.b	Grease nipple				1	
-	Kit, asafdichting			96843459	1	
159.b	V-ring				1	
159	V-ring				1	
-	Kit, terminal board			96796657	1	
	Terminal aansluiting				3	
	Ring				12	
36	Hex nut				12	
173	Torx Screw				1	
176.d	Aansluitstrip				1	
176	Aansluitstrip				1	
177	Torx Screw				1	
-	Kit, aansluitkast deksel			96796659	1	
164	Aansluitkast deksel				1	
273a	Pan head thread forming screw				4	
2	Deksel			99196497	1	pcs
+ 3a	Kamer			99446244	1	pcs
+ 3a	Kamer			99446239	1	pcs
+ 3a	Kamer			99446265	1	pcs
+ 3a	Kamer			99446260	1	pcs
+ 3a	Kamer			99415893	1	pcs
6	Pomphuis			99196473	1	pcs
26c	Ring		Aanduiding: DIN 125A	99262704	2	pcs
			Dikte: 1,6			
26c	Ring		Aanduiding: DIN 125A	99886930	2	pcs

	Pos	Omschrijving	Opmerking tekst	Classificatie Gegevens	Onderdeelnr.	Aantal	Eenheid
				Dikte: 1,6			
	28a	Hex head screw			96620478	4	pcs
	32	Ring		Aanduiding: DIN 125 A	98923051	8	pcs
				Binnendiameter: 17			
				Buitendiameter: 30			
				Dikte: 3			
	36	Moer			99262693	4	pcs
	37	O-ring			99865786	2	pcs
+	44	Suction part			99196616	1	pcs
	44a	Pers deel			99196622	1	pcs
	48	Moer			99446217	1	pcs
	48	Moer			99446219	1	pcs
	49	Waaier			99262533	1	pcs
	49	Waaier			99262557	1	pcs
	49b	Conische bus			99262687	1	pcs
	49b	Conische bus			99262690	1	pcs
	51	Shaft			99196560	1	pcs
	55	Bus			99196439	1	pcs
	56	Fundatieplaat			99196486	1	pcs
	66a	Ring			99262700	4	pcs