Inventflow: Grundfos A-partner

Grundfos CRN 155-3-2 A-F-A-E-HQQE

Bekijk de pomp hier:
https://inventflow.nl/nl/pompenfilter/crn/grundfos-crn-155-3-2-a-f-a-e-hqqe

Contact

info@inventflow.nl
+31 (0) 546 45 80 72

Datablad

Aantal	Omschrijving
1	**CRN 155-3-2 A-F-A-E-HQQE**

Opm. De foto kan afwijken van het eigenlijke product

Artikelnr.: 99143273

Verticale, meertraps centrifugaalpomp met zuig- en persopeningen op hetzelfde niveau (inline). Pompmaterialen in contact met de vloeistof zijn uitgerust in roestvaststaal van hoge kwaliteit. De Grundfos cartridgeasafdichting waarborgt een hoge betrouwbaarheid, veilige hantering en gemakkelijke service en toegankelijkheid. Krachtoverbrenging via een gedeelde koppeling. Aansluiting van het leidingwerk via DIN-flenzen.

De pomp is uitgerust met een 3-fase, op de voet gemonteerde, ventilatorgekoelde a-synchrone motor.

Vloeistof:

Te verpompen medium:	Water
Bereik vloeistoftemperatuur:	-40 .. 120 °C
Medium temperatuur tijdens bedrijf:	20 °C
Dichtheid:	998.2 kg/m³

Technisch:

Toerental waarop de pompgegevens zijn gebaseerd:	2967 omw/min
Nominaal debiet:	155 m³/u
Nominale opvoerhoogte:	65.1 m
Plaatsing:	Verticaal
Asafdichting arrangement:	Enkel
Code voor asafdichting:	HQQE
Goedkeuringen:	CE,EAC,UKCA,ACS,WRAS
Curve tolerantie:	ISO9906:2012 3B

Materialen:

Pomphuis:	Roestvast staal EN 1.4408
Waaier:	Roestvast staal EN 1.4401
Lager:	WC/WC
Steunlager:	Graflon
Materiaal gecertificeerd volgens:	European standards

Installatie:

Maximum ambient temperature:	55 °C
Maximale bedrijfsdruk:	16 bar
Max. druk bij toegestane temp:	16 bar / 120 °C
Type aansluiting:	DIN
Maat van de zuigaansluiting:	DN 150
Maat van de persaansluiting:	DN 150
Druktrap voor leidingaansluiting:	PN 16
Flensmaat van de motor:	FF350

Elektrische gegevens:

Motor standaard:	IEC
Motortype:	SIEMENS

Aantal	Omschrijving
	IE efficiëntieklasse: IE3 Nominaal vermogen - P2: 37 kW Vermogen (P2) benodigd voor pomp: 37 kW Netfrequentie: 50 Hz Nominale spanning: 3 x 380-420D/660-725Y V Nominaalstroom: 68,0-63,0/39,0-36,0 A Startstroom: 670-670 % Cos phi - power factor: 0.88 Nominaal toerental: 2955 omw/min Rendement: IE3 93,7% Motorrendement bij nominale belasting: 93.7-93.7 % Motor efficientie bij 3/4 vermogen: 93.9-93.9 % Motor efficientie bij half vermogen: 93.5-93.5 % Pooltal: 2 Dichtheidsklasse (IEC 34-5): IP55 Isolatie klasse (IEC 85): F Motor Nr.: 81U15334 Regeling: Frequency converter: NONE Overige: Netto gewicht: 423 kg Bruto gewicht: 486 kg Transportvolume: 1.14 m³ Finnish LVI No.: 4925642 Stuwkrachtbehandelingsapparaat: N Land van herkomst: DK HS code: 84137075

99143273 CRN 155-3-2 A-F-A-E-HQQE 50 Hz

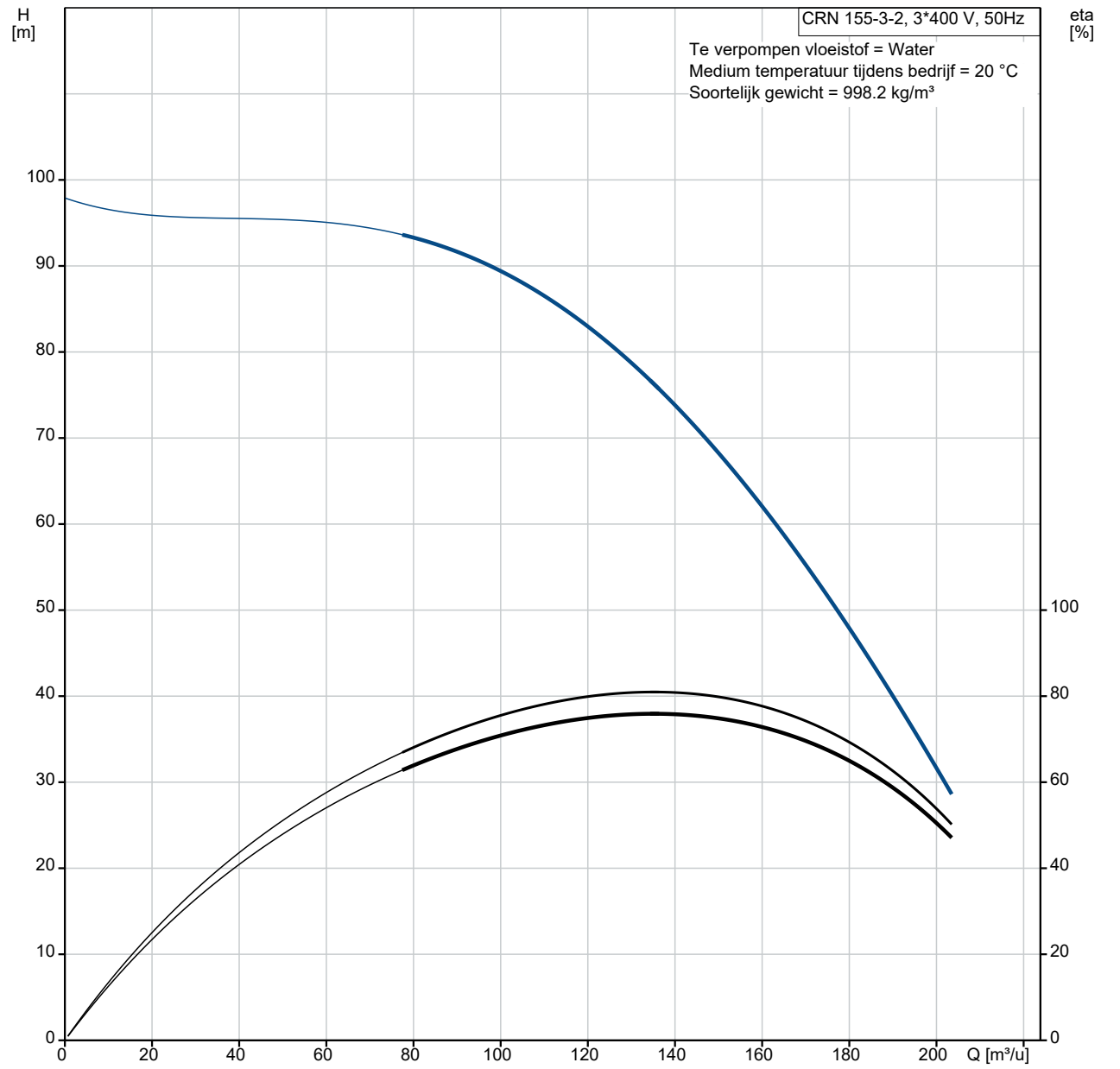

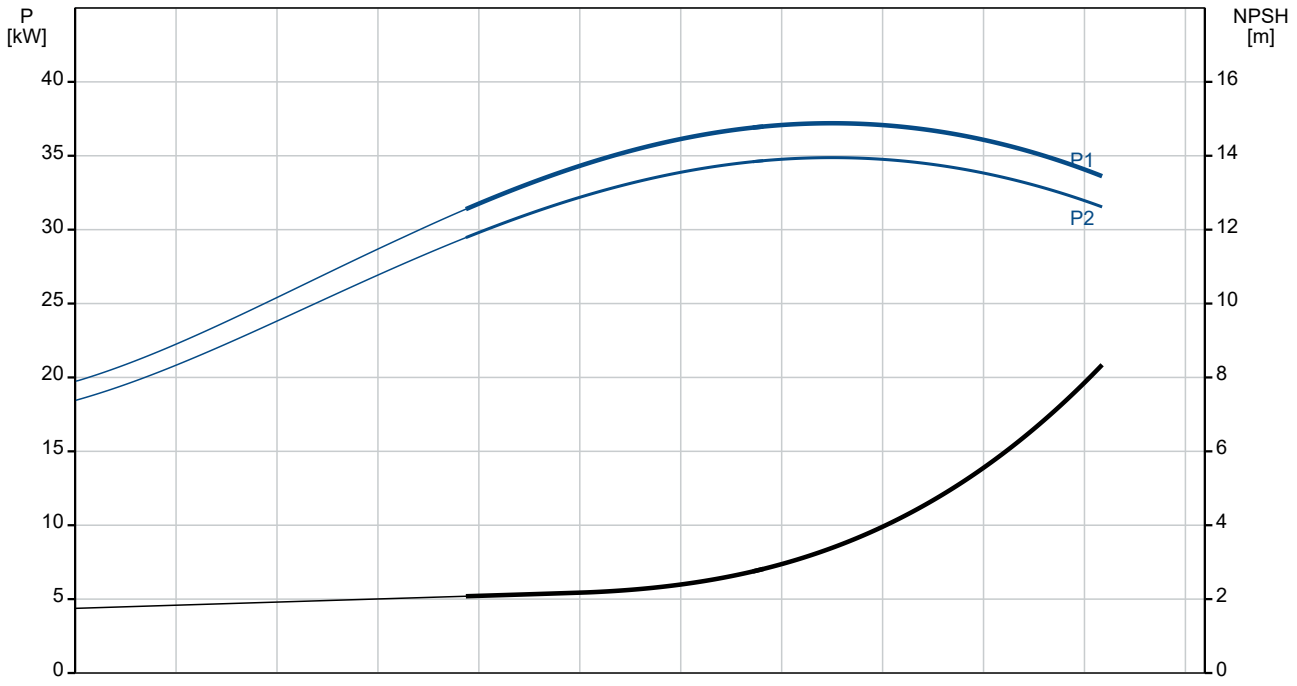

Omschrijving	Specificatie
Algemene informatie:	
Productnaam::	CRN 155-3-2 A-F-A-E-HQQE
Productnummer::	99143273
EAN nummer::	5712607553111
Technisch:	
Toerental waarop de pompgegevens zijn gebaseerd:	2967 omw/min
Nominaal debiet:	155 m³/u
Nominale opvoerhoogte:	65.1 m
Maximale opvoerhoogte:	97.8 m
Trappen:	3
Waaiers:	3
Aantal gereduceerde waaiers:	2
Lage NPSH:	N
Plaatsing:	Verticaal
Asafdichting arrangement:	Enkel
Code voor asafdichting:	HQQE
Goedkeuringen:	CE,EAC,UKCA,ACS,WRAS
Curve tolerantie:	ISO9906:2012 3B
Pomp versie:	A
Model:	A
Koeling:	IC 411
Materialen:	
Pomphuis:	Roestvast staal
Pomphuis:	EN 1.4408
Waaier:	Roestvast staal
Waaier:	EN 1.4401
Materiaal code:	A
Code voor rubber:	E
Lager:	WC/WC
Steunlager:	Graflon
Materiaal gecertificeerd volgens:	European standards
Installatie:	
Maximum ambient temperature:	55 °C
Maximale bedrijfsdruk:	16 bar
Max. druk bij toegestane temp:	16 bar / 120 °C
Type aansluiting:	DIN
Maat van de zuigaansluiting:	DN 150
Maat van de persaansluiting:	DN 150
Druktrap voor leidingaansluiting:	PN 16
Flensmaat van de motor:	FF350
Code voor leidingaansluiting:	F
Vloeistof:	
Te verpompen medium:	Water
Bereik vloeistoftemperatuur:	-40 .. 120 °C
Medium temperatuur tijdens bedrijf:	20 °C
Dichtheid:	998.2 kg/m³
Elektrische gegevens:	
Motor standaard:	IEC
Motortype:	SIEMENS
IE efficiëntieklasse:	IE3
Nominaal vermogen - P2:	37 kW
Vermogen (P2) benodigd voor pomp:	37 kW
Netfrequentie:	50 Hz
Nominale spanning:	3 x 380-420D/660-725Y V
Nominaalstroom:	68,0-63,0/39,0-36,0 A
Startstroom:	670-670 %
Cos phi - power factor:	0.88
Nominaal toerental:	2955 omw/min
Rendement:	IE3 93,7%
Motorrendement bij nominale belasting:	93.7-93.7 %
Motor efficientie bij 3/4 vermogen:	93.9-93.9 %

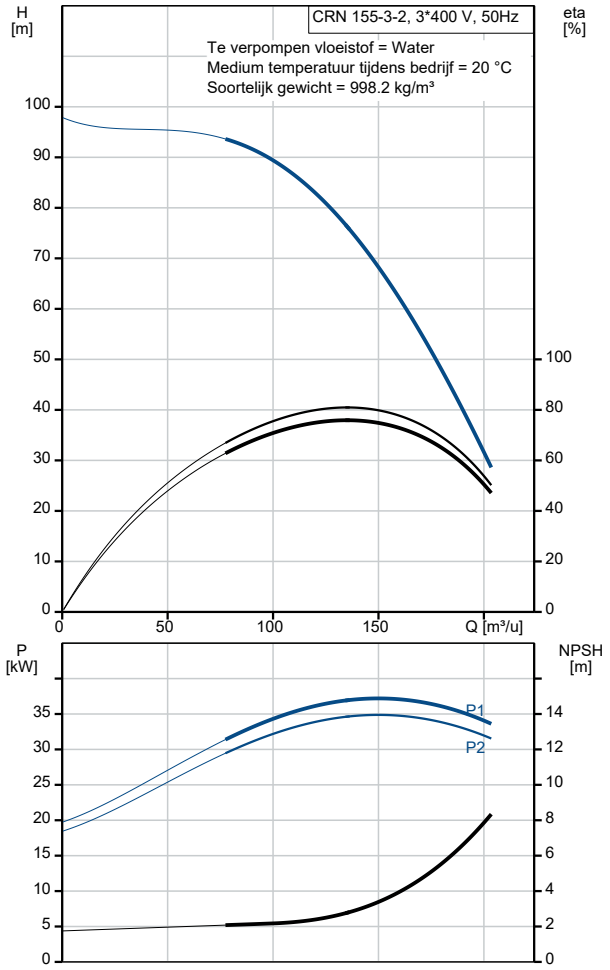

Omschrijving	Specificatie
Motor efficientie bij half vermogen:	93.5-93.5 %
Pooltal:	2
Dichtheidsklasse (IEC 34-5):	IP55
Isolatie klasse (IEC 85):	F
Motorbeveiliging:	PTC
Motor Nr.:	81U15334
Regeling:	
Frequentie omvormer:	NONE
Overige:	
Netto gewicht:	423 kg
Bruto gewicht:	486 kg
Transportvolume:	1.14 m³
Finnish LVI No.:	4925642
Stuwkrachtbehandelingsapparaat:	N
Land van herkomst:	DK
HS code:	84137075

99143273 CRN 155-3-2 A-F-A-E-HQQE 50 Hz

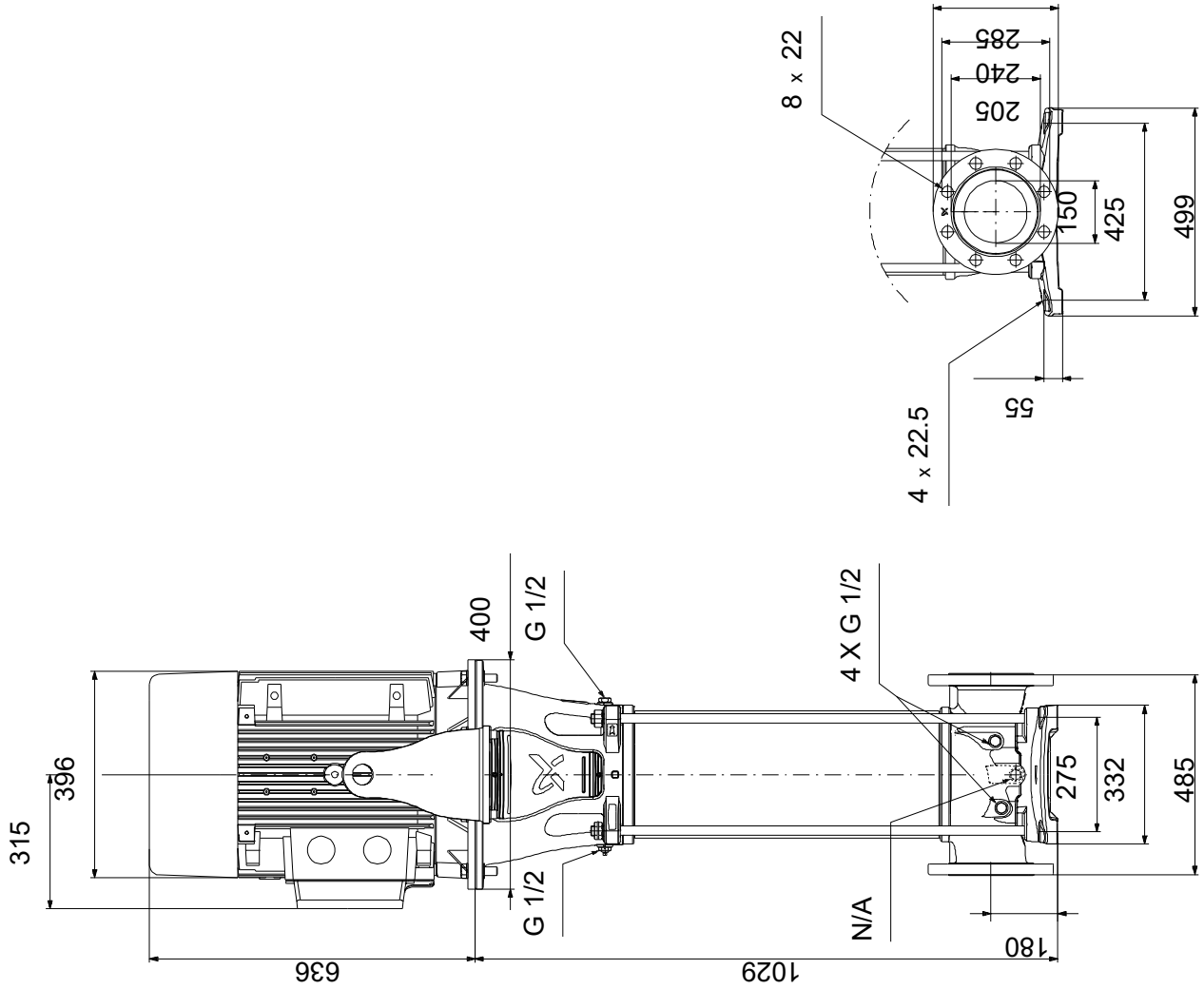

Opm! Alle unit's zijn in [mm] tenzij anders aangegeven.
Disclaimer: Deze eenvoudige maatschets toont u niet alle details.

Service onderdelen CRN 155-3-2, Artikelnr. 99143273
Geproduceerd na 1840 (productiejaar en weeknummer)

Pos	Omschrijving	Opmerking tekst	Classificatie Gegevens	Onderdeelnr.	Aantal	Eenheid
-	Kit, lager			99415823	1	pcs
47g	Lock ring				1	
47a	Lager				1	
48	Moer				1	
-	Kit, koppeling			99190039	1	pcs
- 8	Coupling cpl.				1	
10a	Koppeling					2
9	Hex socket head cap screw		Aanduiding: DIN 912		4	
			Lengte: 25			
			Draad: M10			
10	Parallel pin				1	
-	Kit, koppelingsbeschermer			99196379	2	pcs
7b	Borgring				2	
7a	Schroef				2	
7	Koppelingsbeschermer				1	
-	Kit, flens			99432761	1	pcs
440b	Ringhouder				1	
440a	Flens				1	
-	Kit, impeller,bearing			99432561	1	pcs
48	Moer				1	
49b	Conische bus				1	
49	Waaier				1	
-	Kit, impeller,red.bush			99124975	2	pcs
48	Moer				1	
49b	Conische bus				1	
49a	Waaier				1	
-	Kit, O-ringen			99262380	1	pcs
37	O-ring				2	
38	O-ring				8	
109	O-ring				1	
110	O-ring		Diameter: 21,5		1	
			Materiaal type: EPDM			
			Dikte: 4,25			
-	Kit, plug			99262366	1	pcs
-	Plug cpl.				5	
25	Plug					1
38	O-ring					1
-	Ontluchtingsschroef				1	
- 18	Ontluchtingsschroef					1
	Spindle					
	Plug					
38	O-ring					1
-	Kit, asafdichting HQQE			99262346	1	pcs
	Snij apparaat				1	
105	Asafdichting				1	
-	Kit, ankerbouten			99190100	4	pcs
26	Ankerbout				1	
36	Moer				1	
66a	Ring				1	
-	Kit, strap			99190060	2	pcs
26c	Ring		Aanduiding: DIN 125A		1	
			Dikte: 1,6			
26b	Hex head screw				1	
26a	Strip				1	
-	Kit, slijtdelen			99262419	1	pcs
	Verwijderingsvork				1	
45	Nekring				4	
47d	Borgring				3	
47c	Bus				3	

	Pos	Omschrijving	Opmerking tekst	Classificatie Gegevens	Onderdeelnr.	Aantal	Eenheid
	65	Nekring houder				4	
-		Motor				1	pcs
	156	Kit, ventilator			98062265	1	
	151	Kit, ventilatorhuis			98062275	1	
	156b	Kit, flens			98062279	1	
		Kit, smeernippel			98062531	1	
	156a	Kit, ND-end shield cpl.			98062517	1	
	159b	Kit, seal ring			98062551	1	
	176	Kit, terminal board			98062236	1	
	164a	Kit, aansluitkast			98062262	1	
	2	Deksel			99196497	1	pcs
+	3	Kamer			99262605	1	pcs
+	3	Kamer			99262663	1	pcs
+	3	Kamer			99196655	1	pcs
+	4a	Kamer			99446242	1	pcs
+	4a	Kamer			99446263	1	pcs
+	4a	Kamer			99415891	1	pcs
+	4	Kamer			99262601	1	pcs
+	4	Kamer			99262659	1	pcs
+	4	Kamer			99196651	1	pcs
	6	Pomphuis			99196473	1	pcs
	26c	Ring		Aanduiding: DIN 125A	99262704	2	pcs
				Dikte: 1,6			
	26c	Ring		Aanduiding: DIN 125A	99886930	2	pcs
				Dikte: 1,6			
	28a	Hex head screw			96620478	2	pcs
	28	Hex head screw			99869043	2	pcs
	32	Ring		Aanduiding: DIN 125 A	98923051	8	pcs
				Binnendiameter: 17			
				Buitendiameter: 30			
				Dikte: 3			
	36	Moer			99262693	4	pcs
	37	O-ring			99865786	2	pcs
+	44	Suction part			99196616	1	pcs
	44a	Pers deel			99196622	1	pcs
	48	Moer			99446217	1	pcs
	48	Moer			99262681	2	pcs
	48	Moer			99446219	1	pcs
	48	Moer			99262684	2	pcs
	49h	Waaier			99262545	2	pcs
	49	Waaier			99262533	1	pcs
	49h	Waaier			99262569	2	pcs
	49	Waaier			99262557	1	pcs
	49b	Conische bus			99262687	3	pcs
	49b	Conische bus			99262690	3	pcs
	51	Shaft			99196562	1	pcs
	55	Bus			99196441	1	pcs
	56	Fundatieplaat			99196488	1	pcs
	66a	Ring			99262700	4	pcs