Inventflow: Grundfos A-partner

Grundfos CRN 185-4-3 A-F-A-E-HQQE

Bekijk de pomp hier:
https://inventflow.nl/nl/pompenfilter/crn/grundfos-crn-185-4-3-a-f-a-e-hqqe

Contact

info@inventflow.nl
+31 (0) 546 45 80 72

Datablad

Aantal	Omschrijving
1	**CRN 185-4-3 A-F-A-E-HQQE**

Opm. De foto kan afwijken van het eigenlijke product

Artikelnr.: 99143741

Verticale, meertraps centrifugaalpomp met zuig- en persopeningen op hetzelfde niveau (inline). Pompmaterialen in contact met de vloeistof zijn uitgerust in roestvaststaal van hoge kwaliteit. Een ingebouwd apparaat voor het opvangen van de stuwkracht absorbeert hydraulische axiaalkrachten waardoor een standaardmotor kan worden gebruikt.

De Grundfos cartridgeasafdichting waarborgt een hoge betrouwbaarheid, veilige hantering en gemakkelijke service en toegankelijkheid. Krachtoverbrenging via een gedeelde koppeling. Aansluiting van het leidingwerk via DIN-flenzen.

De pomp is uitgerust met een 3-fase, op de voet gemonteerde, ventilatorgekoelde a-synchrone motor.

Vloeistof:

Te verpompen medium:	Water
Bereik vloeistoftemperatuur:	-40 .. 120 °C
Medium temperatuur tijdens bedrijf:	20 °C
Dichtheid:	998.2 kg/m³

Technisch:

Toerental waarop de pompgegevens zijn gebaseerd:	2975 omw/min
Nominaal debiet:	185 m³/u
Nominale opvoerhoogte:	121.1 m
Plaatsing:	Verticaal
Asafdichting arrangement:	Enkel
Code voor asafdichting:	HQQE
Goedkeuringen:	CE,EAC,UKCA,ACS,WRAS
Curve tolerantie:	ISO9906:2012 3B

Materialen:

Pomphuis:	Roestvast staal EN 1.4408
Waaier:	Roestvast staal EN 1.4401
Lager:	WC/WC
Steunlager:	Graflon
Stuwkrachtbehandelingsapparaat:	SiC/WC
Materiaal gecertificeerd volgens:	European standards

Installatie:

Maximum ambient temperature:	55 °C
Maximale bedrijfsdruk:	25 bar
Max. druk bij toegestane temp:	25 bar / 120 °C
Type aansluiting:	DIN
Maat van de zuigaansluiting:	DN 200
Maat van de persaansluiting:	DN 200
Druktrap voor leidingaansluiting:	PN 25
Flensmaat van de motor:	FF500

Aantal	Omschrijving
	Elektrische gegevens:
	Motor standaard: IEC
	Motortype: SIEMENS
	IE efficiëntieklasse: IE3
	Nominaal vermogen - P2: 75 kW
	Vermogen (P2) benodigd voor pomp: 75 kW
	Netfrequentie: 50 Hz
	Nominale spanning: 3 x 380-420D/660-725Y V
	Nominaalstroom: 135-125/78,0-72,0 A
	Startstroom: 680-680 %
	Cos phi - power factor: 0.89
	Nominaal toerental: 2975 omw/min
	Rendement: IE3 94,7%
	Motorrendement bij nominale belasting: 94.7-94.7 %
	Motor efficientie bij 3/4 vermogen: 94.8-94.8 %
	Motor efficientie bij half vermogen: 94.1-94.1 %
	Pooltal: 2
	Dichtheidsklasse (IEC 34-5): IP55
	Isolatie klasse (IEC 85): F
	Motor Nr.: 83U15240
	Regeling:
	Frequency converter: NONE
	Overige:
	Netto gewicht: 855 kg
	Bruto gewicht: 1020 kg
	Transportvolume: 2.49 m³
	Stuwkrachtbehandelingsapparaat: Y
	Land van herkomst: DK
	HS code: 84137075

99143741 CRN 185-4-3 A-F-A-E-HQQE 50 Hz

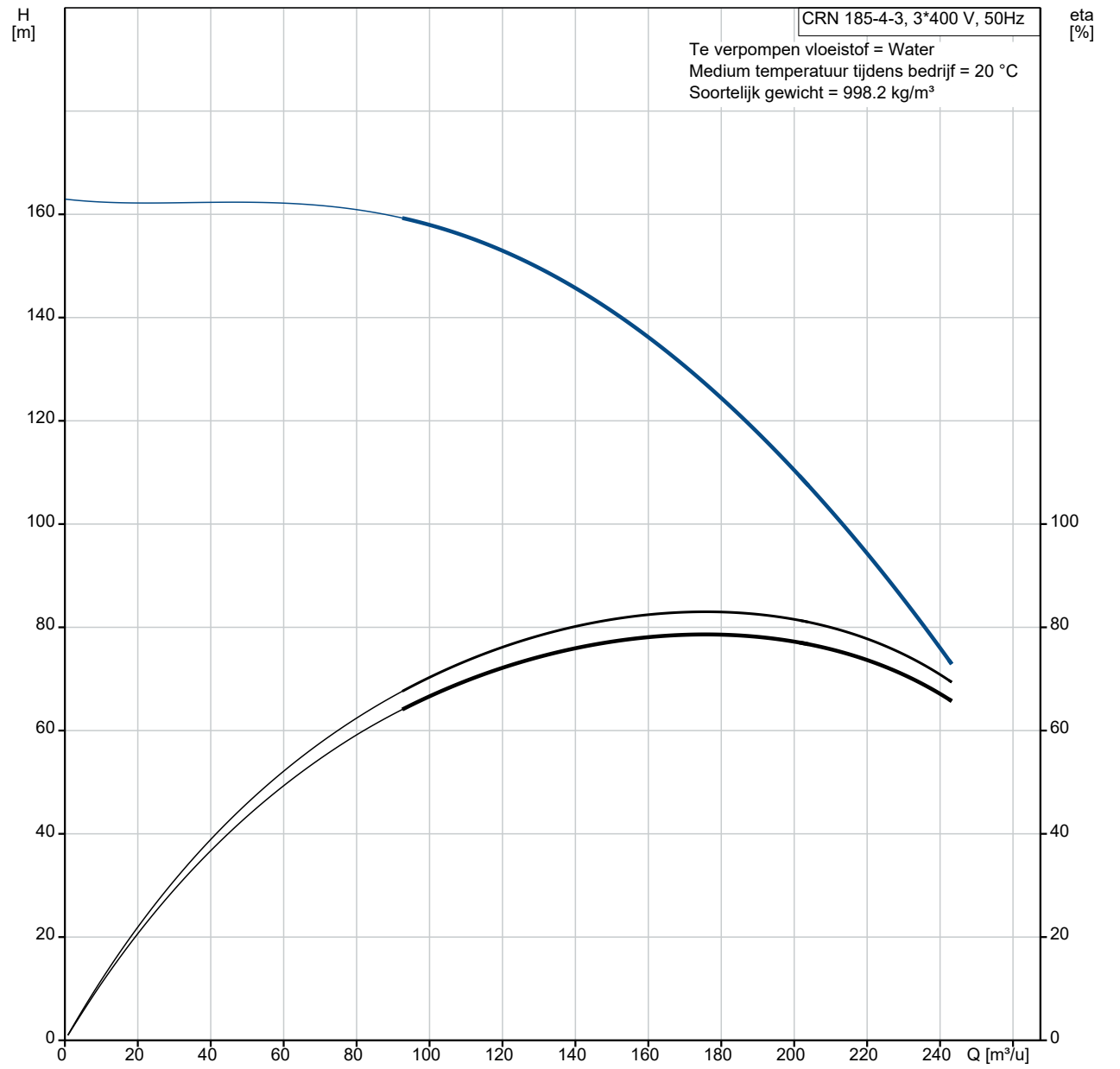

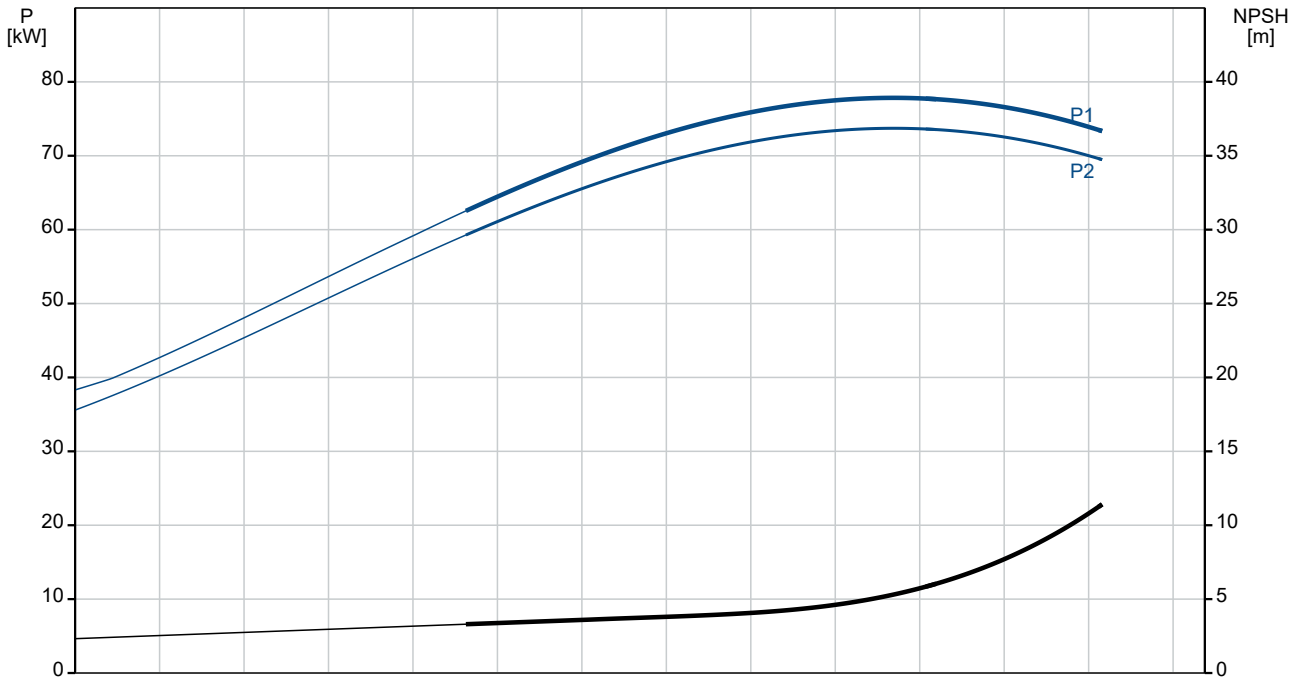

Omschrijving	Specificatie
Algemene informatie:	
Productnaam::	CRN 185-4-3 A-F-A-E-HQQE
Productnummer::	99143741
EAN nummer::	5712607562106
Technisch:	
Toerental waarop de pompgegevens zijn gebaseerd:	2975 omw/min
Nominaal debiet:	185 m³/u
Nominale opvoerhoogte:	121.1 m
Maximale opvoerhoogte:	163 m
Trappen:	4
Waaiers:	4
Aantal gereduceerde waaiers:	3
Lage NPSH:	N
Plaatsing:	Verticaal
Asafdichting arrangement:	Enkel
Code voor asafdichting:	HQQE
Goedkeuringen:	CE,EAC,UKCA,ACS,WRAS
Curve tolerantie:	ISO9906:2012 3B
Pomp versie:	A
Model:	A
Koeling:	IC 411
Materialen:	
Pomphuis:	Roestvast staal
Pomphuis:	EN 1.4408
Waaier:	Roestvast staal
Waaier:	EN 1.4401
Materiaal code:	A
Code voor rubber:	E
Lager:	WC/WC
Steunlager:	Graflon
Stuwkrachtbehandelingsapparaat:	SiC/WC
Materiaal gecertificeerd volgens:	European standards
Installatie:	
Maximum ambient temperature:	55 °C
Maximale bedrijfsdruk:	25 bar
Max. druk bij toegestane temp:	25 bar / 120 °C
Type aansluiting:	DIN
Maat van de zuigaansluiting:	DN 200
Maat van de persaansluiting:	DN 200
Druktrap voor leidingaansluiting:	PN 25
Flensmaat van de motor:	FF500
Code voor leidingaansluiting:	F
Vloeistof:	
Te verpompen medium:	Water
Bereik vloeistoftemperatuur:	-40 .. 120 °C
Medium temperatuur tijdens bedrijf:	20 °C
Dichtheid:	998.2 kg/m³
Elektrische gegevens:	
Motor standaard:	IEC
Motortype:	SIEMENS
IE efficiëntieklasse:	IE3
Nominaal vermogen - P2:	75 kW
Vermogen (P2) benodigd voor pomp:	75 kW
Netfrequentie:	50 Hz
Nominale spanning:	3 x 380-420D/660-725Y V
Nominaalstroom:	135-125/78,0-72,0 A
Startstroom:	680-680 %
Cos phi - power factor:	0.89
Nominaal toerental:	2975 omw/min
Rendement:	IE3 94,7%
Motorrendement bij nominale belasting:	94.7-94.7 %

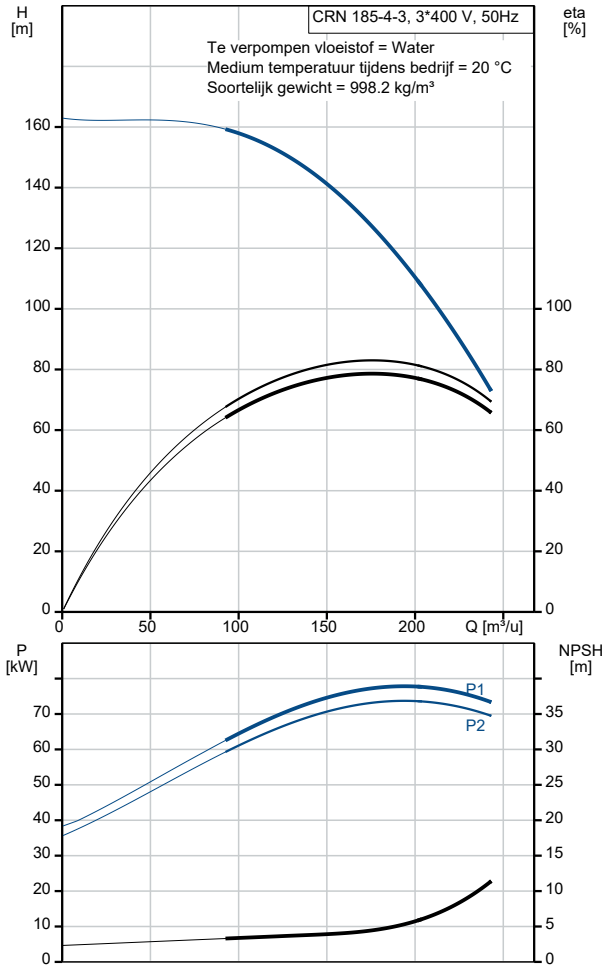

Omschrijving	Specificatie
Motor efficientie bij 3/4 vermogen:	94.8-94.8 %
Motor efficientie bij half vermogen:	94.1-94.1 %
Pooltal:	2
Dichtheidsklasse (IEC 34-5):	IP55
Isolatie klasse (IEC 85):	F
Motorbeveiliging:	PTC
Motor Nr.:	83U15240
Regeling:	
Frequentie omvormer:	NONE
Overige:	
Netto gewicht:	855 kg
Bruto gewicht:	1020 kg
Transportvolume:	2.49 m³
Stuwkrachtbehandelingsapparaat:	Y
Land van herkomst:	DK
HS code:	84137075

99143741 CRN 185-4-3 A-F-A-E-HQQE 50 Hz

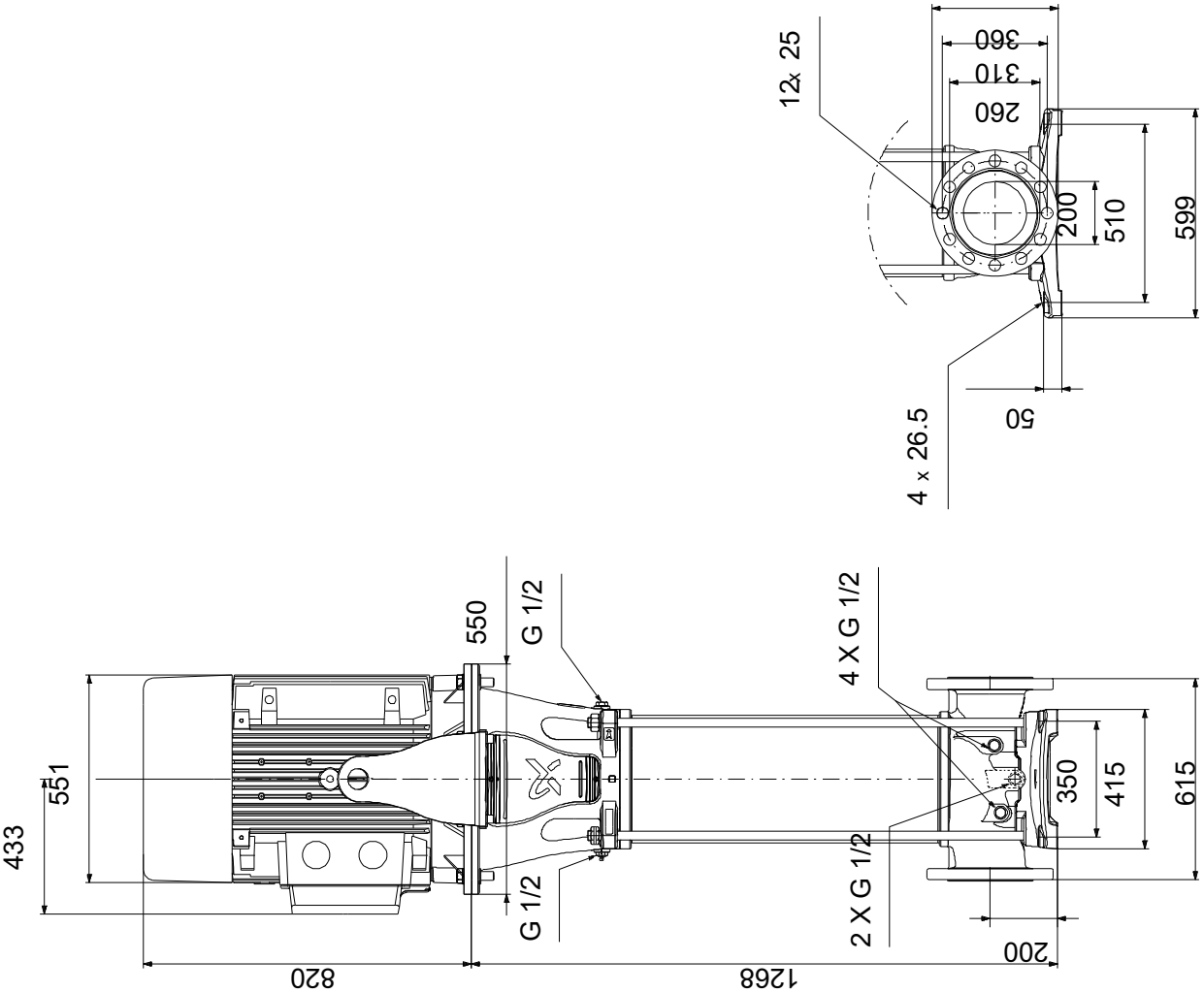

Opm! Alle unit's zijn in [mm] tenzij anders aangegeven.
Disclaimer: Deze eenvoudige maatschets toont u niet alle details.

Service onderdelen CRN 185-4-3, Artikelnr. 99143741
Geproduceerd na 2040 (productiejaar en weeknummer)

Pos	Omschrijving	Opmerking tekst	Classificatie Gegevens	Onderdeelnr.	Aantal	Eenheid
-	Kit, lager			99415824	1	pcs
47g	Lock ring				1	
47a	Lager				1	
48a	Moer				1	
-	Kit, koppeling			99190041	1	pcs
-	Coupling cpl.				1	
10a	Koppeling					2
9	Hex socket head cap screw		Aanduiding: DIN 912		4	
			Lengte: 45			
			Draad: M16			
10	Parallel pin				1	
-	Kit, koppelingsbeschermer			99196381	2	pcs
7b	Borgring				2	
7a	Schroef				2	
7	Koppelingsbeschermer				1	
-	Kit, flens			99432765	1	pcs
440b	Ringhouder				1	
440a	Flens				1	
-	Kit, impeller,bearing			99432573	1	pcs
48	Moer				1	
49b	Conische bus				1	
49	Waaier				1	
-	Kit, impeller,red.bush			99124977	3	pcs
48	Moer				1	
49b	Conische bus				1	
49a	Waaier				1	
-	Kit, O-ringen			99262388	1	pcs
37	O-ring				2	
38	O-ring				8	
109	O-ring				1	
110	O-ring				1	
-	Kit, O-ringen			99262403	1	pcs
-	O-ring set				1	
120j	O-ring					3
120i	O-ring					1
120c	O-ring					1
-	Kit, plug			99262370	1	pcs
-	Plug cpl.				7	
25	Plug					1
38	O-ring					1
-	Ontluchtingsschroef				1	
- 18	Ontluchtingsschroef					1
	Spindle					
	Plug					
38	O-ring					1
-	Kit, asafdichting HQQE			99262350	1	pcs
	Snij apparaat				1	
105	Asafdichting				1	
-	Kit, shaft seal wear parts			99262358	1	pcs
	Verwijderingsvork				1	
	Snij apparaat				1	
102	O-ring				1	
103	asafdichting ring, vast				1	
104	Asafdichtingring, draaiend				1	
107	O-ring				1	
109	O-ring				1	
110	O-ring				1	
113	Socket set screw				3	
-	Kit, ankerbouten			99190120	4	pcs

	Pos	Omschrijving	Opmerking tekst	Classificatie Gegevens	Onderdeelnr.	Aantal	Eenheid
	26	Ankerbout				1	
	36	Moer				1	
	66a	Ring				1	
-		Kit, strap			99190072	2	pcs
	26c	Ring		Aanduiding: DIN 125A		1	
				Dikte: 1,6			
	26b	Hex head screw				1	
	26a	Strip				1	
-		Kit, thrust handing			99445739	1	pcs
-		Thrust handling set				1	
		Pen				3	
	120h	Lifting plate				1	
	120g	Ring				1	
	120f	Moer				1	
	120e	Wedge lock washer				1	
	120d	Ring				1	
	120b	Ring				1	
	120a	Thrust disc				1	
	26c	Ring				6	
	26b	Hex socket head cap screw				6	
-		Kit, slijtdelen			99262421	1	pcs
		Verwijderingsvork				1	
	45	Nekring				4	
	47d	Borgring				3	
	47c	Bus				3	
	65	Nekring houder				4	
		Half key			99956338	1	pcs
-		Motor				1	pcs
	151	Kit, ventilatorhuis			99018554	1	
		Kit, smeernippel			98360052	1	
	159b	Kit, seal ring			98062554	1	
	176	Kit, terminal board			98062239	1	
	164a	Kit, aansluitkast			98062264	1	
	156	Spare, motor fan			96766463	1	
	2	Deksel			99196502	1	pcs
+	3	Kamer			99262613	1	pcs
+	3	Kamer			99262671	1	pcs
+	3	Kamer			99196663	1	pcs
+	4a	Kamer			99446246	1	pcs
+	4a	Kamer			99446267	1	pcs
+	4a	Kamer			99415895	1	pcs
+	4	Kamer			99262611	2	pcs
+	4	Kamer			99262669	2	pcs
+	4	Kamer			99196661	2	pcs
	6	Pomphuis			99196479	1	pcs
	26c	Ring		Aanduiding: DIN 125A	99262704	2	pcs
				Dikte: 1,6			
	26c	Ring			99262705	6	pcs
	26c	Ring			99262706	6	pcs
	26c	Ring		Aanduiding: DIN 125A	99886930	2	pcs
				Dikte: 1,6			
	26b	Hex socket head cap screw			99262702	6	pcs
	26b	Hex socket head cap screw			99262703	6	pcs
	32	Ring		Aanduiding: DIN 125 A	98923051	16	pcs
				Binnendiameter: 17			
				Buitendiameter: 30			
				Dikte: 3			
	36	Moer			99262695	4	pcs
+	44	Suction part			99196617	1	pcs
	44a	Pers deel			99196623	1	pcs
	48	Moer			99446218	1	pcs
	48	Moer			99262682	3	pcs
	48	Moer			99446220	1	pcs
	48	Moer			99262685	3	pcs

Pos	Omschrijving	Opmerking tekst	Classificatie Gegevens	Onderdeelnr.	Aantal	Eenheid
49a	Waaier			99262547	3	pcs
49	Waaier			99262535	1	pcs
49a	Waaier			99262571	3	pcs
49	Waaier			99262559	1	pcs
49b	Conische bus			99262688	4	pcs
49b	Conische bus			99262691	4	pcs
56	Fundatieplaat			99196492	1	pcs
66a	Ring			99262698	4	pcs
120k	Flens			99262452	1	pcs
120j	O-ring			99262707	3	pcs