Inventflow: Grundfos A-partner

Grundfos CRN 185-1 A-F-A-V-HQQV

Bekijk de pomp hier:
https://inventflow.nl/nl/pompenfilter/crn/grundfos-crn-185-1-a-f-a-v-hqqv

Contact

info@inventflow.nl
+31 (0) 546 45 80 72

Datablad

Aantal	Omschrijving
1	**CRN 185-1 A-F-A-V-HQQV**

Opm. De foto kan afwijken van het eigenlijke product

Artikelnr.: 99143752

Verticale, meertraps centrifugaalpomp met zuig- en persopeningen op hetzelfde niveau (inline). Pompmaterialen in contact met de vloeistof zijn uitgerust in roestvaststaal van hoge kwaliteit. De Grundfos cartridgeasafdichting waarborgt een hoge betrouwbaarheid, veilige hantering en gemakkelijke service en toegankelijkheid. Krachtoverbrenging via een gedeelde koppeling. Aansluiting van het leidingwerk via DIN-flenzen.

De pomp is uitgerust met een 3-fase, op de voet gemonteerde, ventilatorgekoelde a-synchrone motor.

Vloeistof:

Te verpompen medium:	Water
Bereik vloeistoftemperatuur:	-20 .. 90 °C
Medium temperatuur tijdens bedrijf:	20 °C
Dichtheid:	998.2 kg/m³

Technisch:

Toerental waarop de pompgegevens zijn gebaseerd:	2961 omw/min
Nominaal debiet:	185 m³/u
Nominale opvoerhoogte:	34.1 m
Plaatsing:	Verticaal
Asafdichting arrangement:	Enkel
Code voor asafdichting:	HQQV
Goedkeuringen:	CE,EAC,UKCA,ACS,WRAS
Curve tolerantie:	ISO9906:2012 3B

Materialen:

Pomphuis:	Roestvast staal EN 1.4408
Waaier:	Roestvast staal EN 1.4401
Lager:	WC/WC
Steunlager:	Graflon
Materiaal gecertificeerd volgens:	European standards

Installatie:

Maximum ambient temperature:	60 °C
Maximale bedrijfsdruk:	16 bar
Max. druk bij toegestane temp:	16 bar / 90 °C
Type aansluiting:	DIN
Maat van de zuigaansluiting:	DN 200
Maat van de persaansluiting:	DN 200
Druktrap voor leidingaansluiting:	PN 16
Flensmaat van de motor:	FF300

Elektrische gegevens:

Motor standaard:	IEC
Motortype:	180MB

Aantal	Omschrijving
	IE efficiëntieklasse: IE3 Nominaal vermogen - P2: 22 kW Vermogen (P2) benodigd voor pomp: 22 kW Netfrequentie: 50 Hz Nominale spanning: 3 x 380-415D/660-690Y V Nominaalstroom: 39.5/22.8 A Startstroom: 830 % Cos phi - power factor: 0.90-0.90 Nominaal toerental: 2950 omw/min Rendement: IE3 92,7% Motorrendement bij nominale belasting: 92.7-92.7 % Motor efficientie bij 3/4 vermogen: 93.7 % Motor efficientie bij half vermogen: 94.4 % Pooltal: 2 Dichtheidsklasse (IEC 34-5): 55 Dust/Jetting Isolatie klasse (IEC 85): F Motor Nr.: 85U17530 Regeling: Frequency converter: NONE Overige: Netto gewicht: 360 kg Bruto gewicht: 481 kg Transportvolume: 1.25 m³ Stuwkrachtbehandelingsapparaat: N Land van herkomst: DK HS code: 84137075

99143752 CRN 185-1 A-F-A-V-HQQV 50 Hz

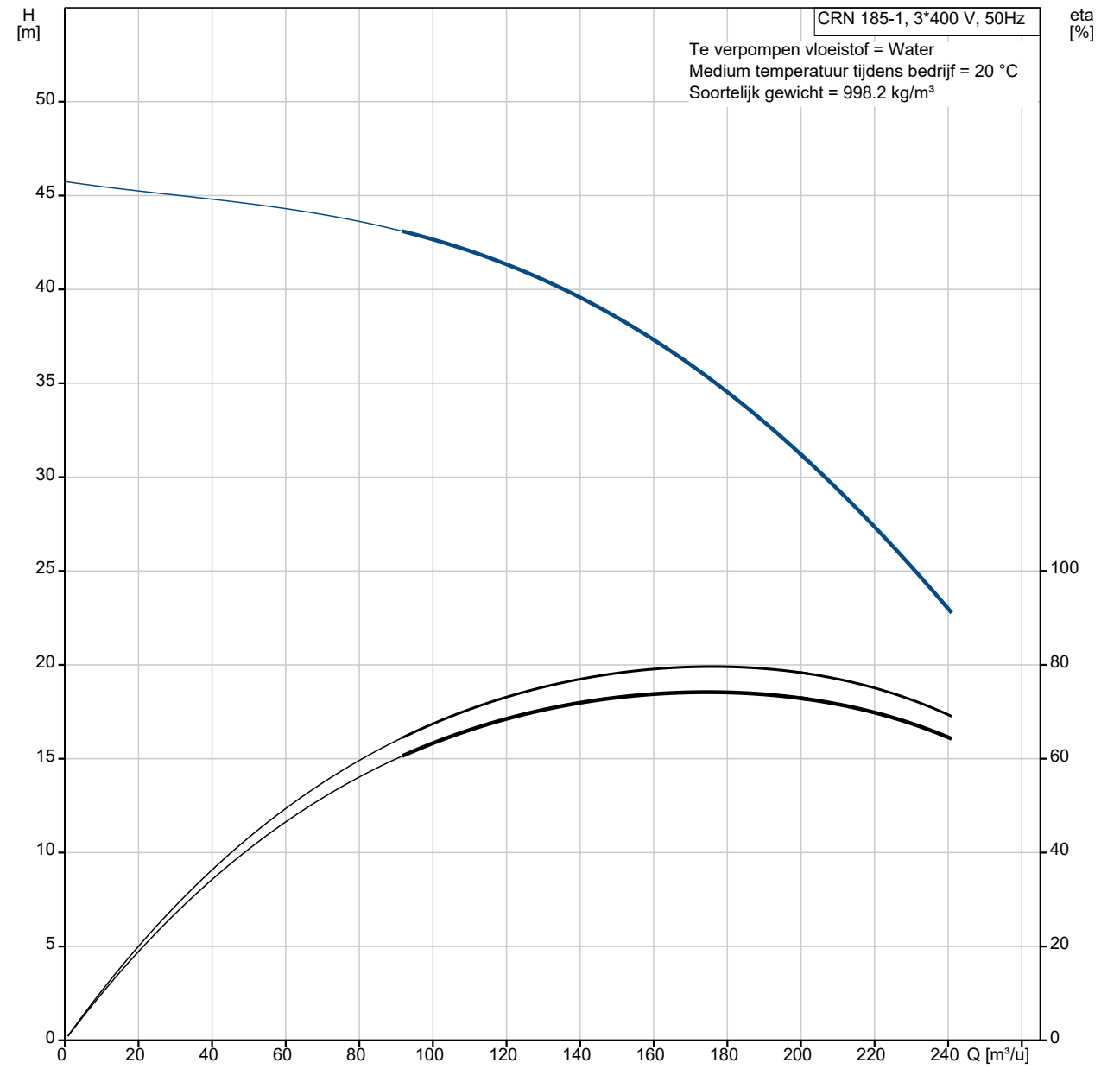

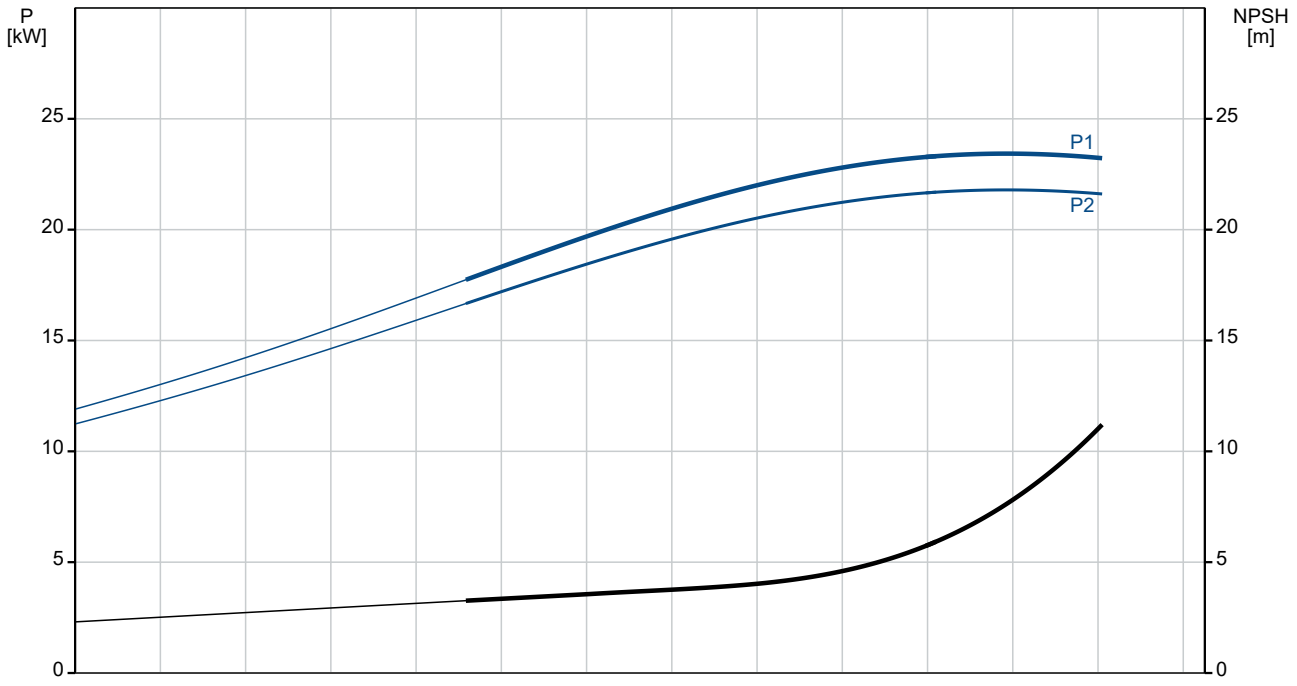

Omschrijving	Specificatie
Algemene informatie:	
Productnaam::	CRN 185-1 A-F-A-V-HQQV
Productnummer::	99143752
EAN nummer::	5712607562328
Technisch:	
Toerental waarop de pompgegevens zijn gebaseerd:	2961 omw/min
Nominaal debiet:	185 m³/u
Nominale opvoerhoogte:	34.1 m
Maximale opvoerhoogte:	45.8 m
Trappen:	1
Waaiers:	1
Lage NPSH:	N
Plaatsing:	Verticaal
Asafdichting arrangement:	Enkel
Code voor asafdichting:	HQQV
Goedkeuringen:	CE,EAC,UKCA,ACS,WRAS
Curve tolerantie:	ISO9906:2012 3B
Pomp versie:	A
Model:	A
Koeling:	IC 411
Materialen:	
Pomphuis:	Roestvast staal
Pomphuis:	EN 1.4408
Waaier:	Roestvast staal
Waaier:	EN 1.4401
Materiaal code:	A
Code voor rubber:	V
Lager:	WC/WC
Steunlager:	Graflon
Materiaal gecertificeerd volgens:	European standards
Installatie:	
Maximum ambient temperature:	60 °C
Maximale bedrijfsdruk:	16 bar
Max. druk bij toegestane temp:	16 bar / 90 °C
Type aansluiting:	DIN
Maat van de zuigaansluiting:	DN 200
Maat van de persaansluiting:	DN 200
Druktrap voor leidingaansluiting:	PN 16
Flensmaat van de motor:	FF300
Code voor leidingaansluiting:	F
Vloeistof:	
Te verpompen medium:	Water
Bereik vloeistoftemperatuur:	-20 .. 90 °C
Medium temperatuur tijdens bedrijf:	20 °C
Dichtheid:	998.2 kg/m³
Elektrische gegevens:	
Motor standaard:	IEC
Motortype:	180MB
IE efficiëntieklasse:	IE3
Nominaal vermogen - P2:	22 kW
Vermogen (P2) benodigd voor pomp:	22 kW
Netfrequentie:	50 Hz
Nominale spanning:	3 x 380-415D/660-690Y V
Nominaalstroom:	39.5/22.8 A
Startstroom:	830 %
Cos phi - power factor:	0.90-0.90
Nominaal toerental:	2950 omw/min
Rendement:	IE3 92,7%
Motorrendement bij nominale belasting:	92.7-92.7 %
Motor efficientie bij 3/4 vermogen:	93.7 %
Motor efficientie bij half vermogen:	94.4 %

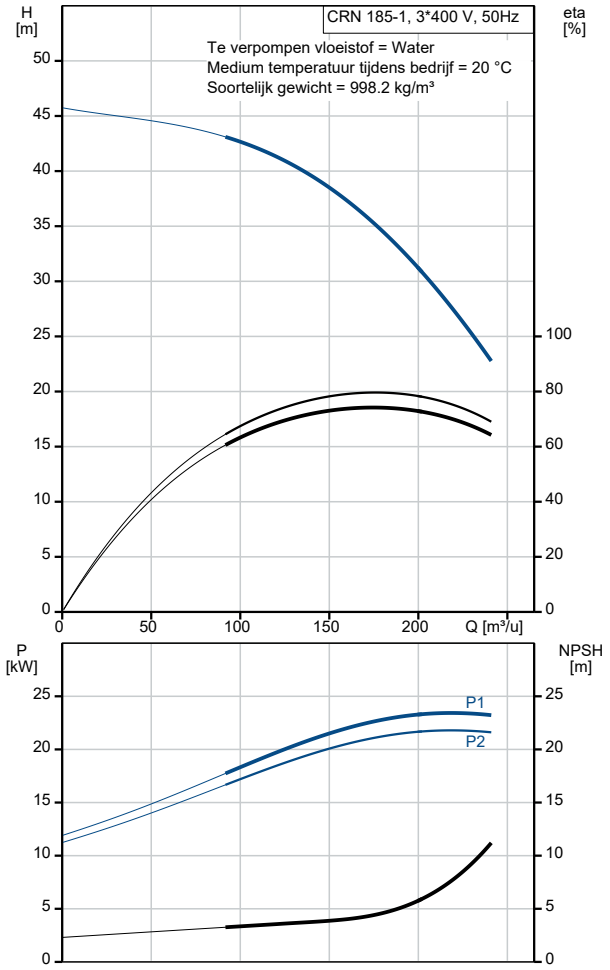

Omschrijving	Specificatie
Pooltal:	2
Dichtheidsklasse (IEC 34-5):	55 Dust/Jetting
Isolatie klasse (IEC 85):	F
Motorbeveiliging:	PTC
Motor Nr.:	85U17530
Regeling:	
Frequentie omvormer:	NONE
Overige:	
Netto gewicht:	360 kg
Bruto gewicht:	481 kg
Transportvolume:	1.25 m³
Stuwkrachtbehandelingsapparaat:	N
Land van herkomst:	DK
HS code:	84137075

99143752 CRN 185-1 A-F-A-V-HQQV 50 Hz

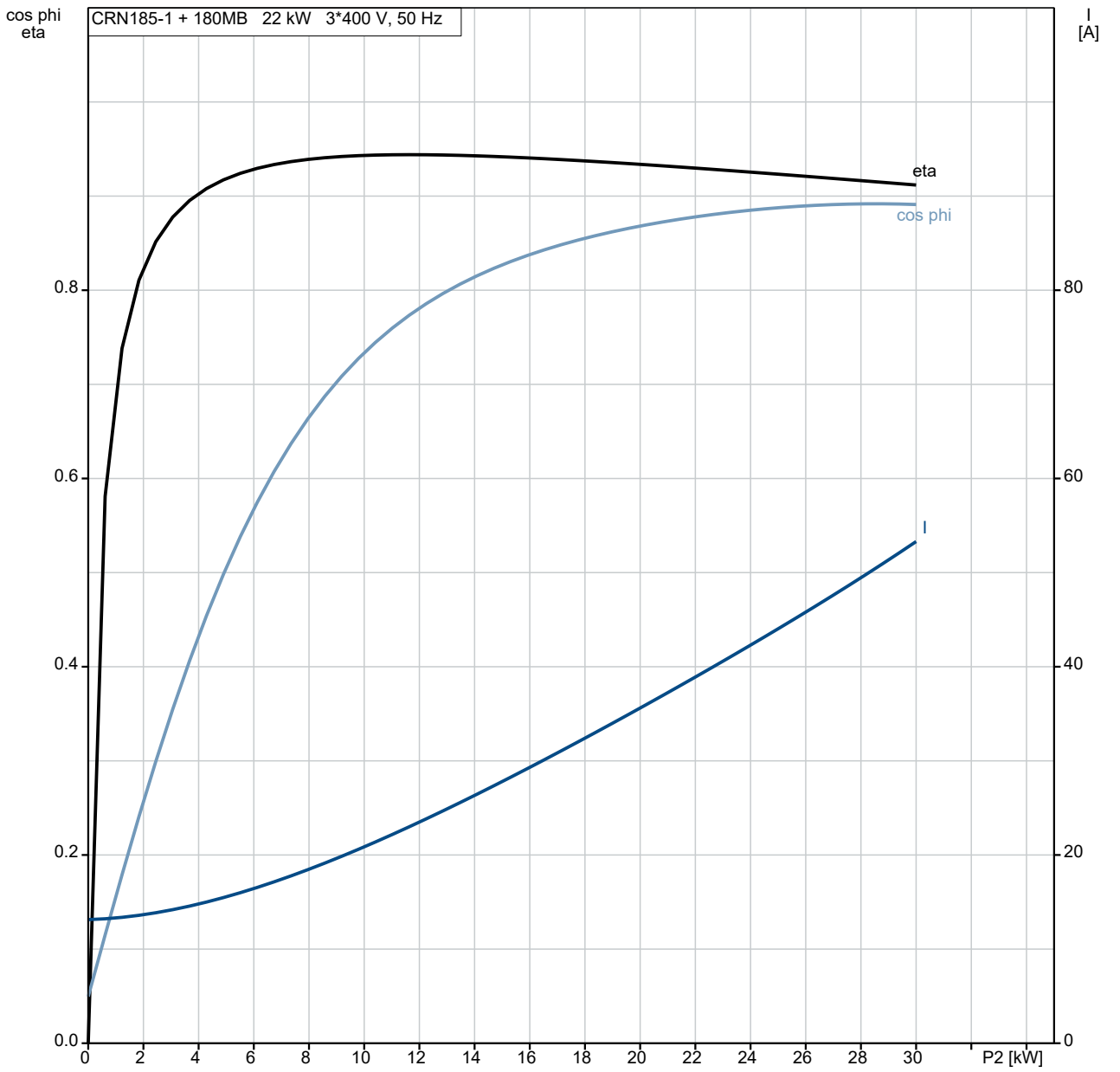

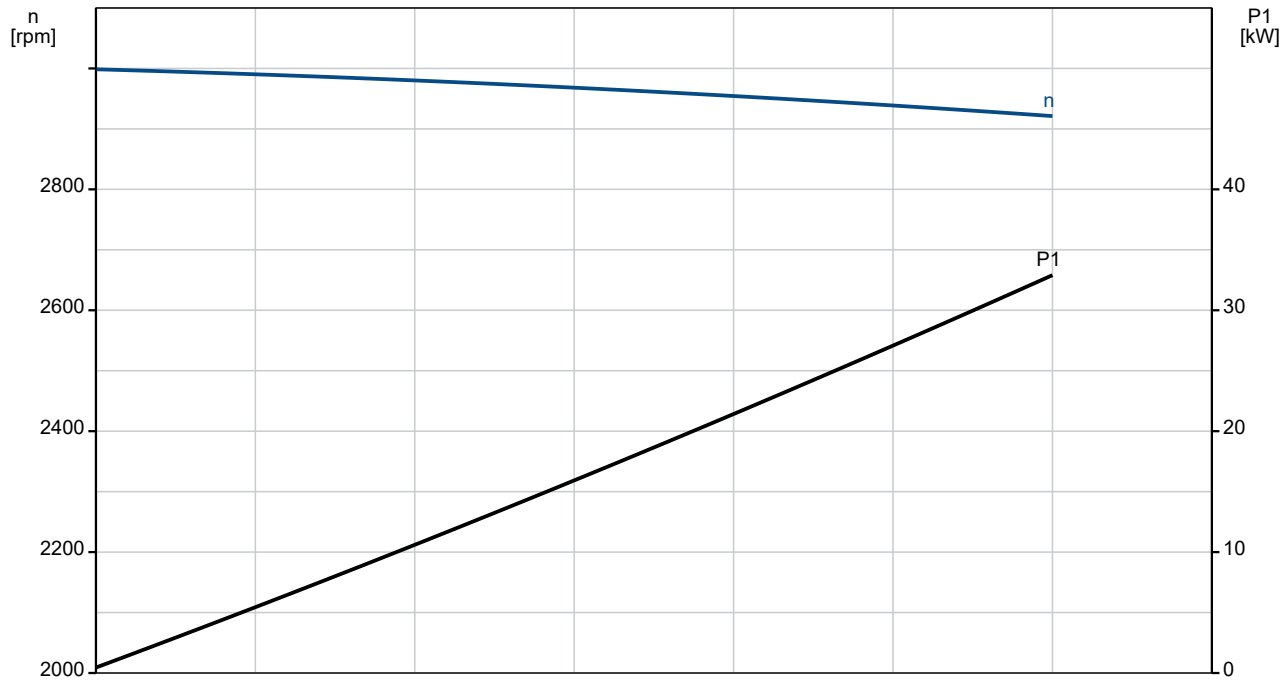

99143752 CRN 185-1 A-F-A-V-HQQV 50 Hz

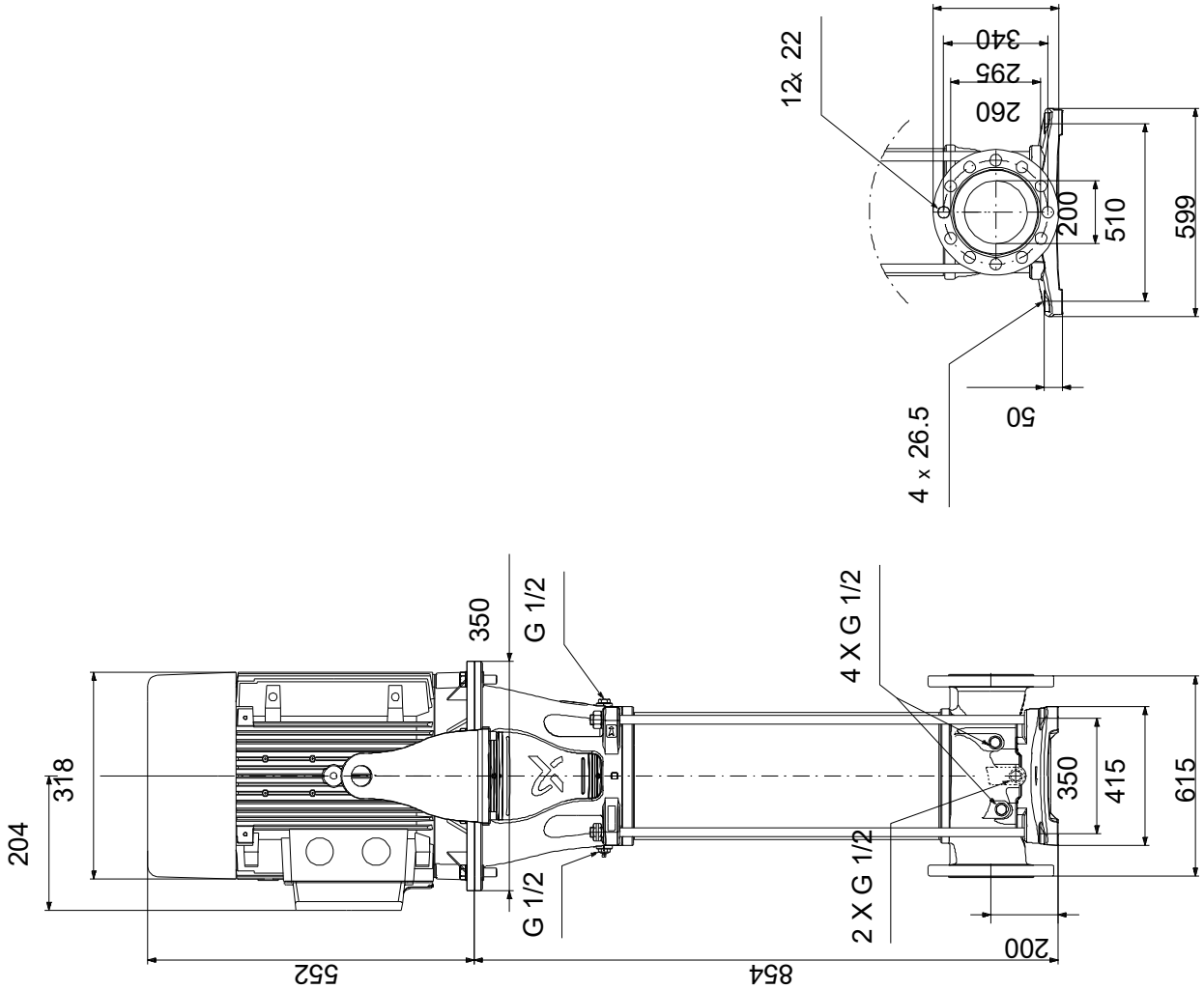

Opm! Alle unit's zijn in [mm] tenzij anders aangegeven.
Disclaimer: Deze eenvoudige maatschets toont u niet alle details.

Service onderdelen CRN 185-1, Artikelnr. 99143752
Geproduceerd na 2040 (productiejaar en weeknummer)

Pos	Omschrijving	Opmerking tekst	Classificatie Gegevens	Onderdeelnr.	Aantal	Eenheid
-	Kit, lager			99415824	1	pcs
47g	Lock ring				1	
47a	Lager				1	
48a	Moer				1	
-	Kit, koppeling			99190038	1	pcs
- 7	Coupling cpl.				1	
10a	Koppeling					2
9	Hex socket head cap screw		Aanduiding: DIN 912		4	
			Lengte: 25			
			Draad: M10			
10	Parallel pin				1	
-	Kit, koppelingsbeschermer			99196379	2	pcs
7b	Borgring				2	
7a	Schroef				2	
7	Koppelingsbeschermer				1	
-	Kit, flens			99432766	1	pcs
440b	Ringhouder				1	
440a	Flens				1	
-	Kit, impeller,bearing			99432573	1	pcs
48	Moer				1	
49b	Conische bus				1	
49	Waaier				1	
-	Kit, O-ringen			99262383	1	pcs
37	O-ring				2	
38	O-ring		Diameter: 16,3		8	
			Materiaal type: FKM			
			Dikte: 2,4			
109	O-ring				1	
110	O-ring		Diameter: 21,5		1	
			Dikte: 4,25			
-	Kit, plug			99262371	1	pcs
-	Plug				7	
25	Plug					1
38	O-ring		Diameter: 16,3			1
			Materiaal type: FKM			
			Dikte: 2,4			
-	Ontluchtingsschroef				1	
- 18	Ontluchtingsschroef					1
	Spindle					
	Plug					
38	O-ring		Diameter: 16,3			1
			Materiaal type: FKM			
			Dikte: 2,4			
-	Kit, asafdichting HQQV			99262347	1	pcs
	Snij apparaat				1	
105	Asafdichting				1	
-	Kit, ankerbouten			99190117	4	pcs
26	Ankerbout				1	
36	Moer				1	
66a	Ring				1	
-	Kit, strap			99190058	2	pcs
26c	Ring		Aanduiding: DIN 125A		1	
			Dikte: 1,6			
26b	Hex head screw				1	
26a	Strip				1	
-	Kit, slijtdelen			99262421	1	pcs
	Verwijderingsvork				1	
45	Nekring				4	
47d	Borgring				3	

	Pos	Omschrijving	Opmerking tekst	Classificatie Gegevens	Onderdeelnr.	Aantal	Eenheid
	47c	Bus				3	
	65	Nekring houder				4	
-		Motor				1	pcs
-		Kit, bearing cpl.			96796812	1	
	153	Hoekcontactlager		Aanduiding: 7310B			1
	154	Kogellager					1
	158	Waved washer					2
	159	V-ring					1
-		Kit, bearing plate			96796809	1	
	155.a	Deksel					1
	208a	Pakking					3
	208	Hex socket head cap screw		Aanduiding: DIN912			3
				Lengte: 40			
				Draad: M5			
-		Kit, Transport oog			96796712	1	
	189	Eyebolt					2
-		Kit, ventilator			96796650	1	
	156.c	Ringhouder					1
	156	Ventilator					1
-		Kit, ventilatorhuis			96796647	1	
	151	Ventilatorkap					1
	152.a	Rubber bus					4
	152	Hex head cap screw					4
	196	Diafragma					1
-		Kit, flens			96796807	1	
	156.b	Flens					1
	159.b	Afdichtingsring					1
	185	Hex socket head cap screw					4
	186	Aftapplug					4
	195.a	Grease nipple					1
-		Kit, Pakkingen			96798508	1	
	184	O-ring		Diameter: 235			2
-		Kit, smeernippel			96796671	1	
	195.b	Grease nipple					2
	195.a	Grease nipple					1
-		Kit, ND-end shield cpl.			96796810	1	
	156a	End shield NDE					1
	158	Waved washer					1
	159	V-ring					1
	185.c	Moer					4
	185.a	Hex socket head cap screw					4
	195.b	Grease nipple					1
-		Kit, asafdichting			96843460	1	
	159.b	V-ring					1
	159	V-ring					1
-		Kit, terminal board			96796657	1	
		Terminal aansluiting					3
		Ring					12
	36	Hex nut					12
	173	Torx Screw					1
	176.d	Aansluitstrip					1
	176	Aansluitstrip					1
	177	Torx Screw					1
-		Kit, aansluitkast deksel			96796659	1	
	164	Aansluitkast deksel					1
	273a	Pan head thread forming screw					4
	2	Deksel			99196501	1	pcs
+	3a	Kamer			99446247	1	pcs
+	3a	Kamer			99446268	1	pcs
+	3a	Kamer			99415896	1	pcs
	6	Pomphuis			99445742	1	pcs
	26c	Ring		Aanduiding: DIN 125A	99262704	2	pcs
				Dikte: 1,6			
	26c	Ring		Aanduiding: DIN 125A	99886930	2	pcs

	Pos	Omschrijving	Opmerking tekst	Classificatie Gegevens	Onderdeelnr.	Aantal	Eenheid
				Dikte: 1,6			
	28a	Hex head screw			96620478	4	pcs
	32	Ring		Aanduiding: DIN 125 A	98923051	8	pcs
				Binnendiameter: 17			
				Buitendiameter: 30			
				Dikte: 3			
	36	Moer			99262695	4	pcs
+	44	Suction part			99196617	1	pcs
	44a	Pers deel			99196623	1	pcs
	48	Moer			99446218	1	pcs
	48	Moer			99446220	1	pcs
	49	Waaier			99262535	1	pcs
	49	Waaier			99262559	1	pcs
	49b	Conische bus			99262688	1	pcs
	49b	Conische bus			99262691	1	pcs
	51	Shaft			99196587	1	pcs
	56	Fundatieplaat			99196491	1	pcs
	66a	Ring			99262698	4	pcs