Inventflow: Grundfos A-partner

Grundfos CRN 185-7 A-P-A-E-HQQE

Bekijk de pomp hier:
https://inventflow.nl/nl/pompenfilter/crn/grundfos-crn-185-7-a-p-a-e-hqqe

Contact

info@inventflow.nl
+31 (0) 546 45 80 72

Datablad

Aantal	Omschrijving
1	**CRN 185-7 A-P-A-E-HQQE**

Opm. De foto kan afwijken van het eigenlijke product

Artikelnr.: 99143780

Verticale, meertraps centrifugaalpomp met zuig- en persopeningen op hetzelfde niveau (inline). Pompmaterialen in contact met de vloeistof zijn uitgerust in roestvaststaal van hoge kwaliteit. Een ingebouwd apparaat voor het opvangen van de stuwkracht absorbeert hydraulische axiaalkrachten waardoor een standaardmotor kan worden gebruikt.

De Grundfos cartridgeasafdichting waarborgt een hoge betrouwbaarheid, veilige hantering en gemakkelijke service en toegankelijkheid. Krachtoverbrenging via een gedeelde koppeling. Aansluiting leidingwerk via PJE-koppelingen (Victaulic®).

De pomp is uitgerust met een 3-fase, op de voet gemonteerde, ventilatorgekoelde a-synchrone motor.

Vloeistof:

Te verpompen medium:	Water
Bereik vloeistoftemperatuur:	-40 .. 120 °C
Medium temperatuur tijdens bedrijf:	20 °C
Dichtheid:	998.2 kg/m³

Technisch:

Toerental waarop de pompgegevens zijn gebaseerd:	2985 omw/min
Nominaal debiet:	185 m³/u
Nominale opvoerhoogte:	239.9 m
Plaatsing:	Verticaal
Asafdichting arrangement:	Enkel
Code voor asafdichting:	HQQE
Goedkeuringen:	CE,EAC,UKCA,ACS,WRAS
Curve tolerantie:	ISO9906:2012 3B

Materialen:

Pomphuis:	Roestvast staal EN 1.4408
Waaier:	Roestvast staal EN 1.4401
Lager:	WC/WC
Steunlager:	Graflon
Stuwkrachtbehandelingsapparaat:	SiC/WC
Materiaal gecertificeerd volgens:	European standards

Installatie:

Maximum ambient temperature:	55 °C
Maximale bedrijfsdruk:	40 bar
Max. druk bij toegestane temp:	25 bar / 120 °C 40 bar / 80 °C
Type aansluiting:	PJE
Maat van de zuigaansluiting:	DN 200
Maat van de persaansluiting:	DN 200
Druktrap voor leidingaansluiting:	55 bar
Flensmaat van de motor:	FF600

Aantal	Omschrijving
	Elektrische gegevens:
	Motor standaard: IEC
	Motortype: SIEMENS
	IE efficiëntieklasse: IE3
	Nominaal vermogen - P2: 160 kW
	Vermogen (P2) benodigd voor pomp: 160 kW
	Netfrequentie: 50 Hz
	Nominale spanning: 3 x 380-420D/660-725Y V
	Nominaalstroom: 280-255/161-147 A
	Startstroom: 780-780 %
	Cos phi - power factor: 0.92
	Nominaal toerental: 2982 omw/min
	Rendement: IE3 95,6%
	Motorrendement bij nominale belasting: 95.6-95.6 %
	Motor efficientie bij 3/4 vermogen: 95.6-95.6 %
	Motor efficientie bij half vermogen: 95.1-95.1 %
	Pooltal: 2
	Dichtheidsklasse (IEC 34-5): IP55
	Isolatie klasse (IEC 85): F
	Motor Nr.: 83U15248
	Regeling:
	Frequency converter: NONE
	Overige:
	Netto gewicht: 1380 kg
	Bruto gewicht: 1600 kg
	Transportvolume: 4.25 m³
	Stuwkrachtbehandelingsapparaat: Y
	Land van herkomst: DK
	HS code: 84137075

99143780 CRN 185-7 A-P-A-E-HQQE 50 Hz

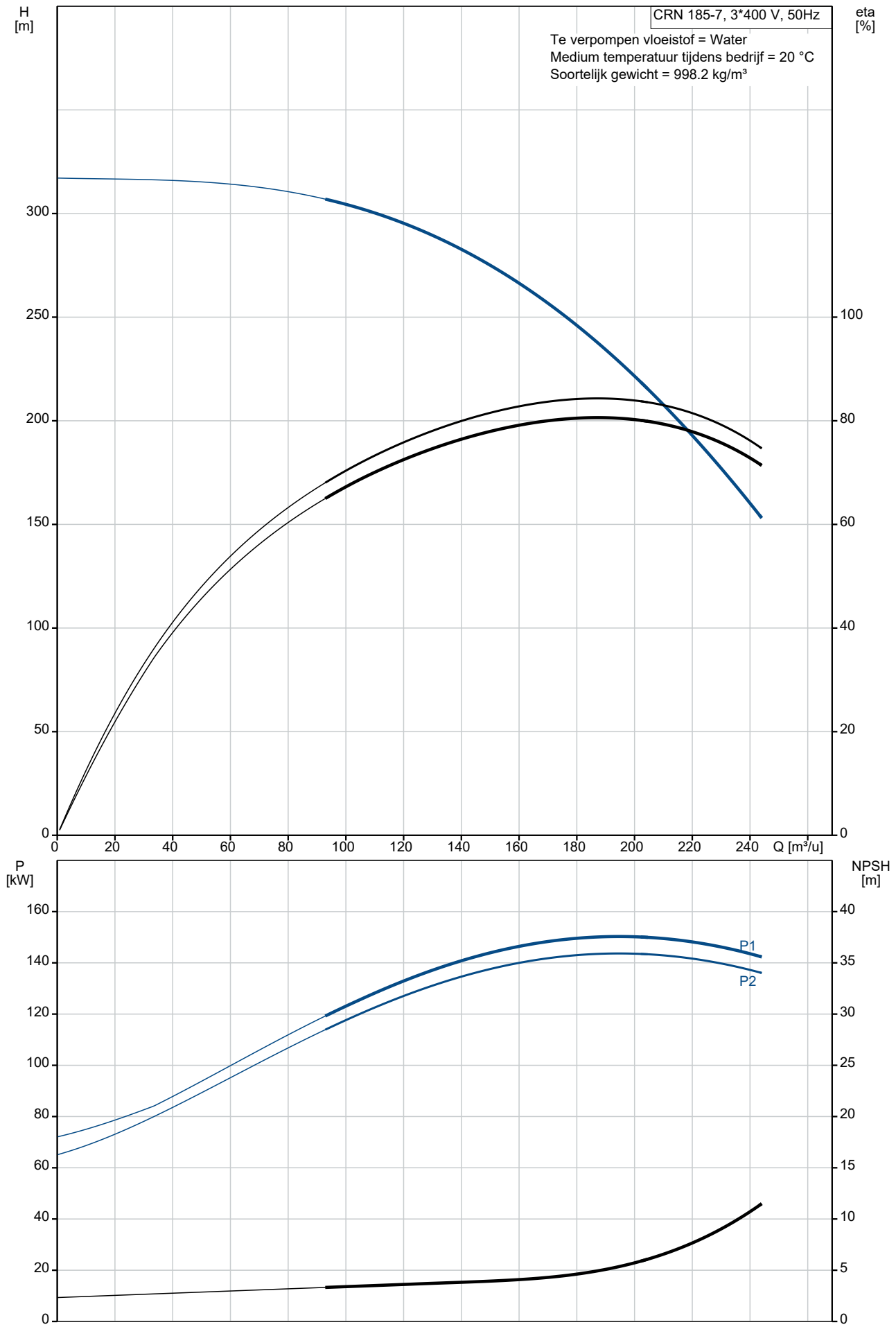

Omschrijving	Specificatie
Algemene informatie:	
Productnaam::	CRN 185-7 A-P-A-E-HQQE
Productnummer::	99143780
EAN nummer::	5712607562885
Technisch:	
Toerental waarop de pompgegevens zijn gebaseerd:	2985 omw/min
Nominaal debiet:	185 m³/u
Nominale opvoerhoogte:	239.9 m
Maximale opvoerhoogte:	316.9 m
Trappen:	7
Waaiers:	7
Lage NPSH:	N
Plaatsing:	Verticaal
Asafdichting arrangement:	Enkel
Code voor asafdichting:	HQQE
Goedkeuringen:	CE,EAC,UKCA,ACS,WRAS
Curve tolerantie:	ISO9906:2012 3B
Pomp versie:	A
Model:	A
Koeling:	IC 411
Materialen:	
Pomphuis:	Roestvast staal
Pomphuis:	EN 1.4408
Waaier:	Roestvast staal
Waaier:	EN 1.4401
Materiaal code:	A
Code voor rubber:	E
Lager:	WC/WC
Steunlager:	Graflon
Stuwkrachtbehandelingsapparaat:	SiC/WC
Materiaal gecertificeerd volgens:	European standards
Installatie:	
Maximum ambient temperature:	55 °C
Maximale bedrijfsdruk:	40 bar
Max. druk bij toegestane temp:	25 bar / 120 °C
Max. druk bij toegestane temp:	40 bar / 80 °C
Type aansluiting:	PJE
Maat van de zuigaansluiting:	DN 200
Maat van de persaansluiting:	DN 200
Druktrap voor leidingaansluiting:	55 bar
Flensmaat van de motor:	FF600
Code voor leidingaansluiting:	P
Vloeistof:	
Te verpompen medium:	Water
Bereik vloeistoftemperatuur:	-40 .. 120 °C
Medium temperatuur tijdens bedrijf:	20 °C
Dichtheid:	998.2 kg/m³
Elektrische gegevens:	
Motor standaard:	IEC
Motortype:	SIEMENS
IE efficiëntieklasse:	IE3
Nominaal vermogen - P2:	160 kW
Vermogen (P2) benodigd voor pomp:	160 kW
Netfrequentie:	50 Hz
Nominale spanning:	3 x 380-420D/660-725Y V
Nominaalstroom:	280-255/161-147 A
Startstroom:	780-780 %
Cos phi - power factor:	0.92
Nominaal toerental:	2982 omw/min
Rendement:	IE3 95,6%
Motorrendement bij nominale belasting:	95.6-95.6 %

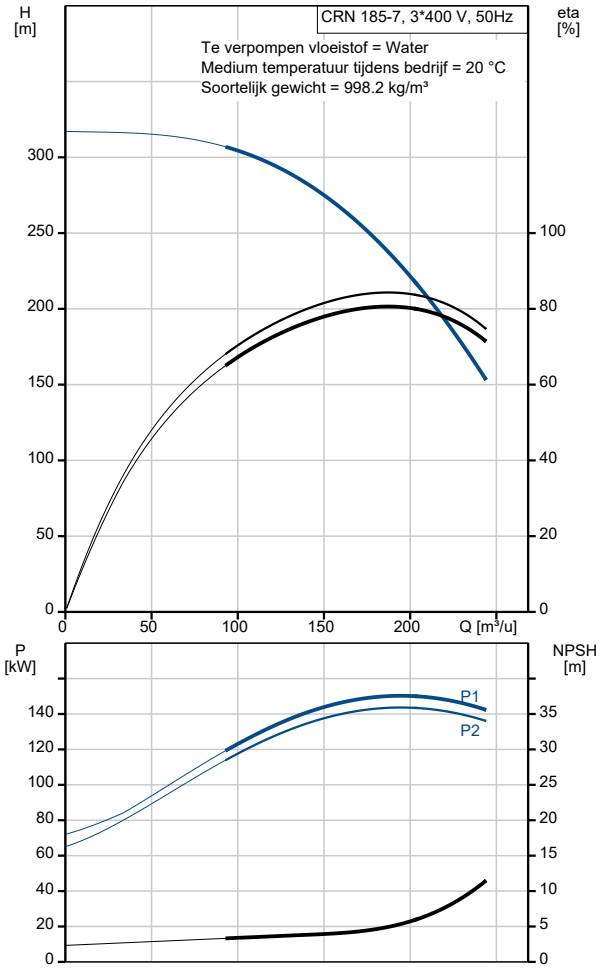

Omschrijving	Specificatie
Motor efficientie bij 3/4 vermogen:	95.6-95.6 %
Motor efficientie bij half vermogen:	95.1-95.1 %
Pooltal:	2
Dichtheidsklasse (IEC 34-5):	IP55
Isolatie klasse (IEC 85):	F
Motorbeveiliging:	PTC
Motor Nr.:	83U15248
Regeling:	
Frequentie omvormer:	NONE
Overige:	
Netto gewicht:	1380 kg
Bruto gewicht:	1600 kg
Transportvolume:	4.25 m³
Stuwkrachtbehandelingsapparaat:	Y
Land van herkomst:	DK
HS code:	84137075

99143780 CRN 185-7 A-P-A-E-HQQE 50 Hz

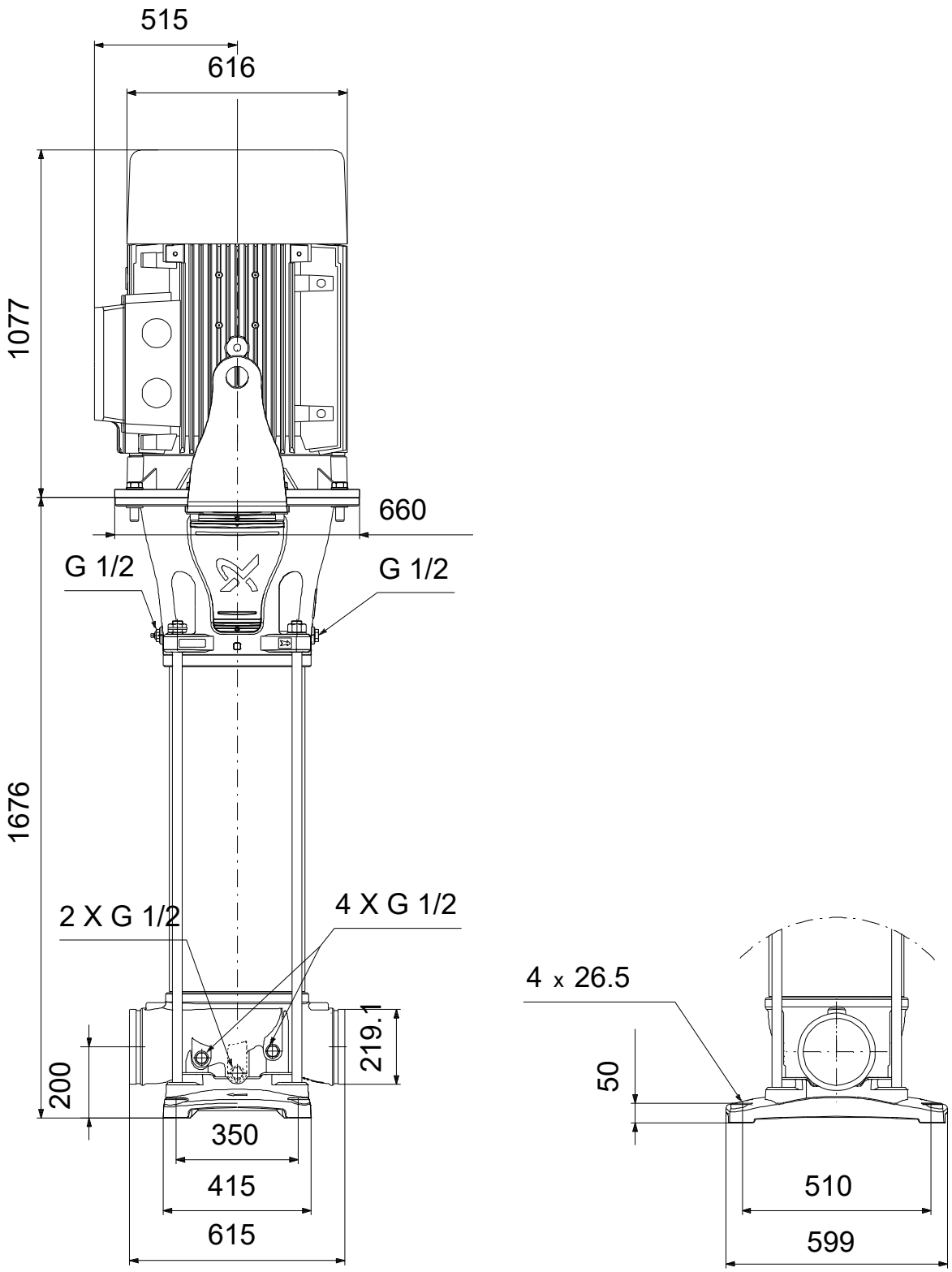

Opm! Alle unit's zijn in [mm] tenzij anders aangegeven.
Disclaimer: Deze eenvoudige maatschets toont u niet alle details.

Service onderdelen CRN 185-7, Artikelnr. 99143780
Geproduceerd na 2040 (productiejaar en weeknummer)

Pos	Omschrijving	Opmerking tekst	Classificatie Gegevens	Onderdeelnr.	Aantal	Eenheid
-	Kit, lager			99415827	1	pcs
47g	Lock ring				2	
47a	Lager				2	
48a	Moer				2	
-	Kit, koppeling			99190044	1	pcs
-	Coupling cpl.				1	
10a	Koppeling				2	
9	Hex socket head cap screw		Aanduiding: DIN 912		4	
			Lengte: 45			
			Draad: M16			
10	Parallel pin				1	
-	Kit, koppelingsbeschermer			99196382	2	pcs
7b	Borgring				2	
7a	Schroef				2	
7	Koppelingsbeschermer				1	
-	Kit, impeller,bearing			99432573	2	pcs
48	Moer				1	
49b	Conische bus				1	
49	Waaier				1	
-	Kit, impeller,bush			99124963	5	pcs
48	Moer				1	
49b	Conische bus				1	
49	Waaier				1	
-	Kit, O-ringen			99262394	1	pcs
37	O-ring				2	
38	O-ring				8	
109	O-ring				1	
110	O-ring				1	
-	Kit, O-ringen			99262403	1	pcs
-	O-ring set				1	
120j	O-ring				3	
120i	O-ring				1	
120c	O-ring				1	
-	Kit, plug			99262370	1	pcs
-	Plug cpl.				7	
25	Plug				1	
38	O-ring				1	
-	Ontluchtingsschroef				1	
- 18	Ontluchtingsschroef				1	
	Spindle					
	Plug					
38	O-ring				1	
-	Kit, asafdichting HQQE			99262354	1	pcs
	Snij apparaat				1	
105	Asafdichting				1	
-	Kit, shaft seal wear parts			99262362	1	pcs
	Verwijderingsvork				1	
	Snij apparaat				1	
102	O-ring				1	
103	asafdichting ring, vast				1	
104	Asafdichtingring, draaiend				1	
107	O-ring				1	
109	O-ring				1	
110	O-ring				1	
113	Socket set screw				3	
-	Kit, ankerbouten			99190123	4	pcs
26	Ankerbout				1	
36	Moer				1	
66a	Ring				1	

	Pos	Omschrijving	Opmerking tekst	Classificatie Gegevens	Onderdeelnr.	Aantal	Eenheid
-		Kit, strap			99190075	4	pcs
	26c	Ring		Aanduiding: DIN 125A		1	
				Dikte: 1,6			
	26b	Hex head screw				1	
	26a	Strip				1	
-		Kit, thrust handing			99445739	1	pcs
-		Thrust handling set				1	
		Pen				3	
	120h	Lifting plate				1	
	120g	Ring				1	
	120f	Moer				1	
	120e	Wedge lock washer				1	
	120d	Ring				1	
	120b	Ring				1	
	120a	Thrust disc				1	
	26c	Ring				6	
	26b	Hex socket head cap screw				6	
-		Kit, slijtdelen			99262430	1	pcs
		Verwijderingsvork				1	
	45	Nekring				8	
	47d	Borgring				6	
	47c	Bus				6	
	65	Nekring houder				8	
		Half key			99956338	1	pcs
-		Motor				1	pcs
	156	Kit, ventilator			98339895	1	
	151	Kit, ventilatorhuis			98768548	1	
		Kit, smeernippel			98360053	1	
	176	Kit, terminal board			98359966	1	
	164a	Kit, aansluitkast			98360006	1	
	2	Deksel			99196502	1	pcs
+	3	Kamer			99262613	1	pcs
+	3	Kamer			99262671	1	pcs
+	3	Kamer			99196663	1	pcs
+	4a	Kamer			99446246	2	pcs
+	4a	Kamer			99446267	2	pcs
+	4a	Kamer			99415895	2	pcs
+	4	Kamer			99262611	4	pcs
+	4	Kamer			99262669	4	pcs
+	4	Kamer			99196661	4	pcs
	6	Pomphuis			99196480	1	pcs
	26c	Ring		Aanduiding: DIN 125A	99262704	4	pcs
				Dikte: 1,6			
	26c	Ring			99262705	6	pcs
	26c	Ring			99262706	6	pcs
	26c	Ring		Aanduiding: DIN 125A	99886930	4	pcs
				Dikte: 1,6			
	26b	Hex socket head cap screw			99262702	6	pcs
	26b	Hex socket head cap screw			99262703	6	pcs
	28	Hex nut		Draad: M16	97511792	8	pcs
	36	Moer			99262695	4	pcs
+	44	Suction part			99196617	1	pcs
	44a	Pers deel			99196623	1	pcs
	48	Moer			99446218	2	pcs
	48	Moer			99262682	5	pcs
	48	Moer			99446220	2	pcs
	48	Moer			99262685	5	pcs
	49	Waaier			99262535	7	pcs
	49	Waaier			99262559	7	pcs
	49b	Conische bus			99262688	7	pcs
	49b	Conische bus			99262691	7	pcs
	56	Fundatieplaat			99196492	1	pcs
	66a	Ring			99262698	4	pcs
	66a	Ring			99262696	16	pcs

Pos	Omschrijving	Opmerking tekst	Classificatie Gegevens	Onderdeelnr.	Aantal	Eenheid
120k	Flens			99262452	1	pcs
120j	O-ring			99262707	3	pcs