Inventflow: Grundfos A-partner

Grundfos CRN 185-2-2 A-P-A-V-HQQV

Bekijk de pomp hier:
https://inventflow.nl/nl/pompenfilter/crn/grundfos-crn-185-2-2-a-p-a-v-hqqv

Contact

info@inventflow.nl
+31 (0) 546 45 80 72

Datablad

Aantal	Omschrijving
1	**CRN 185-2-2 A-P-A-V-HQQV**

Opm. De foto kan afwijken van het eigenlijke product

Artikelnr.: 99143785

Verticale, meertraps centrifugaalpomp met zuig- en persopeningen op hetzelfde niveau (inline). Pompmaterialen in contact met de vloeistof zijn uitgerust in roestvaststaal van hoge kwaliteit. De Grundfos cartridgeasafdichting waarborgt een hoge betrouwbaarheid, veilige hantering en gemakkelijke service en toegankelijkheid. Krachtoverbrenging via een gedeelde koppeling. Aansluiting leidingwerk via PJE-koppelingen (Victaulic®).

De pomp is uitgerust met een 3-fase, op de voet gemonteerde, ventilatorgekoelde a-synchrone motor.

Vloeistof:

Te verpompen medium:	Water
Bereik vloeistoftemperatuur:	-20 .. 90 °C
Medium temperatuur tijdens bedrijf:	20 °C
Dichtheid:	998.2 kg/m³

Technisch:

Toerental waarop de pompgegevens zijn gebaseerd:	2967 omw/min
Nominaal debiet:	185 m³/u
Nominale opvoerhoogte:	57.1 m
Plaatsing:	Verticaal
Asafdichting arrangement:	Enkel
Code voor asafdichting:	HQQV
Goedkeuringen:	CE,EAC,UKCA,ACS,WRAS
Curve tolerantie:	ISO9906:2012 3B

Materialen:

Pomphuis:	Roestvast staal EN 1.4408
Waaier:	Roestvast staal EN 1.4401
Lager:	WC/WC
Steunlager:	Graflon
Materiaal gecertificeerd volgens:	European standards

Installatie:

Maximum ambient temperature:	55 °C
Maximale bedrijfsdruk:	25 bar
Max. druk bij toegestane temp:	25 bar / 90 °C
Type aansluiting:	PJE
Maat van de zuigaansluiting:	DN 200
Maat van de persaansluiting:	DN 200
Druktrap voor leidingaansluiting:	55 bar
Flensmaat van de motor:	FF350

Elektrische gegevens:

Motor standaard:	IEC
Motortype:	SIEMENS

Aantal	Omschrijving
	IE efficiëntieklasse: IE3 Nominaal vermogen - P2: 37 kW Vermogen (P2) benodigd voor pomp: 37 kW Netfrequentie: 50 Hz Nominale spanning: 3 x 380-420D/660-725Y V Nominaalstroom: 68,0-63,0/39,0-36,0 A Startstroom: 670-670 % Cos phi - power factor: 0.88 Nominaal toerental: 2955 omw/min Rendement: IE3 93,7% Motorrendement bij nominale belasting: 93.7-93.7 % Motor efficientie bij 3/4 vermogen: 93.9-93.9 % Motor efficientie bij half vermogen: 93.5-93.5 % Pooltal: 2 Dichtheidsklasse (IEC 34-5): IP55 Isolatie klasse (IEC 85): F Motor Nr.: 81U15334 Regeling: Frequency converter: NONE Overige: Netto gewicht: 486 kg Bruto gewicht: 633 kg Transportvolume: 2.04 m³ Stuwkrachtbehandelingsapparaat: N Land van herkomst: DK HS code: 84137075

99143785 CRN 185-2-2 A-P-A-V-HQQV 50 Hz

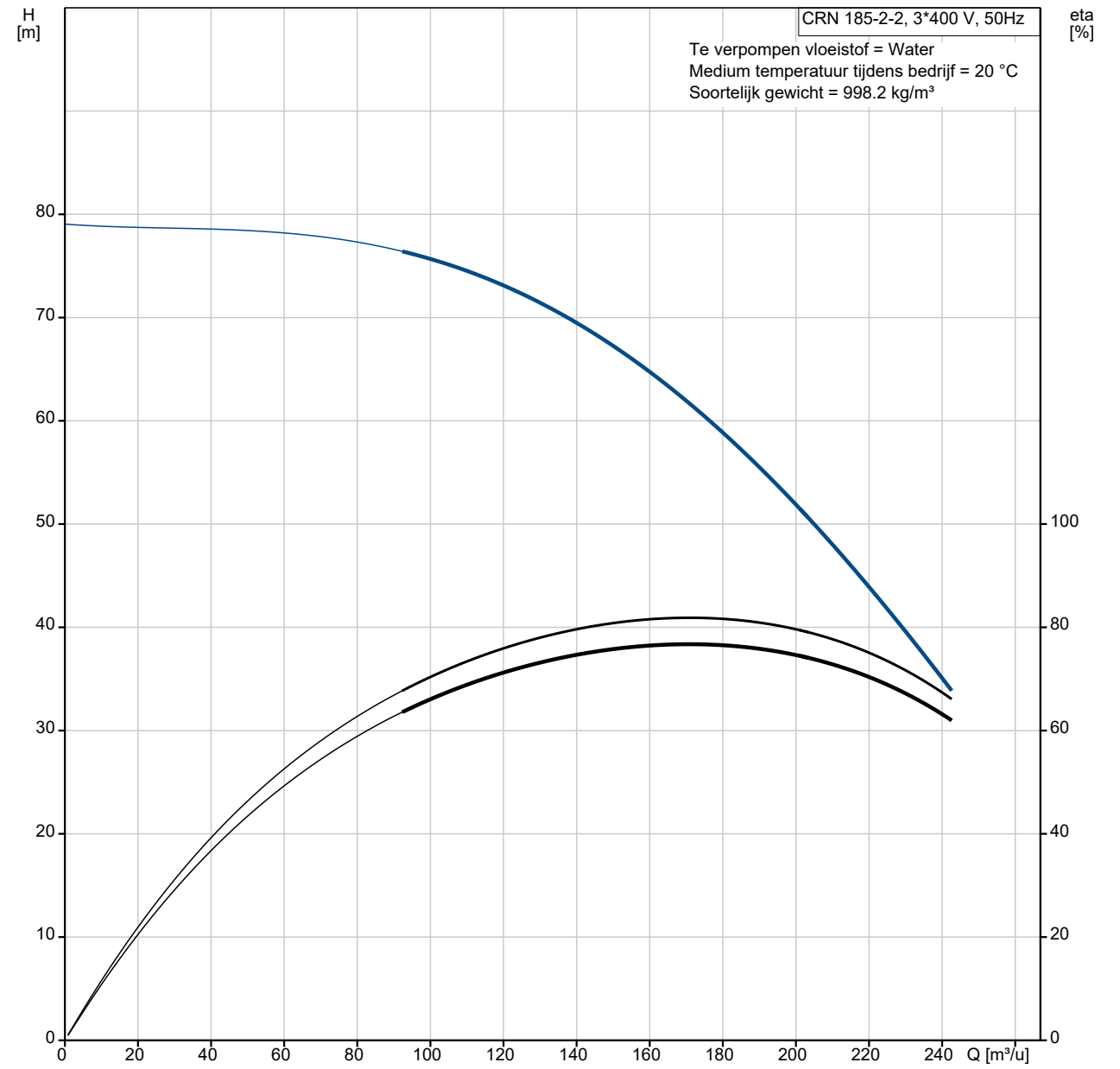

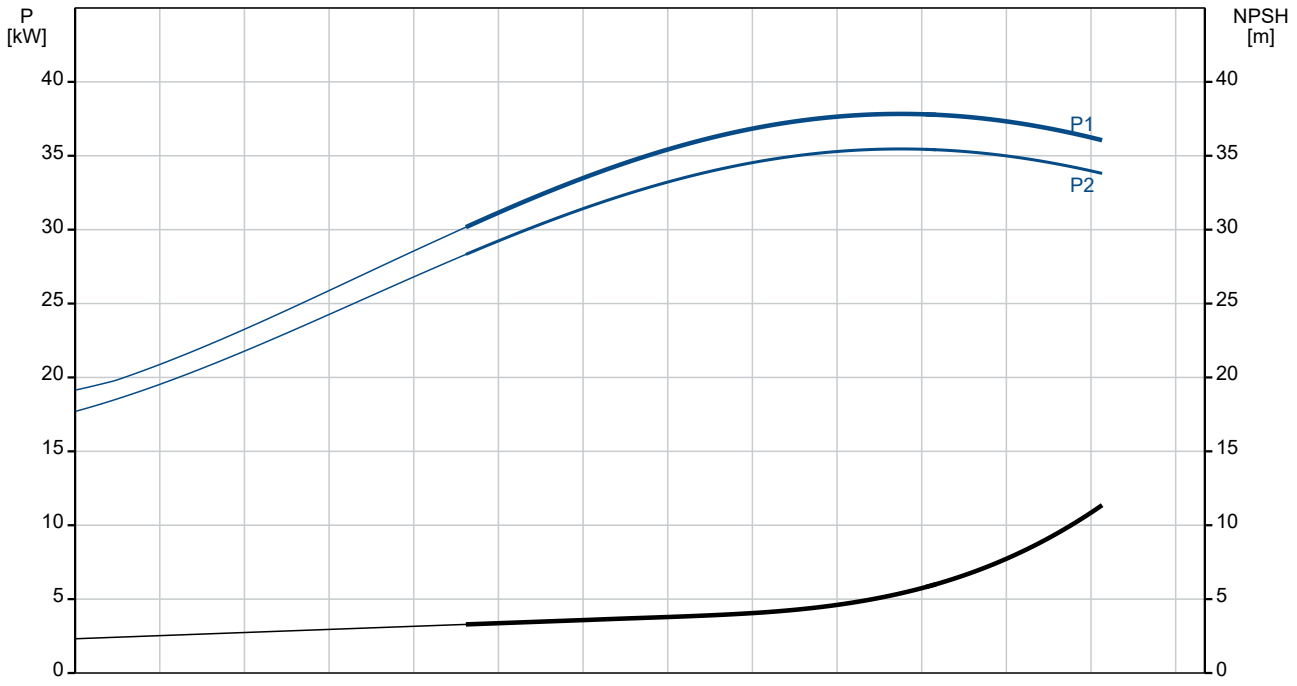

Omschrijving	Specificatie
Algemene informatie:	
Productnaam::	CRN 185-2-2 A-P-A-V-HQQV
Productnummer::	99143785
EAN nummer::	5712607562984
Technisch:	
Toerental waarop de pompgegevens zijn gebaseerd:	2967 omw/min
Nominaal debiet:	185 m³/u
Nominale opvoerhoogte:	57.1 m
Maximale opvoerhoogte:	79 m
Trappen:	2
Waaiers:	2
Aantal gereduceerde waaiers:	2
Lage NPSH:	N
Plaatsing:	Verticaal
Asafdichting arrangement:	Enkel
Code voor asafdichting:	HQQV
Goedkeuringen:	CE,EAC,UKCA,ACS,WRAS
Curve tolerantie:	ISO9906:2012 3B
Pomp versie:	A
Model:	A
Koeling:	IC 411
Materialen:	
Pomphuis:	Roestvast staal
Pomphuis:	EN 1.4408
Waaier:	Roestvast staal
Waaier:	EN 1.4401
Materiaal code:	A
Code voor rubber:	V
Lager:	WC/WC
Steunlager:	Graflon
Materiaal gecertificeerd volgens:	European standards
Installatie:	
Maximum ambient temperature:	55 °C
Maximale bedrijfsdruk:	25 bar
Max. druk bij toegestane temp:	25 bar / 90 °C
Type aansluiting:	PJE
Maat van de zuigaansluiting:	DN 200
Maat van de persaansluiting:	DN 200
Druktrap voor leidingaansluiting:	55 bar
Flensmaat van de motor:	FF350
Code voor leidingaansluiting:	P
Vloeistof:	
Te verpompen medium:	Water
Bereik vloeistoftemperatuur:	-20 .. 90 °C
Medium temperatuur tijdens bedrijf:	20 °C
Dichtheid:	998.2 kg/m³
Elektrische gegevens:	
Motor standaard:	IEC
Motortype:	SIEMENS
IE efficiëntieklasse:	IE3
Nominaal vermogen - P2:	37 kW
Vermogen (P2) benodigd voor pomp:	37 kW
Netfrequentie:	50 Hz
Nominale spanning:	3 x 380-420D/660-725Y V
Nominaalstroom:	68,0-63,0/39,0-36,0 A
Startstroom:	670-670 %
Cos phi - power factor:	0.88
Nominaal toerental:	2955 omw/min
Rendement:	IE3 93,7%
Motorrendement bij nominale belasting:	93.7-93.7 %
Motor efficientie bij 3/4 vermogen:	93.9-93.9 %

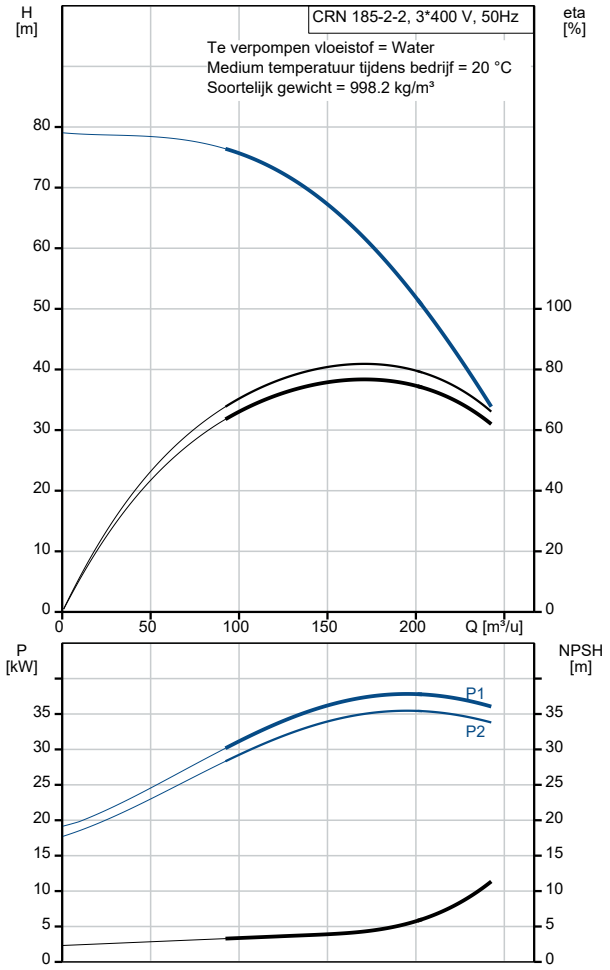

Omschrijving	Specificatie
Motor efficientie bij half vermogen:	93.5-93.5 %
Pooltal:	2
Dichtheidsklasse (IEC 34-5):	IP55
Isolatie klasse (IEC 85):	F
Motorbeveiliging:	PTC
Motor Nr.:	81U15334
Regeling:	
Frequentie omvormer:	NONE
Overige:	
Netto gewicht:	486 kg
Bruto gewicht:	633 kg
Transportvolume:	2.04 m³
Stuwkrachtbehandelingsapparaat:	N
Land van herkomst:	DK
HS code:	84137075

99143785 CRN 185-2-2 A-P-A-V-HQQV 50 Hz

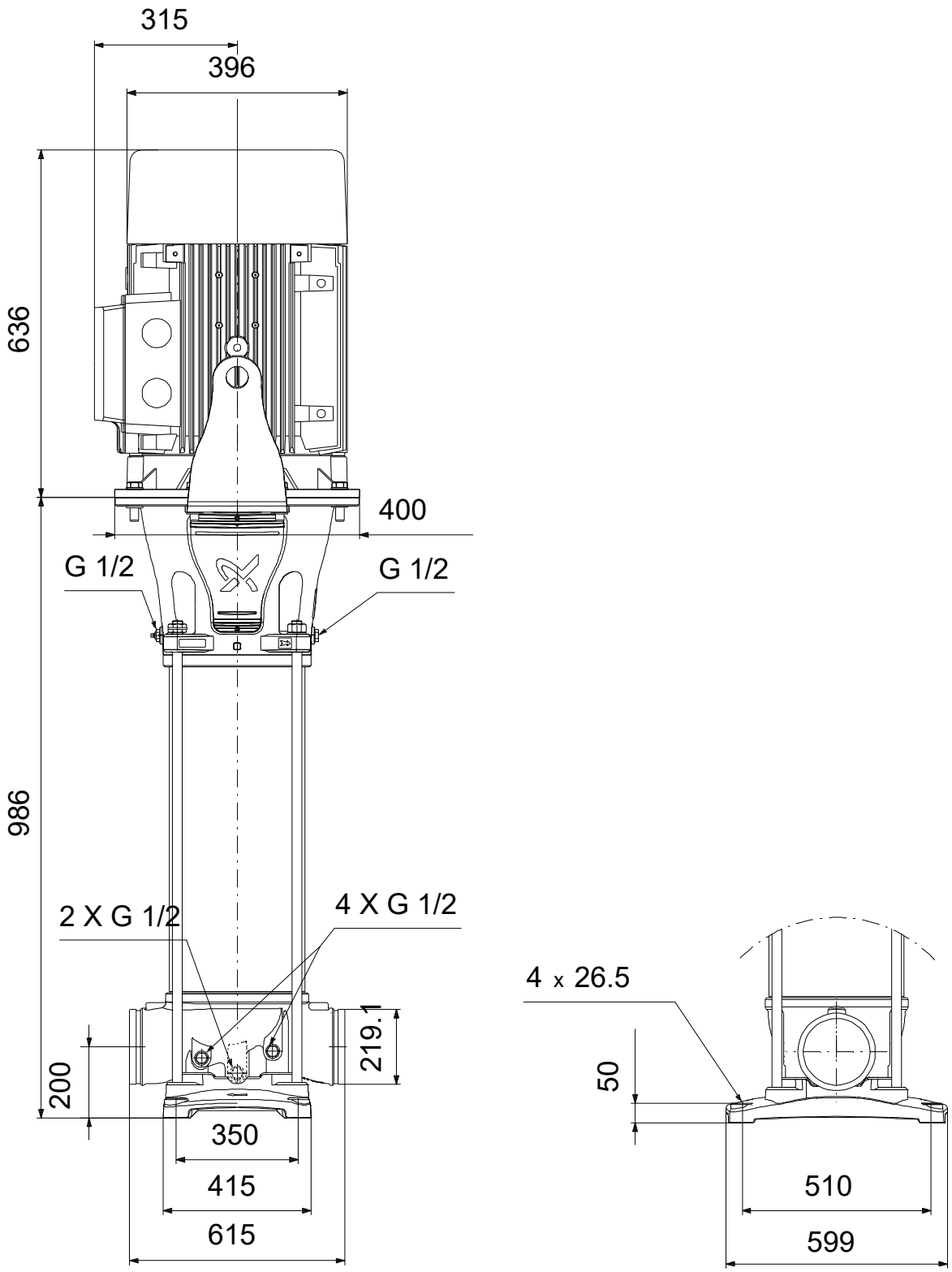

Opm! Alle unit's zijn in [mm] tenzij anders aangegeven.
Disclaimer: Deze eenvoudige maatschets toont u niet alle details.

Service onderdelen CRN 185-2-2, Artikelnr. 99143785
Geproduceerd na 2040 (productiejaar en weeknummer)

Pos	Omschrijving	Opmerking tekst	Classificatie Gegevens	Onderdeelnr.	Aantal	Eenheid
-	Kit, lager			99415824	1	pcs
47g	Lock ring				1	
47a	Lager				1	
48a	Moer				1	
-	Kit, koppeling			99190039	1	pcs
- 8	Coupling cpl.				1	
10a	Koppeling					2
9	Hex socket head cap screw		Aanduiding: DIN 912		4	
			Lengte: 25			
			Draad: M10			
10	Parallel pin				1	
-	Kit, koppelingsbeschermer			99196379	2	pcs
7b	Borgring				2	
7a	Schroef				2	
7	Koppelingsbeschermer				1	
-	Kit, impeller,red.bearing			99432583	1	pcs
48	Moer				1	
49b	Conische bus				1	
49a	Waaier				1	
-	Kit, impeller,red.bush			99124977	1	pcs
48	Moer				1	
49b	Conische bus				1	
49a	Waaier				1	
-	Kit, O-ringen			99262383	1	pcs
37	O-ring				2	
38	O-ring		Diameter: 16,3		8	
			Materiaal type: FKM			
			Dikte: 2,4			
109	O-ring				1	
110	O-ring		Diameter: 21,5		1	
			Dikte: 4,25			
-	Kit, plug			99262371	1	pcs
-	Plug				7	
25	Plug					1
38	O-ring		Diameter: 16,3			1
			Materiaal type: FKM			
			Dikte: 2,4			
-	Ontluchtingsschroef				1	
- 18	Ontluchtingsschroef					1
	Spindle					
	Plug					
38	O-ring		Diameter: 16,3			1
			Materiaal type: FKM			
			Dikte: 2,4			
-	Kit, asafdichting HQQV			99262347	1	pcs
	Snij apparaat				1	
105	Asafdichting				1	
-	Kit, ankerbouten			99190118	4	pcs
26	Ankerbout				1	
36	Moer				1	
66a	Ring				1	
-	Kit, strap			99190070	2	pcs
26c	Ring		Aanduiding: DIN 125A		1	
			Dikte: 1,6			
26b	Hex head screw				1	
26a	Strip				1	
-	Kit, slijtdelen			99262421	1	pcs
	Verwijderingsvork				1	
45	Nekring				4	

	Pos	Omschrijving	Opmerking tekst	Classificatie Gegevens	Onderdeelnr.	Aantal	Eenheid
	47d	Borgring				3	
	47c	Bus				3	
	65	Nekring houder				4	
-		Motor				1	pcs
	156	Kit, ventilator			98062265	1	
	151	Kit, ventilatorhuis			98062275	1	
	156b	Kit, flens			98062279	1	
		Kit, smeernippel			98062531	1	
	156a	Kit, ND-end shield cpl.			98062517	1	
	159b	Kit, seal ring			98062551	1	
	176	Kit, terminal board			98062236	1	
	164a	Kit, aansluitkast			98062262	1	
	2	Deksel			99196501	1	pcs
+	3	Kamer			99262613	1	pcs
+	3	Kamer			99262671	1	pcs
+	3	Kamer			99196663	1	pcs
+	4a	Kamer			99446246	1	pcs
+	4a	Kamer			99446267	1	pcs
+	4a	Kamer			99415895	1	pcs
	6	Pomphuis			99445743	1	pcs
	26c	Ring		Aanduiding: DIN 125A	99262704	2	pcs
				Dikte: 1,6			
	26c	Ring		Aanduiding: DIN 125A	99886930	2	pcs
				Dikte: 1,6			
	28a	Hex head screw			96620478	2	pcs
	28	Hex head screw			99869043	2	pcs
	32	Ring		Aanduiding: DIN 125 A	98923051	8	pcs
				Binnendiameter: 17			
				Buitendiameter: 30			
				Dikte: 3			
	36	Moer			99262695	4	pcs
+	44	Suction part			99196617	1	pcs
	44a	Pers deel			99196623	1	pcs
	48	Moer			99446218	1	pcs
	48	Moer			99262682	1	pcs
	48	Moer			99446220	1	pcs
	48	Moer			99262685	1	pcs
	49a	Waaier			99262547	2	pcs
	49a	Waaier			99262571	2	pcs
	49b	Conische bus			99262688	2	pcs
	49b	Conische bus			99262691	2	pcs
	51	Shaft			99196588	1	pcs
	56	Fundatieplaat			99196492	1	pcs
	66a	Ring			99262698	4	pcs