Inventflow: Grundfos A-partner

Grundfos CRE 125-1-1 A-F-A-E-HQQE

Bekijk de pomp hier:
https://inventflow.nl/nl/pompenfilter/cre/grundfos-cre-125-1-1-a-f-a-e-hqqe

Contact

info@inventflow.nl
+31 (0) 546 45 80 72

Datablad

Aantal	Omschrijving
1	**CRE 125-1-1 A-F-A-E-HQQE**

Opm. De foto kan afwijken van het eigenlijke product

Artikelnr.: 99264393

Verticale, meertraps centrifugaalpomp met zuig- en persopeningen op hetzelfde niveau (inline). De pompkop en voet zijn van gietijzer – alle andere natte delen van roestvaststaal. De Grundfos cartridgeasafdichting waarborgt een hoge betrouwbaarheid, veilige hantering en gemakkelijke service en toegankelijkheid. Krachtoverbrenging via een gedeelde koppeling. Aansluiting van het leidingwerk via DIN-flenzen.

De pomp is uitgerust met een 3-fase, op de voet gemonteerde, ventilatorgekoelde a-synchrone motor. De motor omvat een frequentieregelaar en PI-regelaar in de motorklemmenkast. Hierdoor is een continu variabele regeling van het motortoerental mogelijk, hetgeen aanpassing van de prestaties op een bepaalde vereiste mogelijk maakt. Een bedieningspaneel op de motorklemmenkast maakt de instelling mogelijk van het gewenste setpoint alsmede het instellen van de pomp op "Min." of "Max." bedrijf of op "Stop". Het bedieningspaneel is voorzien van indicatielampjes voor "Bedrijf" en "Storing".

Communicatie met de pomp is mogelijk via Grundfos GO Remote (accessoire). Met de afstandsbediening is verdere instelling mogelijk en tevens het uitlezen van een aantal parameters zoals "Actuele waarde", "Toerental", "Vermogen" en totaal "Opgenomen vermogen".

De klemmenbox bevat aansluitklemmen voor de volgende aansluitingen:
- pomp start/stop ingang (potentiaalvrij contact)
- remote setpoint instelling via analoog signaal, 0-10 V, 0(4)-20 mA
- 10 V voedingsspanning voor setpoint potentiometer, Imax = 5 mA
- drie analoge sensoringangen, 0-10 V, 0(4)-20 mA
- 24 V voedingsspanning voor sensor, Imax = 40 mA
- één analoge uitgang
- drie digitale ingangen
- twee Pt100 ingangen
- twee potentiaalvrije alarmrelais met wisselcontact, welke "Storing", "Bedrijf"of "Gereed" rapporteren.
- RS-485 GENIbus aansluiting
- interface voor Grundfos CIM veldbusmodule.

Vloeistof:

Te verpompen medium:	Water
Bereik vloeistoftemperatuur:	-20 .. 120 °C
Medium temperatuur tijdens bedrijf:	20 °C
Dichtheid:	998.2 kg/m³

Technisch:

Toerental waarop de pompgegevens zijn gebaseerd:	3556 omw/min
Nominaal debiet:	150 m³/u
Nominale opvoerhoogte:	24.4 m
Plaatsing:	Verticaal
Asafdichting arrangement:	Enkel
Code voor asafdichting:	HQQE
Goedkeuringen:	CE,EAC,UKCA,ACS,WRAS
Curve tolerantie:	ISO9906:2012 3B

Materialen:

Pomphuis:	Nodulair gietijzer EN 1563 EN-GJS-500-7
Waaier:	Roestvast staal EN 1.4301
Lager:	WC/WC
Steunlager:	Graflon
Materiaal gecertificeerd volgens:	European standards

Aantal	Omschrijving

Installatie:

Maximum ambient temperature:	40 °C
Maximale bedrijfsdruk:	16 bar
Max. druk bij toegestane temp:	16 bar / 120 °C
Type aansluiting:	DIN
Maat van de zuigaansluiting:	DN 150
Maat van de persaansluiting:	DN 150
Druktrap voor leidingaansluiting:	PN 16
Flensmaat van de motor:	FF300

Elektrische gegevens:

Motor standaard:	IEC
Motortype:	160MD
IE efficiëntieklasse:	IE3
Nominaal vermogen - P2:	15 kW
Vermogen (P2) benodigd voor pomp:	15 kW
Netfrequentie:	50 Hz
Nominale spanning:	3 x 380-480 V
Nominaalstroom:	30.0-26.0 A
Cos phi - power factor:	0.91-0.86
Nominaal toerental:	480-3540 omw/min
Rendement:	IE3 91,9%
Motorrendement bij nominale belasting:	91.9 %
Pooltal:	2
Dichtheidsklasse (IEC 34-5):	IP55
Isolatie klasse (IEC 85):	F
Motor Nr.:	85901025

Regeling:

Frequency converter:	Geïntegreerd
Druksensor:	N

Overige:

DOE Pump Energy Index CL:	0.00
DOE Pump Energy Index VL:	0.00
Netto gewicht:	278 kg
Bruto gewicht:	342 kg
Transportvolume:	1.14 m³
Stuwkrachtbehandelingsapparaat:	N
Land van herkomst:	DK
HS code:	84137075

99264393 CRE 125-1-1 A-F-A-E-HQQE 50 Hz

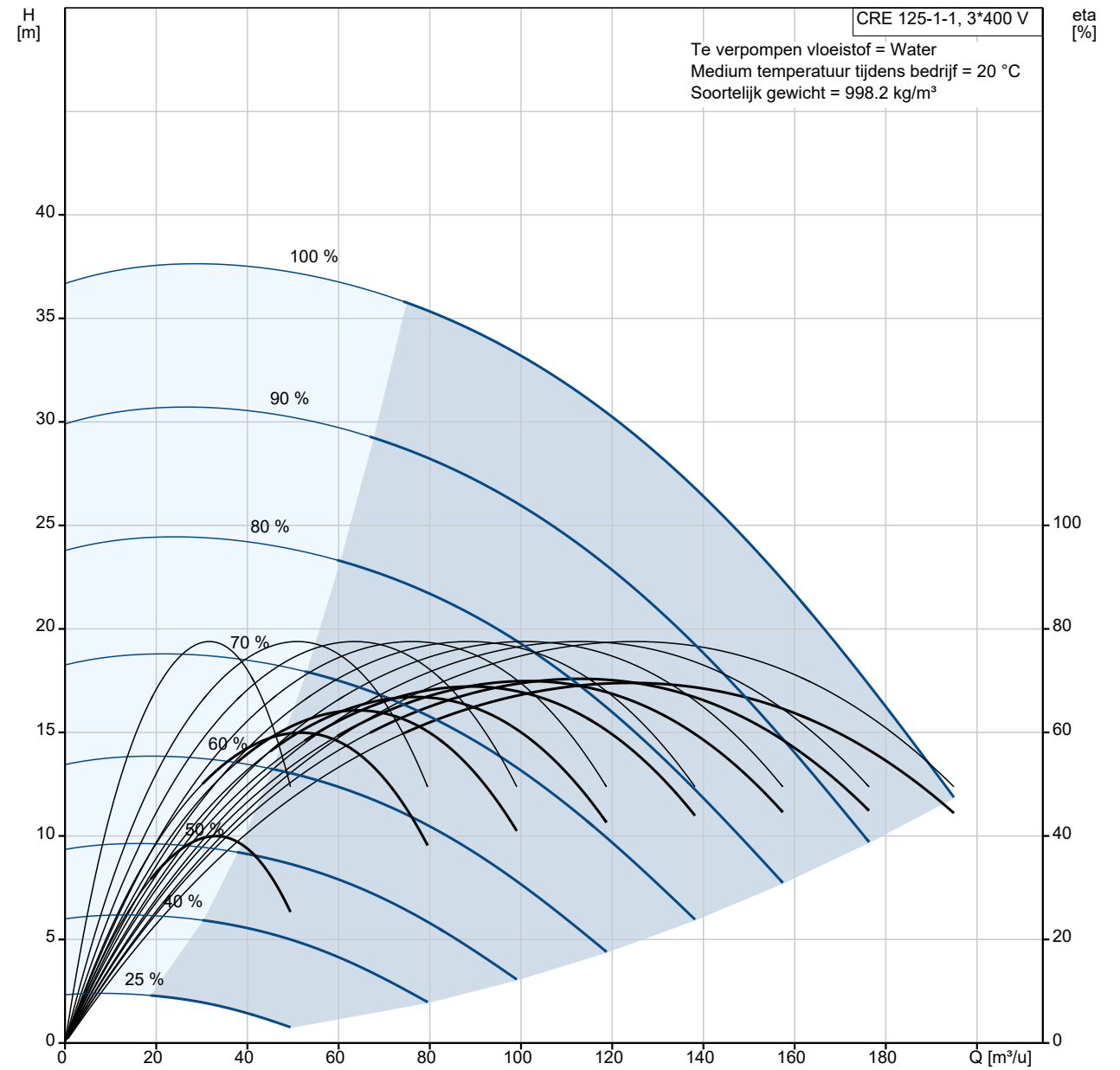

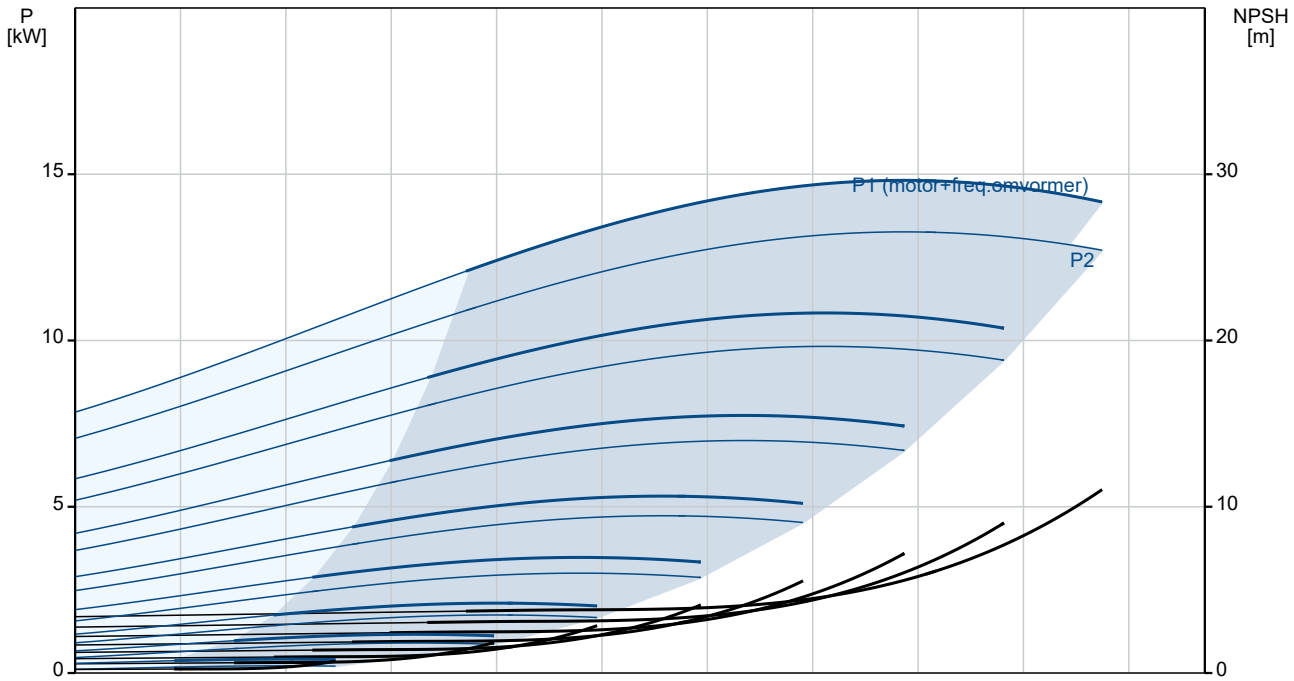

Omschrijving	Specificatie
Algemene informatie:	
Productnaam::	CRE 125-1-1 A-F-A-E-HQQE
Productnummer::	99264393
EAN nummer::	5713826223656
Technisch:	
Toerental waarop de pompgegevens zijn gebaseerd:	3556 omw/min
Nominaal debiet:	150 m³/u
Nominale opvoerhoogte:	24.4 m
Maximale opvoerhoogte:	37.7 m
Trappen:	1
Waaiers:	1
Aantal gereduceerde waaiers:	1
Lage NPSH:	N
Plaatsing:	Verticaal
Asafdichting arrangement:	Enkel
Code voor asafdichting:	HQQE
Goedkeuringen:	CE,EAC,UKCA,ACS,WRAS
Curve tolerantie:	ISO9906:2012 3B
Pomp versie:	A
Model:	A
Materialen:	
Pomphuis:	Nodulair gietijzer
Pomphuis:	EN 1563 EN-GJS-500-7
Waaier:	Roestvast staal
Waaier:	EN 1.4301
Materiaal code:	A
Code voor rubber:	E
Lager:	WC/WC
Steunlager:	Graflon
Materiaal gecertificeerd volgens:	European standards
Installatie:	
Maximum ambient temperature:	40 °C
Maximale bedrijfsdruk:	16 bar
Max. druk bij toegestane temp:	16 bar / 120 °C
Type aansluiting:	DIN
Maat van de zuigaansluiting:	DN 150
Maat van de persaansluiting:	DN 150
Druktrap voor leidingaansluiting:	PN 16
Flensmaat van de motor:	FF300
Code voor leidingaansluiting:	F
Vloeistof:	
Te verpompen medium:	Water
Bereik vloeistoftemperatuur:	-20 .. 120 °C
Medium temperatuur tijdens bedrijf:	20 °C
Dichtheid:	998.2 kg/m³
Elektrische gegevens:	
Motor standaard:	IEC
Motortype:	160MD
IE efficiëntieklasse:	IE3
Nominaal vermogen - P2:	15 kW
Vermogen (P2) benodigd voor pomp:	15 kW
Netfrequentie:	50 Hz
Nominale spanning:	3 x 380-480 V
Nominaalstroom:	30.0-26.0 A
Cos phi - power factor:	0.91-0.86
Nominaal toerental:	480-3540 omw/min
Rendement:	IE3 91,9%
Motorrendement bij nominale belasting:	91.9 %
Pooltal:	2
Dichtheidsklasse (IEC 34-5):	IP55
Isolatie klasse (IEC 85):	F
Motorbeveiliging:	JA

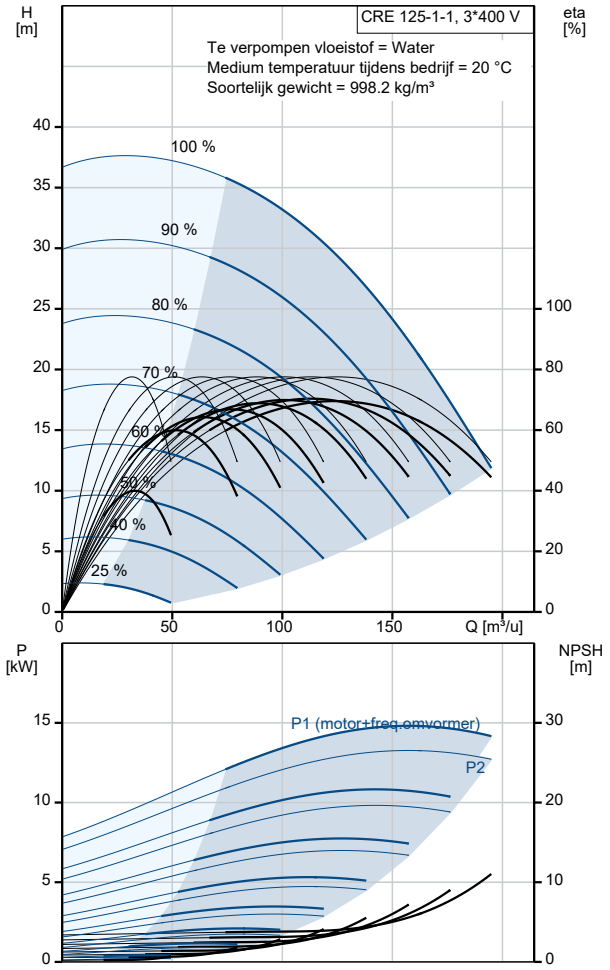

Omschrijving	Specificatie
Motor Nr.:	85901025
Regeling:	
Functionele Module:	ADVANCED I/O
Frequentie omvormer:	Geïntegreerd
Druksensor:	N
Overige:	
DOE Pump Energy Index CL:	0.00
DOE Pump Energy Index VL:	0.00
Netto gewicht:	278 kg
Bruto gewicht:	342 kg
Transportvolume:	1.14 m³
Configuratie bestand nr:	95139527
Stuwkrachtbehandelingsapparaat:	N
Land van herkomst:	DK
HS code:	84137075

99264393 CRE 125-1-1 A-F-A-E-HQQE 50 Hz

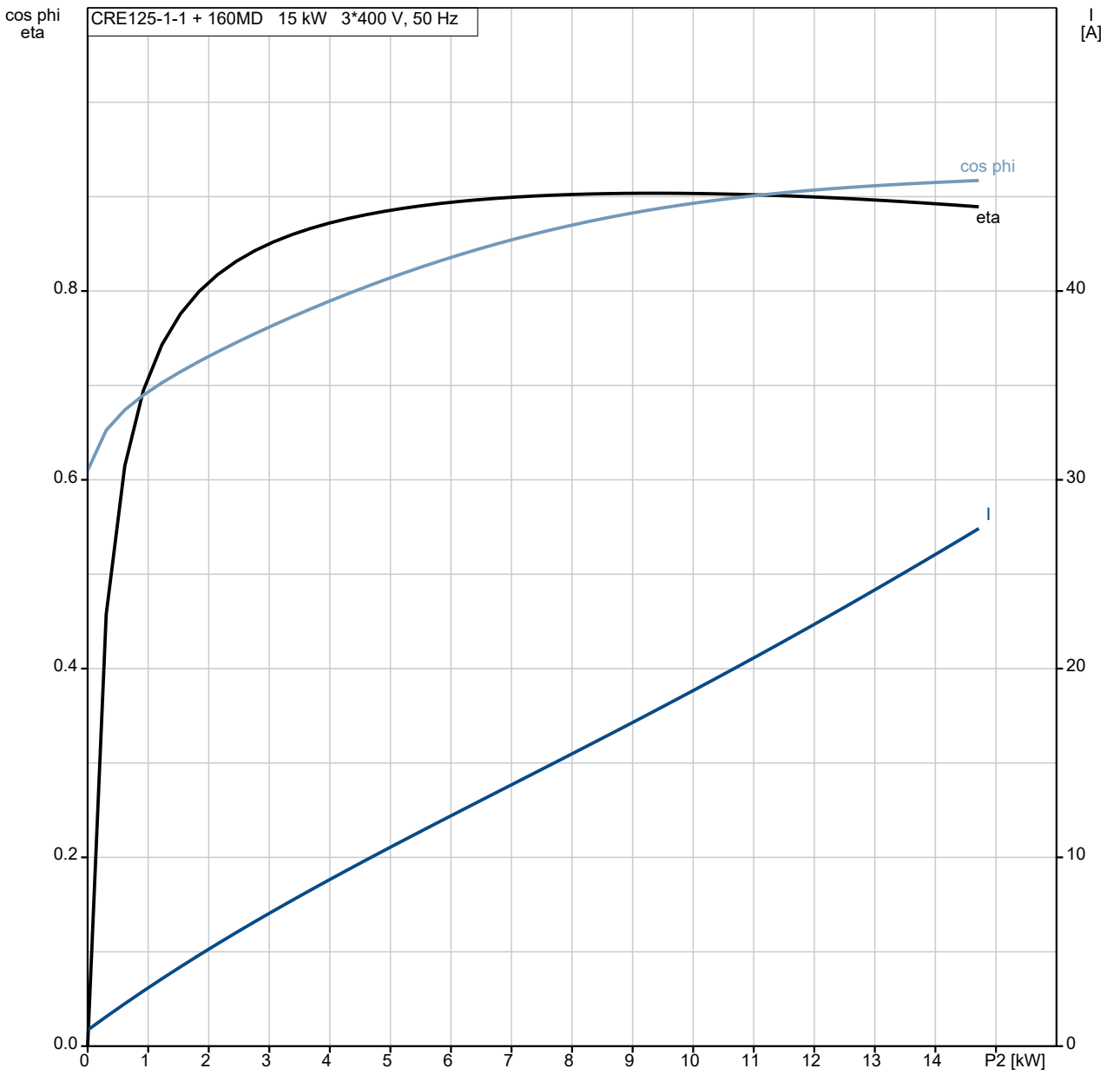

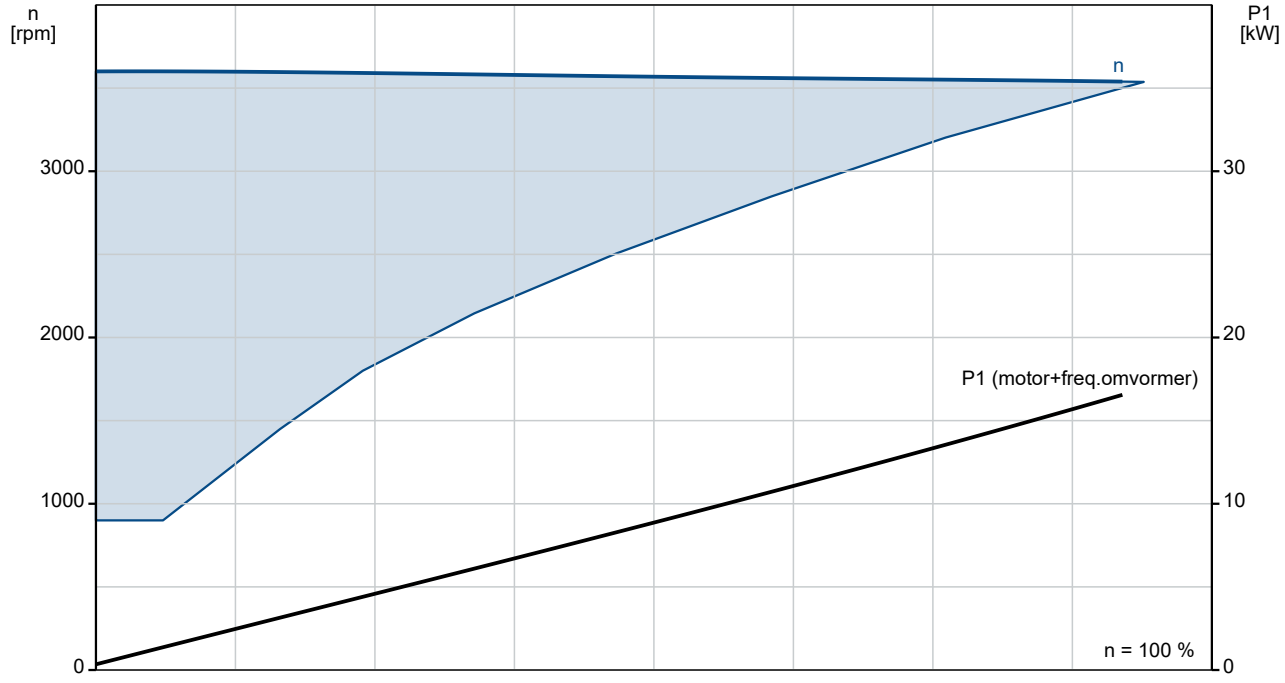

99264393 CRE 125-1-1 A-F-A-E-HQQE 50 Hz

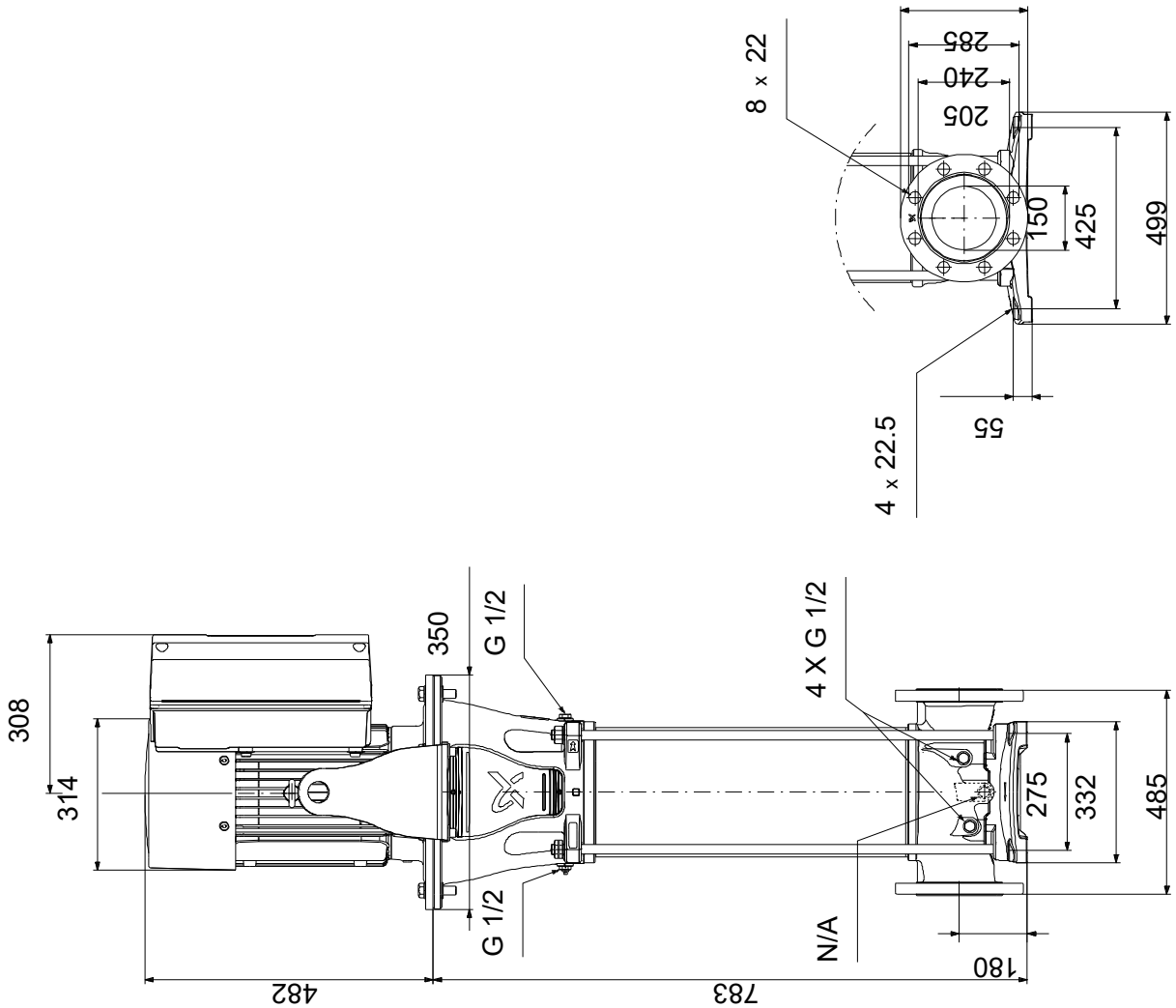

Opm! Alle unit's zijn in [mm] tenzij anders aangegeven.
Disclaimer: Deze eenvoudige maatschets toont u niet alle details.

Service onderdelen CRE 125-1-1, Artikelnr. 99264393
Geproduceerd na 1826 (productiejaar en weeknummer)

Pos	Omschrijving	Opmerking	Classificatie	Onderdeelnr	Aant	Eenhei
	Kit, lager			99415823	1	pcs
47g	Lock ring				1	
47a	Lager				1	
48	Moer				1	
	Kit, bearing bracket cover			99432729	1	pcs
2d	Plug				4	
2c	Beugel				4	
	Kit, koppeling			99190035	1	pcs
7	Coupling cpl.				1	
10a	Koppeling					2
9	Hex socket head cap screw		Aanduiding: DIN 912		4	
			Lengte: 25			
			Draad: M10			
10	Parallel pin				1	
	Kit, koppelingsbeschermer			99196379	2	pcs
7b	Borgring				2	
7a	Schroef				2	
7	Koppelingsbeschermer				1	
	Kit, flens			99432761	1	pcs
440 b	Ringhouder				1	
440 a	Flens				1	
	Kit, impeller,red.bearing			99554059	1	pcs
48	Moer				1	
49h	Waaier				1	
49b	Conische bus				1	
	Kit, O-ringen			99262380	1	pcs
37	O-ring				2	
38	O-ring				8	
109	O-ring				1	
110	O-ring		Diameter: 21,5		1	
			Materiaal type: EPDM			
			Dikte: 4,25			
	Kit, plug			99262366	1	pcs
	Plug cpl.				5	
25	Plug					1
38	O-ring					1
	Ontluchtingsschroef				1	
18	Ontluchtingsschroef					1
	Spindle					
	Plug					
38	O-ring					1
	Kit, asafdichting HQQE			99262346	1	pcs
	Snij apparaat				1	
105	Asafdichting				1	
	Kit, ankerbouten			99190098	4	pcs
26	Ankerbout				1	
36	Moer				1	
66a	Ring				1	
	Kit, strap			99190058	2	pcs
26c	Ring		Aanduiding: DIN 125A		1	
			Dikte: 1,6			
26b	Hex head screw				1	
26a	Strip				1	
	Kit, slijtdelen			99262417	1	pcs
	Verwijderingsvork				1	
45	Nekring				4	
47d	Borgring				3	

Pos	Omschrijving	Opmerking	Classificatie	Onderdeelnr	Aant	Eenhei
47c	Bus				3	
65	Nekring houder				4	
	Motor				1	pcs
	Kit, bearing cpl.			96796676	1	
32b	Waved washer					2
153	Hoekcontactlager					1
154	Kogellager					1
157	O-ring					1
159	V-ring					1
	Kit, bearing plate			96796664	1	
155.a	Lagerplaat					1
208a	Pakking					3
208	Hex socket head cap screw		Aanduiding: DIN912			3
			Lengte: 40			
			Draad: M5			
	Kit, connectoren			96348923	1	
	Connector plug 5-pole					1
	Connector plug 4-pole					1
	Connector plug 4-pole					1
	Connector plug 3-pole					1
	Connector plug 3-pole					1
	Connector plug 3-pole					1
	Connector plug 3-pole					1
	Connector plug					1
273	Kit, control board			96348918	1	
	Service kit instruction					1
	Controlboard					1
	Kit, Transport oog			96796712	1	
189	Eyebolt					2
	Kit, ventilatorhuis			96830826	1	
151	Ventilatorkap					1
152.a	Rubber bus					4
152	Hex head cap screw					4
196	Diafragma					1
	Kit, flens			96796662	1	
156.b	Flens					1
159.b	Afdichtingsring					1
185.b	Moer					4
185	Hex socket head cap screw					4
186	Aftapplug					4
195.a	Grease nipple					1
	Kit, funct. module - adv. I/O			96348936	1	
263	Add-on moduul, compl. met aansluitklemmen					1
	Kit, funct. module -Geni/RS485			96348932	1	
263	Add-on moduul, compl. met aansluitklemmen					1
	Kit, Pakkingen			96798508	1	
184	O-ring		Diameter: 235			2
275	Kit, inverter board			96348920	1	
	Kit, smeernippel			96796671	1	
195.b	Grease nipple					2
195.a	Grease nipple					1
	Kit, motor			96844358	1	
	Flex insulation					3
	EMC filter					1
	Cover cpl.					1
	Motor					1
99a	Ringhouder					1

Pos	Omschrijving	Opmerking	Classificatie	Onderdeelnr	Aant	Eenhei
151	Ventilatorkap					1
152.a	Rubber bus					4
152	Hex head cap screw					4
156	Ventilator					1
177	Torx Screw					1
185.b	Moer					4
196	Diafragma					1
273a	Pan head thread forming screw					4
	Kit, ND-end shield cpl.			96796669	1	
32b	Waved washer					1
156.a	End shield NDE					1
157	O-ring					1
159	V-ring					1
185.c	Moer					4
185.a	Hex socket head cap screw					4
195.b	Grease nipple					1
	Kit, bed. paneel			96348924	1	
259	Operation panel					1
274	Kit, rectifier board			96348921	1	
	Kit, aansluitkast			96348914	1	
164	Cover cpl.					1
166	Pan head thread forming screw					5
251	Aansluitkast					1
277	Blinddeksel					1
283	Motor cover cpl.					1
284	Deksel					1
	Kit, varistor			96348917	1	
279.b	Pan head thread forming screw					2
279	Varistor					1
2	Deksel			99196496	1	pcs
3a	Kamer			99446243	1	pcs
3a	Kamer			99446238	1	pcs
3a	Kamer			99446264	1	pcs
3a	Kamer			99446259	1	pcs
3a	Kamer			99415892	1	pcs
6	Pomphuis			99196472	1	pcs
26c	Ring		Aanduiding: DIN 125A	99262704	2	pcs
			Dikte: 1,6			
26c	Ring		Aanduiding: DIN 125A	99886930	2	pcs
			Dikte: 1,6			
28a	Hex head screw			96620478	4	pcs
32	Ring		Aanduiding: DIN 125 A	98923051	8	pcs
			Binnendiameter: 17			
			Buitendiameter: 30			
			Dikte: 3			
36	Moer			99262693	4	pcs
37	O-ring			99865786	2	pcs
44	Suction part			99982929	1	pcs
44a	Pers deel			99196622	1	pcs
48	Moer			99446217	1	pcs
48	Moer			99446219	1	pcs
49h	Waaier			99262542	1	pcs
49h	Waaier			99262566	1	pcs
49b	Conische bus			99262687	1	pcs
49b	Conische bus			99262690	1	pcs
51	Shaft			99196560	1	pcs
55	Bus			99196439	1	pcs
56	Fundatieplaat			99196488	1	pcs

Pos	Omschrijving	Opmerking	Classificatie	Onderdeelnr	Aant	Eenhei
66a	Ring			99262700	4	pcs