Inventflow: Grundfos A-partner

Grundfos TPE 150-280/4 NC-A-F-A-BQQE-QX3

Bekijk de pomp hier:
https://inventflow.nl/nl/pompenfilter/tpe/grundfos-tpe-150-280-4-nc-a-f-a-bqqe-qx3

Contact

info@inventflow.nl
+31 (0) 546 45 80 72

Datablad

Aantal	Omschrijving
1	**TPE 150-280/4 NC-A-F-A-BQQE-QX3**

Opm. De foto kan afwijken van het eigenlijke product

Artikelnr.: 99473947

Enkeltraps, close-coupled, slakkenhuis pomp met in-lijn zuig- en perspoorten van identieke diameter. De pomp is van het "van bovenaf uittrekbaar" ontwerp, d.w.z. de motor, pompkop en waaier kunnen voor onderhoud of service worden verwijderd terwijl het pomphuis in het leidingwerk blijft.

De pomp is uitgerust met een niet-gebalanceerde rubberen balgafdichting. De asafdichting is conform EN 12756. Aansluiting van het leidingwerk via PN 16 DIN flenzen (EN 1092-2 en ISO 7005-2).

De pomp is uitgerust met een ventilatorgekoelde asynchrone motor.

De motor omvat een frequentieregelaar en PI-regelaar. Hierdoor is een continu variabele regeling van het motortoerental mogelijk, hetgeen aanpassing van de prestaties op een bepaalde vereiste mogelijk maakt.

Regeling:

VFD artikelnummer:	99448797
Frequency converter:	Geïntegreerd
Type frequentieomvormer:	CUE 3X380-500V IP55 RUG 22KW
Geschikt voor VFO:	CE, CULUS, C-TICK

Vloeistof:

Te verpompen medium:	Water
Bereik vloeistoftemperatuur:	-25 .. 120 °C
Medium temperatuur tijdens bedrijf:	20 °C
Dichtheid:	998.2 kg/m³

Technisch:

Toerental waarop de pompgegevens zijn gebaseerd:	1465 omw/min
Nominaal debiet:	249 m³/u
Nominale opvoerhoogte:	24.5 m
Werkelijke waaierdiameter:	290 mm
Code voor asafdichting:	BQQE
Curve tolerantie:	ISO9906:2012 3B

Materialen:

Pomphuis:	Gietijzer
Pomp behuizing:	EN-GJL-250
Pomphuis:	ASTM class 35
Waaier:	Gietijzer
	EN-GJL-200
	ASTM class 30

Installatie:

Bereik van omgevingstemperatuur:	-20 .. 55 °C
Maximale bedrijfsdruk:	16 bar
Max. druk bij toegestane temp:	16 bar / 120 °C

Aantal	Omschrijving

Type aansluiting:	DIN
Grootte van aansluiting:	DN 150
Druktrap voor leidingaansluiting:	PN 16
Inbouwlengte:	800 mm
Flensmaat van de motor:	FF300

Elektrische gegevens:

Motortype:	SIEMENS
IE efficiëntieklasse:	IE3
Nominaal vermogen - P2:	22 kW
Netfrequentie:	50 Hz
Nominale spanning:	3 x 380-420D/660-725Y V
Nominaalstroom:	42,5-40,5/24,6-23,6 A
Startstroom:	680-680 %
Cos phi - power factor:	0.8
Nominaal toerental:	1470 omw/min
Rendement:	IE3 93,0%
Motorrendement bij nominale belasting:	93.0-93.0 %
Motor efficientie bij 3/4 vermogen:	93.7-93.7 %
Motor efficientie bij half vermogen:	93.7-93.7 %
Pooltal:	4
Dichtheidsklasse (IEC 34-5):	IP55
Isolatie klasse (IEC 85):	F
Motor Nr.:	99454134

Overige:

Minimale Efficiëntie Index, MEI ≥:	0.70
Netto gewicht:	466 kg
Bruto gewicht:	562 kg
Transportvolume:	1.68 m³
Land van herkomst:	HU
HS code:	84137051

99473947 TPE 150-280/4 NC-A-F-A-BQQE-QX3 50 Hz

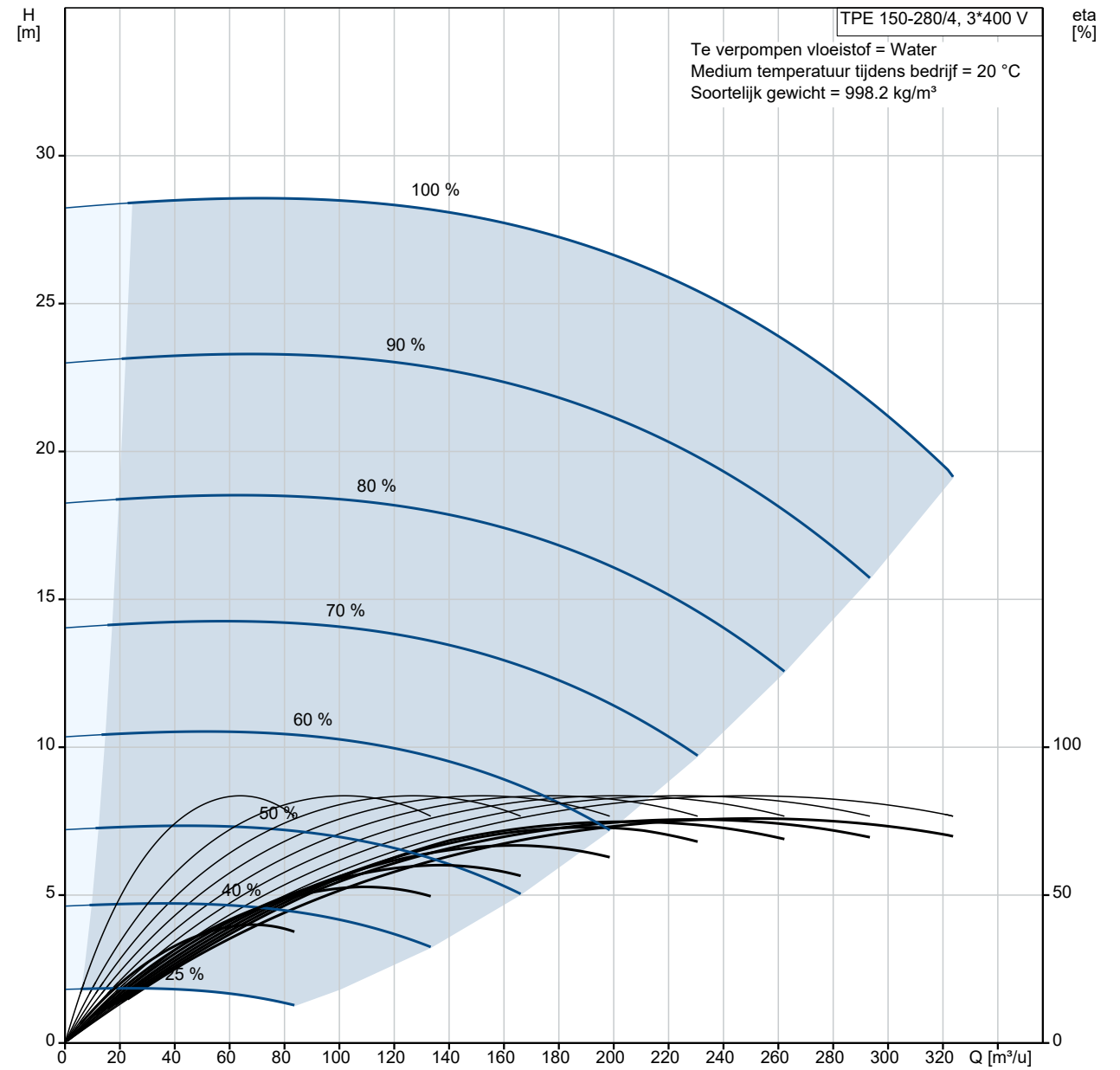

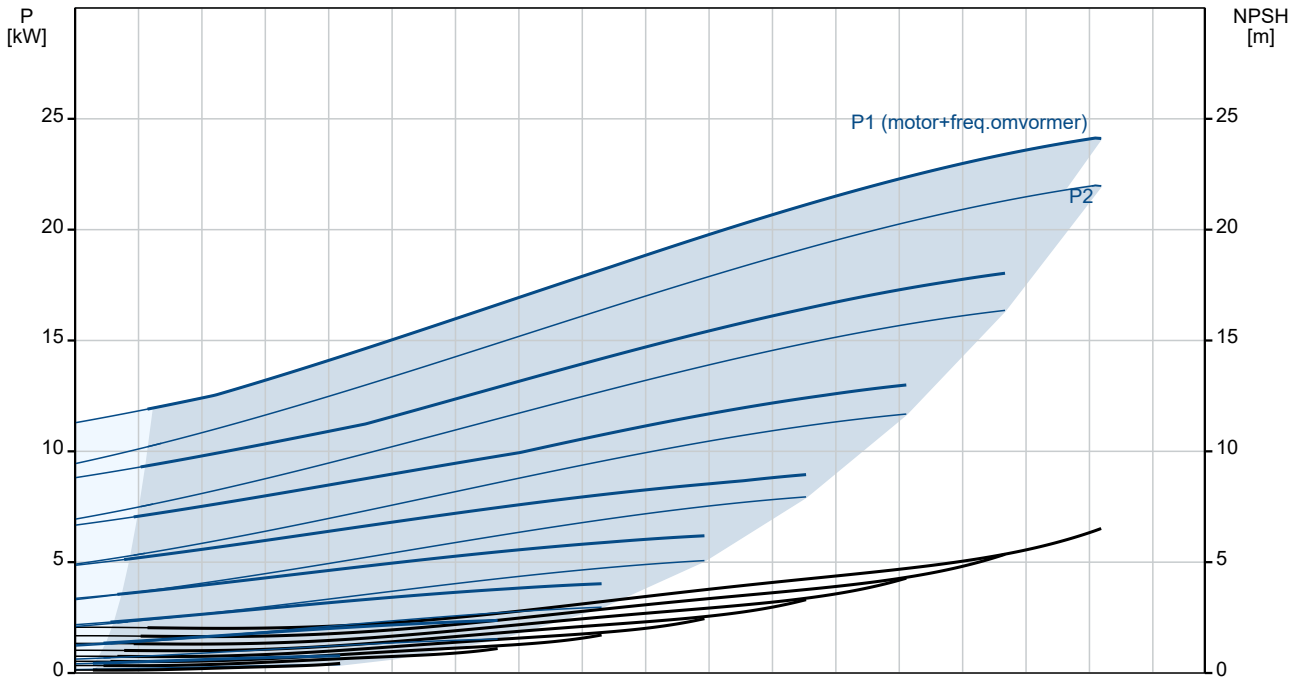

Omschrijving	Specificatie
Algemene informatie:	
Productnaam::	TPE 150-280/4 NC-A-F-A-BQQE-QX3
Productnummer::	99473947
EAN nummer::	5713829699267
Technisch:	
Toerental waarop de pompgegevens zijn gebaseerd:	1465 omw/min
Nominaal debiet:	249 m³/u
Nominale opvoerhoogte:	24.5 m
Maximale opvoerhoogte:	280 dm
Werkelijke waaierdiameter:	290 mm
Code voor asafdichting:	BQQE
Curve tolerantie:	ISO9906:2012 3B
Pomp versie:	A
Materialen:	
Pomphuis:	Gietijzer
Pomp behuizing:	EN-GJL-250
Pomphuis:	ASTM class 35
Waaier:	Gietijzer
Waaier:	EN-GJL-200
Waaier:	ASTM class 30
Materiaal code:	A
Installatie:	
Bereik van omgevingstemperatuur:	-20 .. 55 °C
Maximale bedrijfsdruk:	16 bar
Max. druk bij toegestane temp:	16 bar / 120 °C
Type aansluiting:	DIN
Grootte van aansluiting:	DN 150
Druktrap voor leidingaansluiting:	PN 16
Inbouwlengte:	800 mm
Flensmaat van de motor:	FF300
Code voor leidingaansluiting:	F
Vloeistof:	
Te verpompen medium:	Water
Bereik vloeistoftemperatuur:	-25 .. 120 °C
Medium temperatuur tijdens bedrijf:	20 °C
Dichtheid:	998.2 kg/m³
Elektrische gegevens:	
Motortype:	SIEMENS
IE efficiëntieklasse:	IE3
Nominaal vermogen - P2:	22 kW
Netfrequentie:	50 Hz
Nominale spanning:	3 x 380-420D/660-725Y V
Nominaalstroom:	42,5-40,5/24,6-23,6 A
Startstroom:	680-680 %
Cos phi - power factor:	0.8
Nominaal toerental:	1470 omw/min
Rendement:	IE3 93,0%
Motorrendement bij nominale belasting:	93.0-93.0 %
Motor efficientie bij 3/4 vermogen:	93.7-93.7 %
Motor efficientie bij half vermogen:	93.7-93.7 %
Pooltal:	4
Dichtheidsklasse (IEC 34-5):	IP55
Isolatie klasse (IEC 85):	F
Motorbeveiliging:	PTC
Motor Nr.:	99454134
Regeling:	
VFD artikelnummer:	99448797
Frequentie omvormer:	Geïntegreerd
Type frequentieomvormer:	CUE 3X380-500V IP55 RUG 22KW
Geschikt voor VFO:	CE, CULUS, C-TICK

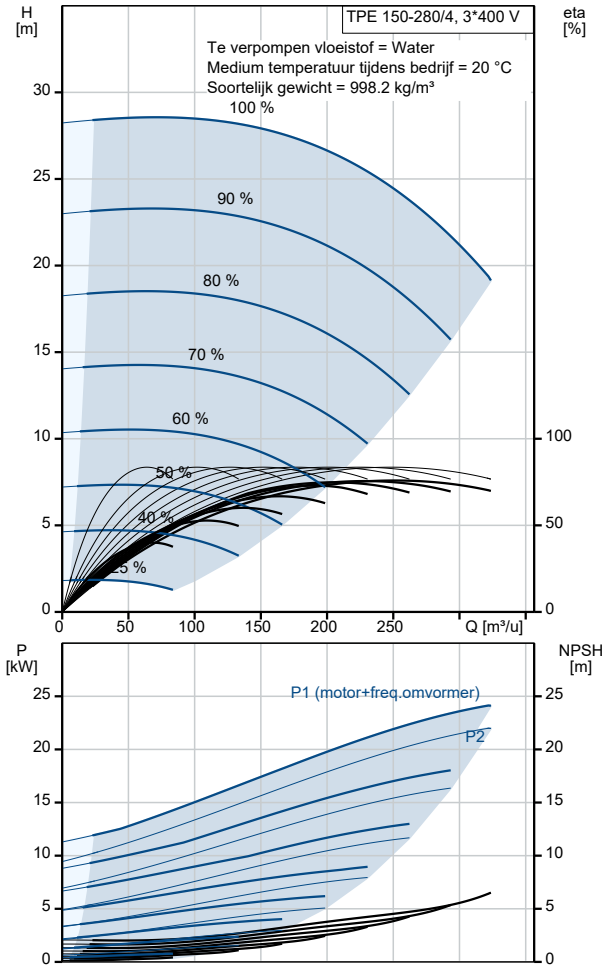

Omschrijving	Specificatie
Overige:	
Minimale Efficiëntie Index, MEI ≥:	0.70
Netto gewicht:	466 kg
Bruto gewicht:	562 kg
Transportvolume:	1.68 m³
Configuratie bestand nr:	99465400
Land van herkomst:	HU
HS code:	84137051

99473947 TPE 150-280/4 NC-A-F-A-BQQE-QX3 50 Hz

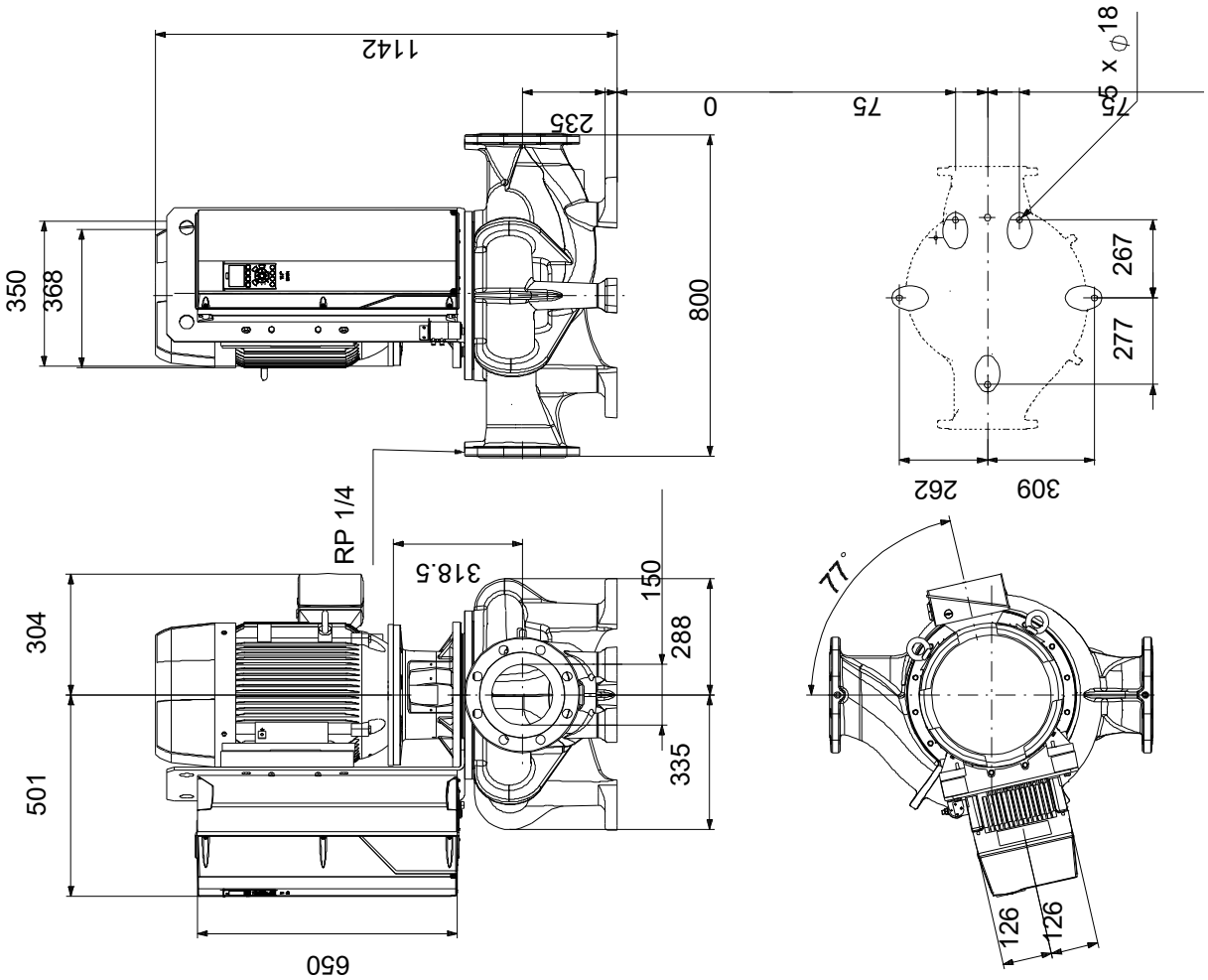

Opm! Alle unit's zijn in [mm] tenzij anders aangegeven.
Disclaimer: Deze eenvoudige maatschets toont u niet alle details.

Service onderdelen TPE 150-280/4, Artikelnr. 99473947
Geproduceerd na 1339 (productiejaar en weeknummer)

Pos	Omschrijving	Opmerking tekst	Classificatie Gegevens	Onderdeelnr.	Aantal	Eenheid
-	Spare, wear ring			99208792	1	pcs
45	Slijtring				1	
	Regelkaart			99590986	1	pcs
	Bedieningspaneel			99591437	1	pcs
4	Ventilator, intern			96901612	1	pcs
6	Ventilator, voeding			96809605	1	pcs
5	Power card			96809725	1	pcs
3	SMPS			96809376	1	pcs
	Ankerbout			97512560	4	pcs
-	Motor				1	pcs
- 153	Kogellager			99510992	1	
153	Kogellager				1	
156	Kit, ventilator			98507819	1	
151	Kit, ventilatorhuis			98920945	1	
6	Pomphuis			99527960	1	pcs
18	Plug			96620482	1	pcs
18	Plug			98164277	1	pcs
19	Plug			98163028	2	pcs
28	Hex head screw			96620478	4	pcs
36	Hex nut		Draad: M16	96620480	4	pcs
36	Moer		Draad: M12	96620479	4	pcs
49	Waaier		Buitendiameter: 290	96930650	1	pcs
67	Moer		Draad: M25	92526532	1	pcs
72a	O-ring		Diameter: 329,79	92547632	1	pcs
			Materiaal type: EPDM			
			Dikte: 3,53			
72a	O-ring		Diameter: 329,79	92526511	1	pcs
			Materiaal type: EPDM			
			Dikte: 3,53			
72a	O-ring		Diameter: 329,79	97511846	1	pcs
			Materiaal type: EPDM			
			Dikte: 3,53			
72a	O-ring		Diameter: 329,79	97757675	1	pcs
			Materiaal type: EPDM			
			Dikte: 3,53			
77a	Pan head screw			99266550	4	pcs