Inventflow: Grundfos A-partner

Grundfos TPE 80-700/2 SC-A-F-A-BQQE-RX1

Bekijk de pomp hier:
https://inventflow.nl/nl/pompenfilter/tpe/grundfos-tpe-80-700-2-sc-a-f-a-bqqe-rx1

Contact

info@inventflow.nl
+31 (0) 546 45 80 72

Datablad

Aantal	Omschrijving
1	**TPE 80-700/2 SC-A-F-A-BQQE-RX1**

Opm. De foto kan afwijken van het eigenlijke product

Artikelnr.: 99474585

Enkeltraps, close-coupled, slakkenhuis pomp met in-lijn zuig- en perspoorten van identieke diameter. De pomp is van het "van bovenaf uittrekbaar" ontwerp, d.w.z. de motor, pompkop en waaier kunnen voor onderhoud of service worden verwijderd terwijl het pomphuis in het leidingwerk blijft.

De pomp is uitgerust met een niet-gebalanceerde rubberen balgafdichting. De asafdichting is conform EN 12756. Aansluiting van het leidingwerk via PN 16 DIN flenzen (EN 1092-2 en ISO 7005-2).

De pomp is uitgerust met een ventilatorgekoelde asynchrone motor.

De motor omvat een frequentieregelaar en PI-regelaar. Hierdoor is een continu variabele regeling van het motortoerental mogelijk, hetgeen aanpassing van de prestaties op een bepaalde vereiste mogelijk maakt.

De pomp is uitgerust met een verschildruksensor.

Regeling:

VFD artikelnummer:	99448799
Frequency converter:	Geïntegreerd
Type frequentieomvormer:	CUE 3X380-500V IP55 RUG 30KW
Geschikt voor VFO:	CE, CULUS, C-TICK

Vloeistof:

Te verpompen medium:	Water
Bereik vloeistoftemperatuur:	-25 .. 120 °C
Medium temperatuur tijdens bedrijf:	20 °C
Dichtheid:	998.2 kg/m³

Technisch:

Toerental waarop de pompgegevens zijn gebaseerd:	2950 omw/min
Nominaal debiet:	132 m³/u
Nominale opvoerhoogte:	59.7 m
Werkelijke waaierdiameter:	219 mm
Code voor asafdichting:	BQQE
Curve tolerantie:	ISO9906:2012 3B

Materialen:

Pomphuis:	Gietijzer
Pomp behuizing:	EN-GJL-250
Pomphuis:	ASTM class 35
Waaier:	Gietijzer
	EN-GJL-200
	ASTM class 30

Installatie:

Bereik van omgevingstemperatuur:	-20 .. 55 °C
Maximale bedrijfsdruk:	16 bar
Max. druk bij toegestane temp:	16 bar / 120 °C

Aantal	Omschrijving
	Type aansluiting: DIN Grootte van aansluiting: DN 80 Druktrap voor leidingaansluiting: PN 16 Inbouwlengte: 500 mm Flensmaat van de motor: FF350 Elektrische gegevens: Motortype: SIEMENS IE efficiëntieklasse: IE3 Nominaal vermogen - P2: 30 kW Netfrequentie: 50 Hz Nominale spanning: 3 x 380-420D/660-725Y V Nominaalstroom: 56,0-51,0/32,0-29,5 A Startstroom: 660-660 % Cos phi - power factor: 0.86 Nominaal toerental: 2955 omw/min Rendement: IE3 93,3% Motorrendement bij nominale belasting: 93.3-93.3 % Motor efficientie bij 3/4 vermogen: 93.6-93.6 % Motor efficientie bij half vermogen: 93.4-93.4 % Pooltal: 2 Dichtheidsklasse (IEC 34-5): IP55 Isolatie klasse (IEC 85): F Motor Nr.: 99454131 Overige: Minimale Efficiëntie Index, MEI ≥: 0.70 Netto gewicht: 353 kg Bruto gewicht: 496 kg Transportvolume: 1.28 m³ Land van herkomst: HU HS code: 84137051

99474585 TPE 80-700/2 SC-A-F-A-BQQE-RX1 50 Hz

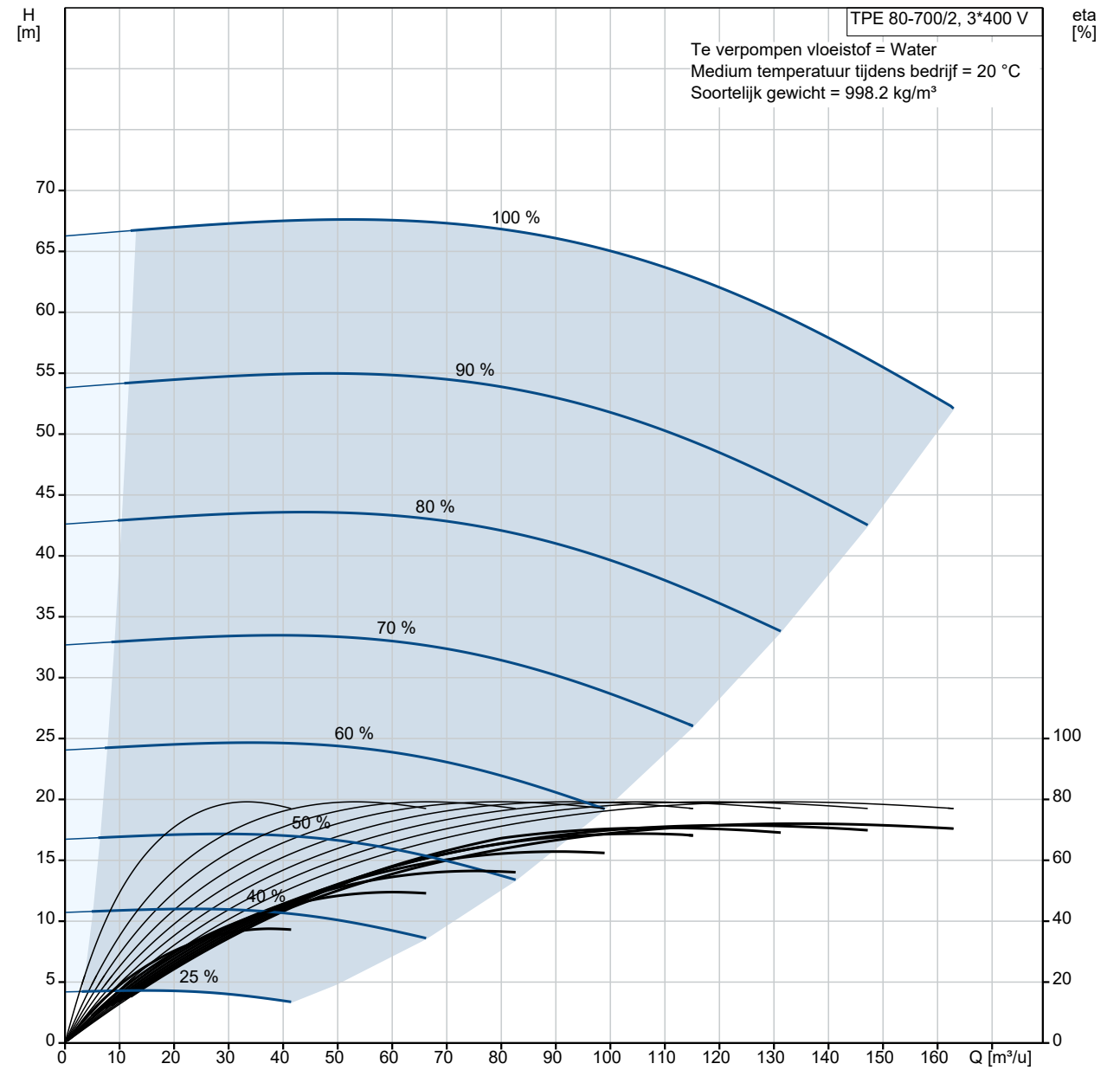

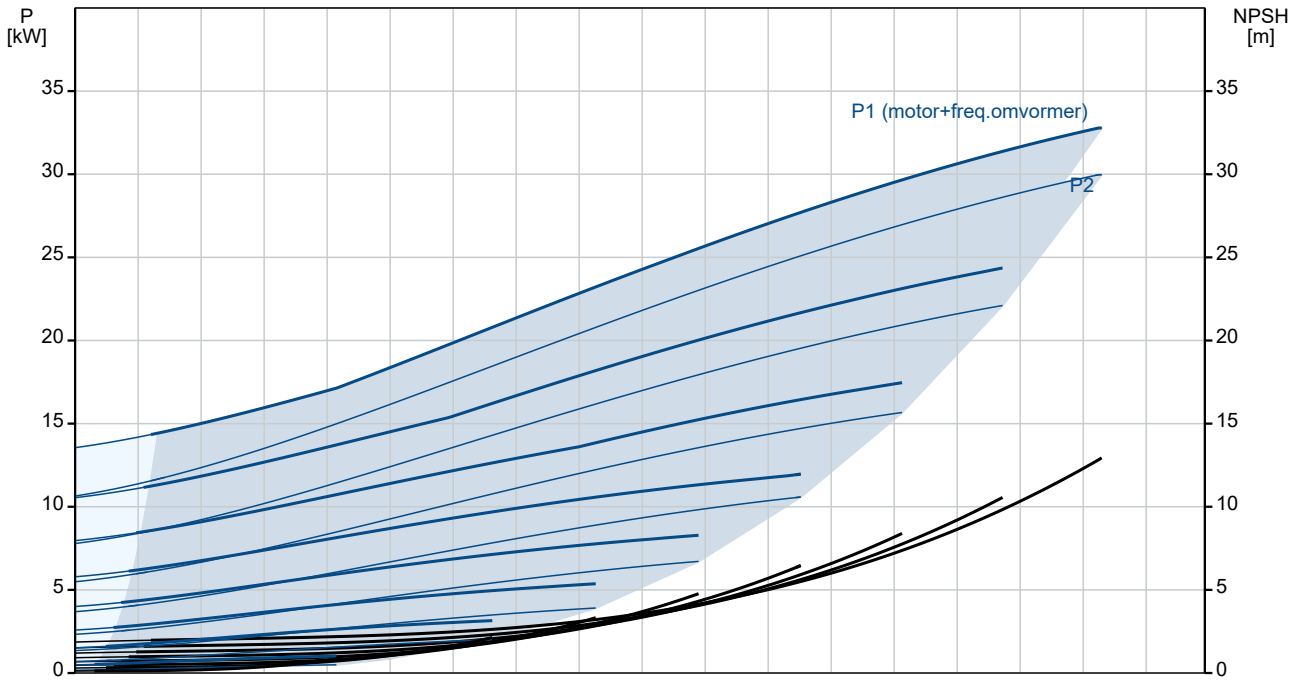

Omschrijving	Specificatie
Algemene informatie:	
Productnaam::	TPE 80-700/2 SC-A-F-A-BQQE-RX1
Productnummer::	99474585
EAN nummer::	5713829711280
Technisch:	
Toerental waarop de pompgegevens zijn gebaseerd:	2950 omw/min
Nominaal debiet:	132 m³/u
Nominale opvoerhoogte:	59.7 m
Maximale opvoerhoogte:	700 dm
Werkelijke waaierdiameter:	219 mm
Code voor asafdichting:	BQQE
Curve tolerantie:	ISO9906:2012 3B
Pomp versie:	A
Materialen:	
Pomphuis:	Gietijzer
Pomp behuizing:	EN-GJL-250
Pomphuis:	ASTM class 35
Waaier:	Gietijzer
Waaier:	EN-GJL-200
Waaier:	ASTM class 30
Materiaal code:	A
Installatie:	
Bereik van omgevingstemperatuur:	-20 .. 55 °C
Maximale bedrijfsdruk:	16 bar
Max. druk bij toegestane temp:	16 bar / 120 °C
Type aansluiting:	DIN
Grootte van aansluiting:	DN 80
Druktrap voor leidingaansluiting:	PN 16
Inbouwlengte:	500 mm
Flensmaat van de motor:	FF350
Code voor leidingaansluiting:	F
Vloeistof:	
Te verpompen medium:	Water
Bereik vloeistoftemperatuur:	-25 .. 120 °C
Medium temperatuur tijdens bedrijf:	20 °C
Dichtheid:	998.2 kg/m³
Elektrische gegevens:	
Motortype:	SIEMENS
IE efficiëntieklasse:	IE3
Nominaal vermogen - P2:	30 kW
Netfrequentie:	50 Hz
Nominale spanning:	3 x 380-420D/660-725Y V
Nominaalstroom:	56,0-51,0/32,0-29,5 A
Startstroom:	660-660 %
Cos phi - power factor:	0.86
Nominaal toerental:	2955 omw/min
Rendement:	IE3 93,3%
Motorrendement bij nominale belasting:	93.3-93.3 %
Motor efficientie bij 3/4 vermogen:	93.6-93.6 %
Motor efficientie bij half vermogen:	93.4-93.4 %
Pooltal:	2
Dichtheidsklasse (IEC 34-5):	IP55
Isolatie klasse (IEC 85):	F
Motorbeveiliging:	PTC
Motor Nr.:	99454131
Regeling:	
VFD artikelnummer:	99448799
Frequentie omvormer:	Geïntegreerd
Type frequentieomvormer:	CUE 3X380-500V IP55 RUG 30KW
Geschikt voor VFO:	CE, CULUS, C-TICK
Overige:	

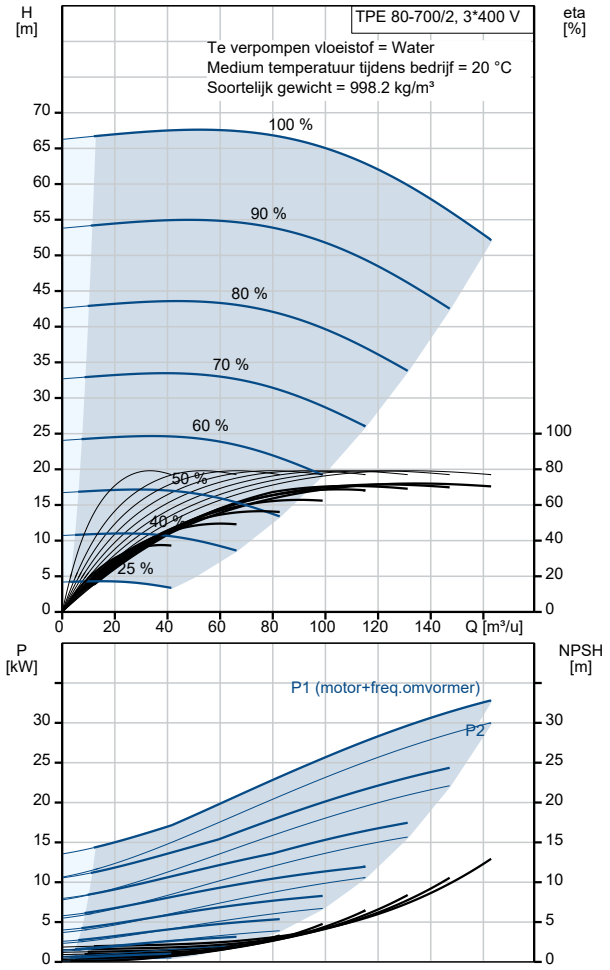

Omschrijving	Specificatie
Minimale Efficiëntie Index, MEI ≥:	0.70
Netto gewicht:	353 kg
Bruto gewicht:	496 kg
Transportvolume:	1.28 m³
Configuratie bestand nr:	99465278
Land van herkomst:	HU
HS code:	84137051

99474585 TPE 80-700/2 SC-A-F-A-BQQE-RX1 50 Hz

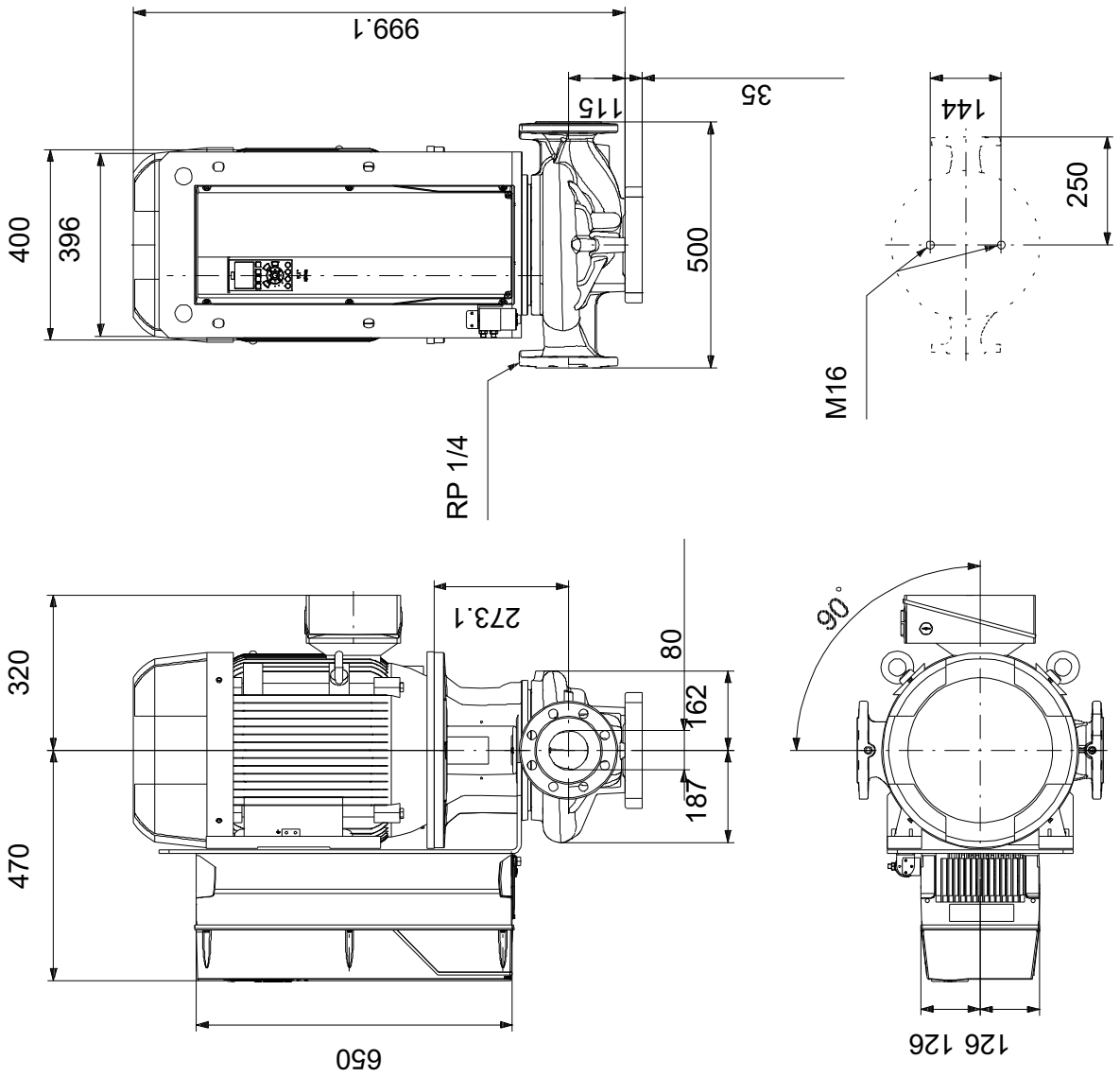

Opm! Alle unit's zijn in [mm] tenzij anders aangegeven.
Disclaimer: Deze eenvoudige maatschets toont u niet alle details.

Service onderdelen TPE 80-700/2, Artikelnr. 99474585
Geproduceerd na 1339 (productiejaar en weeknummer)

Pos	Omschrijving	Opmerking tekst	Classificatie Gegevens	Onderdeelnr.	Aantal	Eenheid
-	Kit, Base plate			00485031	1	pcs
28g	Hex head screw				2	
56	Fundatieplaat				1	
-	Kit, capillary tubes			99184237	1	pcs
508	Tube				1	
509	Capillaire buis				1	
-	Kit, opnemer			96611550	1	pcs
	Cable tie				5	
	Beugel				1	
7a	Combi Slot Torx screw				3	
84c	Veer voor schijf				3	
268	Pan head screw				1	
501	Sensor				1	
505	Beugel		Type: MGE		1	
506	Socket head cap screw				1	
508	Tube				1	
509	Capillaire buis				1	
510	Montagebus				2	
511	Cable pin				3	
-	Spare, wear ring			99208818	1	pcs
45	Slijtring				1	
	Regelkaart			99590986	1	pcs
	Bedieningspaneel			99591437	1	pcs
4	Ventilator, intern			96901612	1	pcs
6	Ventilator, voeding			96809605	1	pcs
5	Power card			96809728	1	pcs
3	SMPS			96809397	1	pcs
-	Motor				1	pcs
153	Kogellager			99423034	1	
156	Kit, ventilator			98062265	1	
151	Kit, ventilatorhuis			98062275	1	
164a	Kit, aansluitkast			98062262	1	
18	Plug			96620482	1	pcs
18	Plug			98164277	1	pcs
26	Ankerbout		Lengte: 45	97512551	4	pcs
			Draad: M10			
28	Hex head screw		Lengte: 60	97506949	4	pcs
			Draad: M16			
36	Hex nut		Draad: M16	96620480	4	pcs
49	Waaier			96591296	1	pcs
- 50	Pump housing cpl.			98892155	1	pcs
36	Moer		Draad: M10	96620484	8	
56	Fundatieplaat			96590430	1	pcs
67	Moer		Draad: M14	92526531	1	pcs
72.a	O-ring		Diameter: 221,84	92547617	1	pcs
			Materiaal type: EPDM			
			Dikte: 3,53			
72.a	O-ring		Diameter: 221,84	97511825	1	pcs
			Materiaal type: EPDM			
			Dikte: 3,53			
72.a	O-ring		Diameter: 221,84	97757671	1	pcs
			Materiaal type: EPDM			
			Dikte: 3,53			
77a	Pan head screw			99266550	4	pcs
510	Montagebus			99079267	2	pcs