Inventflow: Grundfos A-partner

Grundfos TPE 125-400/4 SC-A-F-A-BQQE-RX3

Bekijk de pomp hier:
https://inventflow.nl/nl/pompenfilter/tpe/grundfos-tpe-125-400-4-sc-a-f-a-bqqe-rx3

Contact

info@inventflow.nl
+31 (0) 546 45 80 72

Datablad

Aantal	Omschrijving
1	**TPE 125-400/4 SC-A-F-A-BQQE-RX3**

Opm. De foto kan afwijken van het eigenlijke product

Artikelnr.: 99474589

Enkeltraps, close-coupled, slakkenhuis pomp met in-lijn zuig- en perspoorten van identieke diameter. De pomp is van het "van bovenaf uittrekbaar" ontwerp, d.w.z. de motor, pompkop en waaier kunnen voor onderhoud of service worden verwijderd terwijl het pomphuis in het leidingwerk blijft.

De pomp is uitgerust met een niet-gebalanceerde rubberen balgafdichting. De asafdichting is conform EN 12756. Aansluiting van het leidingwerk via PN 16 DIN flenzen (EN 1092-2 en ISO 7005-2).

De pomp is uitgerust met een ventilatorgekoelde asynchrone motor.

De motor omvat een frequentieregelaar en PI-regelaar. Hierdoor is een continu variabele regeling van het motortoerental mogelijk, hetgeen aanpassing van de prestaties op een bepaalde vereiste mogelijk maakt.

De pomp is uitgerust met een verschildruksensor.

Regeling:

VFD artikelnummer:	99448799
Frequency converter:	Geïntegreerd
Type frequentieomvormer:	CUE 3X380-500V IP55 RUG 30KW
Geschikt voor VFO:	CE, CULUS, C-TICK

Vloeistof:

Te verpompen medium:	Water
Bereik vloeistoftemperatuur:	-25 .. 120 °C
Medium temperatuur tijdens bedrijf:	20 °C
Dichtheid:	998.2 kg/m³

Technisch:

Toerental waarop de pompgegevens zijn gebaseerd:	1470 omw/min
Nominaal debiet:	208 m³/u
Nominale opvoerhoogte:	36.2 m
Werkelijke waaierdiameter:	334 mm
Code voor asafdichting:	BQQE
Curve tolerantie:	ISO9906:2012 3B

Materialen:

Pomphuis:	Gietijzer
Pomp behuizing:	EN-GJL-250
Pomphuis:	ASTM class 35
Waaier:	Gietijzer
	EN-GJL-200
	ASTM class 30

Installatie:

Bereik van omgevingstemperatuur:	-20 .. 55 °C
Maximale bedrijfsdruk:	16 bar
Max. druk bij toegestane temp:	16 bar / 120 °C

Aantal	Omschrijving
	Type aansluiting: DIN Grootte van aansluiting: DN 125 Druktrap voor leidingaansluiting: PN 16 Inbouwlengte: 800 mm Flensmaat van de motor: FF350 Elektrische gegevens: Motortype: SIEMENS IE efficiëntieklasse: IE3 Nominaal vermogen - P2: 30 kW Netfrequentie: 50 Hz Nominale spanning: 3 x 380-420D/660-725Y V Nominaalstroom: 57,5-54,0/33,5-31,5 A Startstroom: 690-690 % Cos phi - power factor: 0.8 Nominaal toerental: 1470 omw/min Rendement: IE3 93,6% Motorrendement bij nominale belasting: 93.6-93.6 % Motor efficientie bij 3/4 vermogen: 94.3-94.3 % Motor efficientie bij half vermogen: 94.4-94.4 % Pooltal: 4 Dichtheidsklasse (IEC 34-5): IP55 Isolatie klasse (IEC 85): F Motor Nr.: 99454135 Overige: Minimale Efficiëntie Index, MEI ≥: 0.70 Netto gewicht: 507 kg Bruto gewicht: 652 kg Transportvolume: 1.76 m³ Land van herkomst: HU HS code: 84137051

99474589 TPE 125-400/4 SC-A-F-A-BQQE-RX3 50 Hz

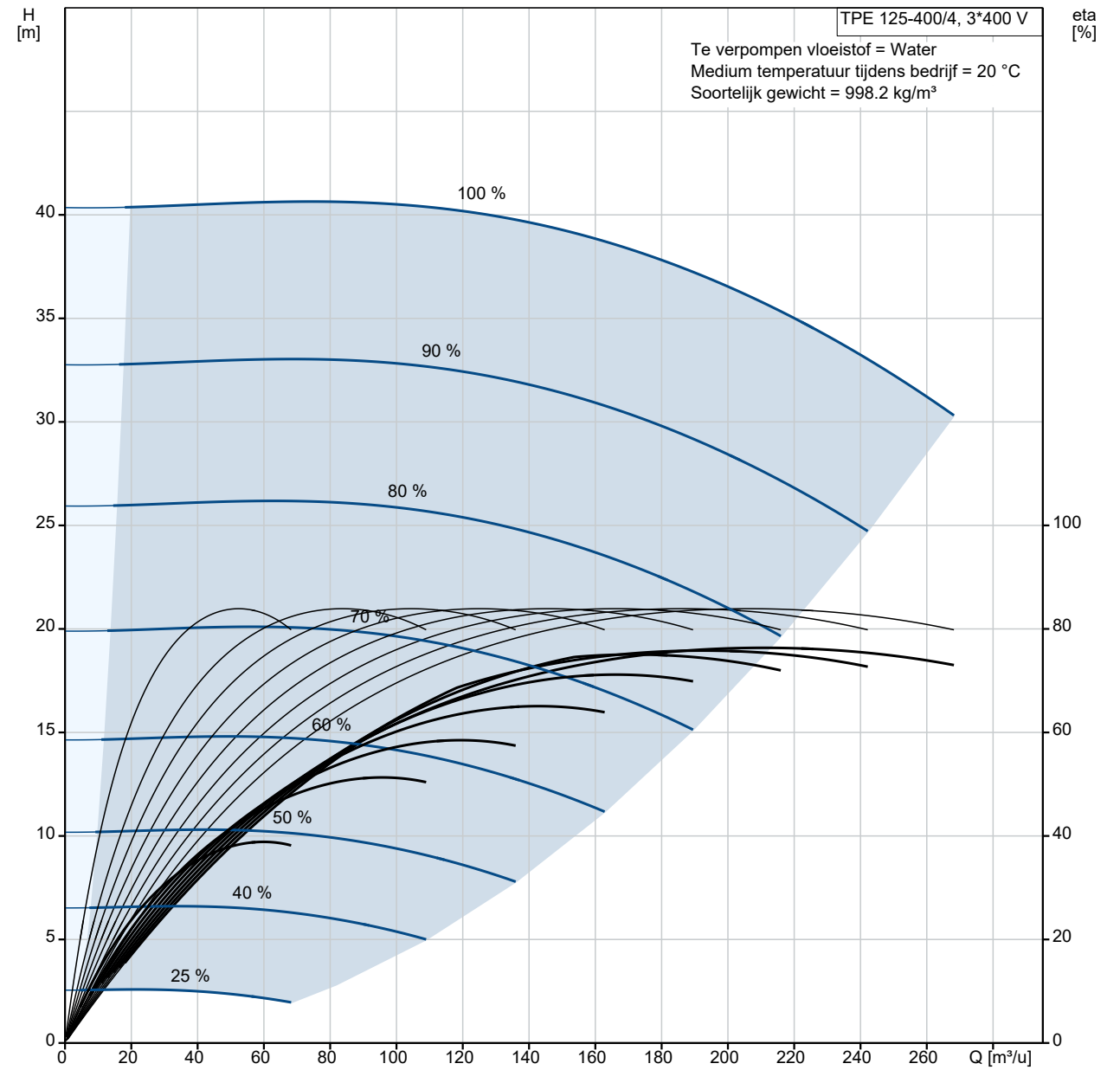

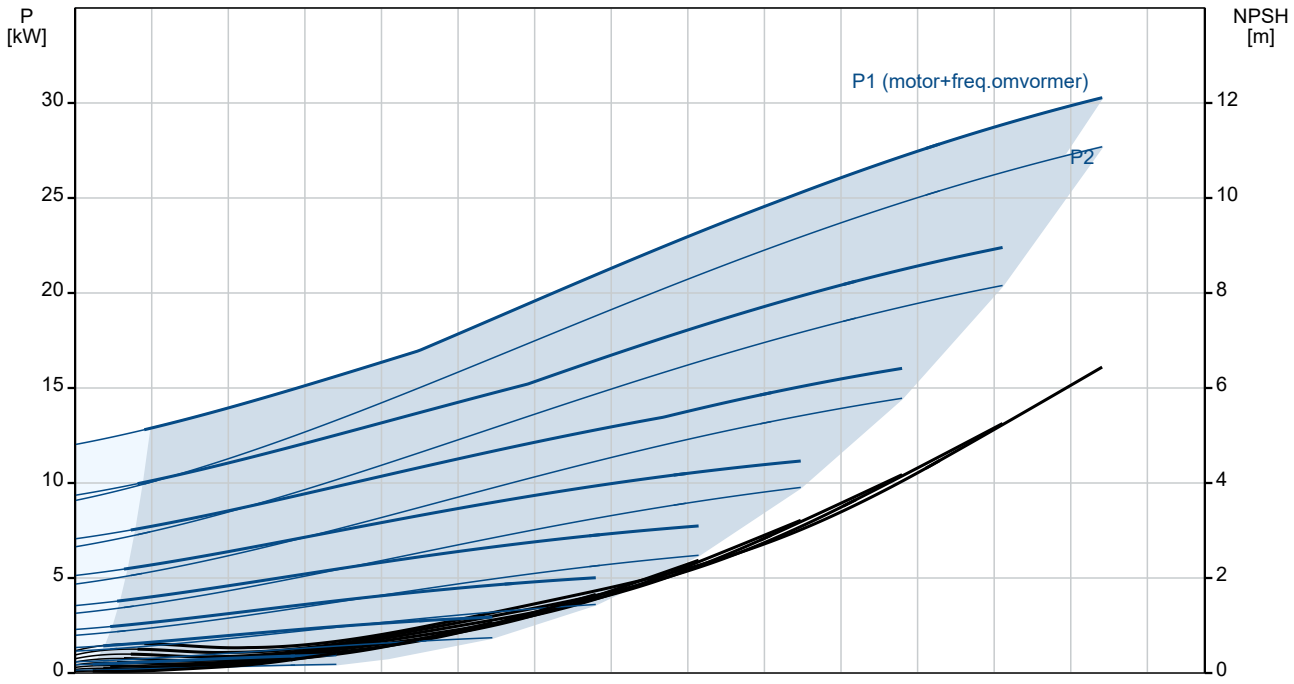

Omschrijving	Specificatie
Algemene informatie:	
Productnaam::	TPE 125-400/4 SC-A-F-A-BQQE-RX3
Productnummer::	99474589
EAN nummer::	5713829711365
Technisch:	
Toerental waarop de pompgegevens zijn gebaseerd:	1470 omw/min
Nominaal debiet:	208 m³/u
Nominale opvoerhoogte:	36.2 m
Maximale opvoerhoogte:	400 dm
Werkelijke waaierdiameter:	334 mm
Code voor asafdichting:	BQQE
Curve tolerantie:	ISO9906:2012 3B
Pomp versie:	A
Materialen:	
Pomphuis:	Gietijzer
Pomp behuizing:	EN-GJL-250
Pomphuis:	ASTM class 35
Waaier:	Gietijzer
Waaier:	EN-GJL-200
Waaier:	ASTM class 30
Materiaal code:	A
Installatie:	
Bereik van omgevingstemperatuur:	-20 .. 55 °C
Maximale bedrijfsdruk:	16 bar
Max. druk bij toegestane temp:	16 bar / 120 °C
Type aansluiting:	DIN
Grootte van aansluiting:	DN 125
Druktrap voor leidingaansluiting:	PN 16
Inbouwlengte:	800 mm
Flensmaat van de motor:	FF350
Code voor leidingaansluiting:	F
Vloeistof:	
Te verpompen medium:	Water
Bereik vloeistoftemperatuur:	-25 .. 120 °C
Medium temperatuur tijdens bedrijf:	20 °C
Dichtheid:	998.2 kg/m³
Elektrische gegevens:	
Motortype:	SIEMENS
IE efficiëntieklasse:	IE3
Nominaal vermogen - P2:	30 kW
Netfrequentie:	50 Hz
Nominale spanning:	3 x 380-420D/660-725Y V
Nominaalstroom:	57,5-54,0/33,5-31,5 A
Startstroom:	690-690 %
Cos phi - power factor:	0.8
Nominaal toerental:	1470 omw/min
Rendement:	IE3 93,6%
Motorrendement bij nominale belasting:	93.6-93.6 %
Motor efficientie bij 3/4 vermogen:	94.3-94.3 %
Motor efficientie bij half vermogen:	94.4-94.4 %
Pooltal:	4
Dichtheidsklasse (IEC 34-5):	IP55
Isolatie klasse (IEC 85):	F
Motorbeveiliging:	PTC
Motor Nr.:	99454135
Regeling:	
VFD artikelnummer:	99448799
Frequentie omvormer:	Geïntegreerd
Type frequentieomvormer:	CUE 3X380-500V IP55 RUG 30KW
Geschikt voor VFO:	CE, CULUS, C-TICK
Overige:	

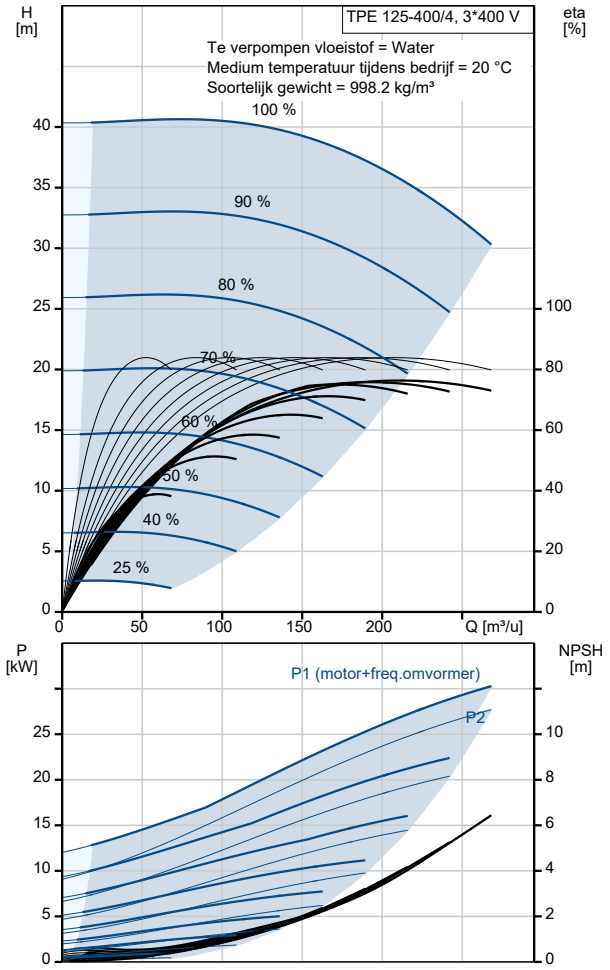

Omschrijving	Specificatie
Minimale Efficiëntie Index, MEI ≥:	0.70
Netto gewicht:	507 kg
Bruto gewicht:	652 kg
Transportvolume:	1.76 m³
Configuratie bestand nr:	99465304
Land van herkomst:	HU
HS code:	84137051

99474589 TPE 125-400/4 SC-A-F-A-BQQE-RX3 50 Hz

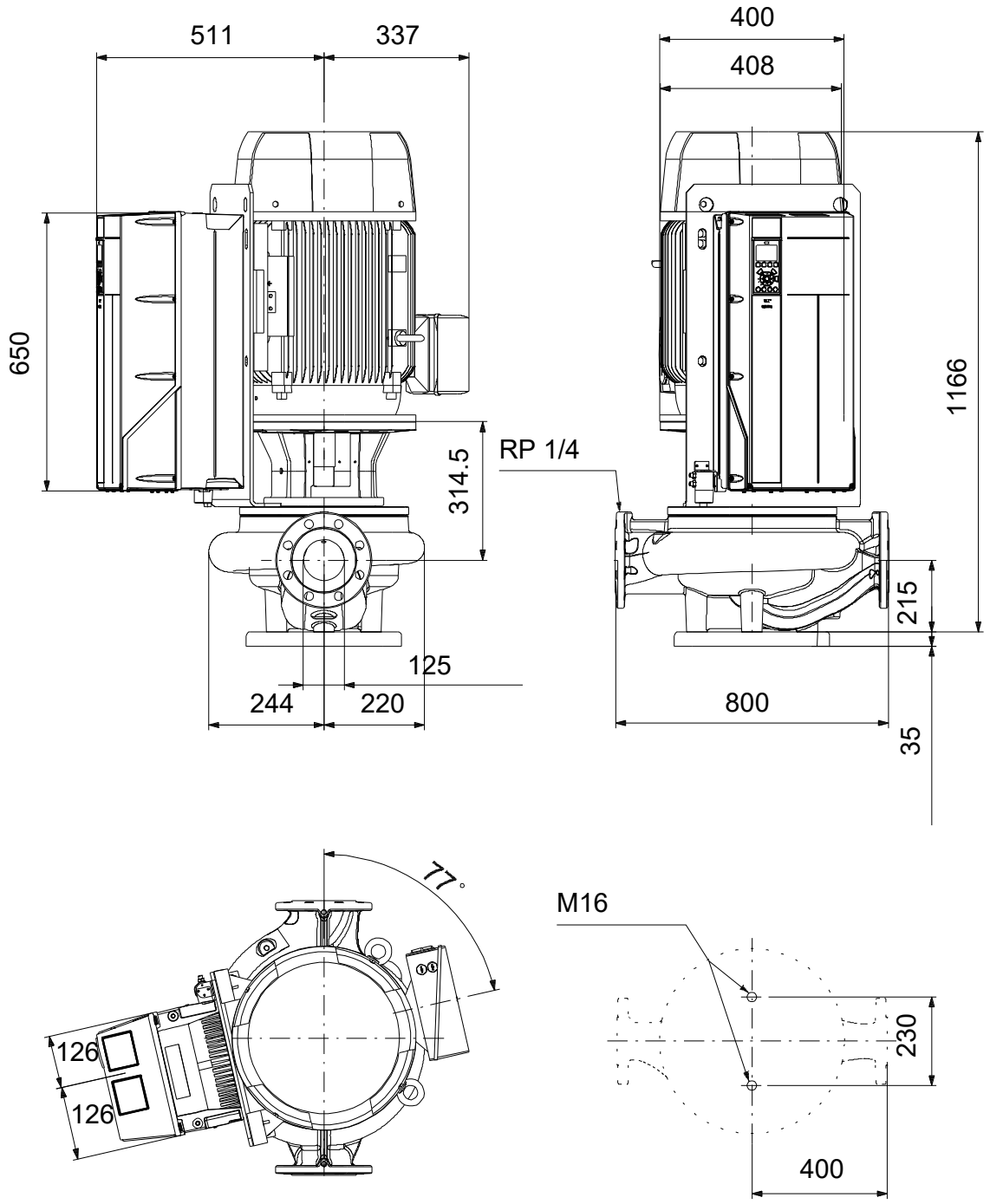

Opm! Alle unit's zijn in [mm] tenzij anders aangegeven.
Disclaimer: Deze eenvoudige maatschets toont u niet alle details.

Service onderdelen TPE 125-400/4, Artikelnr. 99474589
Geproduceerd na 1339 (productiejaar en weeknummer)

	Pos	Omschrijving	Opmerking tekst	Classificatie Gegevens	Onderdeelnr.	Aantal	Eenheid
-	56	Fundatieplaat			96536246	1	pcs
	28g	Hex head cap screw		Lengte: 30 MM		2	
				Draad: M16			
	56	Fundatieplaat				1	
-		Kit, capillary tubes			99184237	1	pcs
	508	Tube				1	
	509	Capillaire buis				1	
-		Kit, opnemer			96611527	1	pcs
		Cable tie				5	
		Beugel				1	
	7a	Combi Slot Torx screw				3	
	84c	Veer voor schijf				3	
	268	Pan head screw				1	
	501	Sensor				1	
	505	Beugel		Type: MGE		1	
	506	Socket head cap screw				1	
	508	Tube				1	
	509	Capillaire buis				1	
	510	Montagebus				2	
	511	Cable pin				3	
-		Spare, wear ring			99208807	1	pcs
	45	Slijtring				1	
		Regelkaart			99590986	1	pcs
		Bedieningspaneel			99591437	1	pcs
	4	Ventilator, intern			96901612	1	pcs
	6	Ventilator, voeding			96809605	1	pcs
	5	Power card			96809728	1	pcs
	3	SMPS			96809397	1	pcs
		Ankerbout			97512560	4	pcs
-		Motor				1	pcs
	153	Kogellager			99423034	1	
	156	Kit, ventilator			98062265	1	
	151	Kit, ventilatorhuis			98062275	1	
	164a	Kit, aansluitkast			98062262	1	
	18	Plug			96620482	1	pcs
	18	Plug			98164277	1	pcs
	28	Hex head screw		Lengte: 60	97506949	4	pcs
				Draad: M16			
	36	Moer		Draad: M12	96620479	14	pcs
	36	Hex nut		Draad: M16	96620480	4	pcs
	49	Waaier			96794905	1	pcs
	56	Fundatieplaat			99788464	1	pcs
	67	Moer		Draad: M18	92526535	1	pcs
	72a	O-ring		Diameter: 329,79	92547632	1	pcs
				Materiaal type: EPDM			
				Dikte: 3,53			
	72a	O-ring		Diameter: 329,79	92526511	1	pcs
				Materiaal type: EPDM			
				Dikte: 3,53			
	72a	O-ring		Diameter: 329,79	97511846	1	pcs
				Materiaal type: EPDM			
				Dikte: 3,53			
	72a	O-ring		Diameter: 329,79	97757675	1	pcs
				Materiaal type: EPDM			
				Dikte: 3,53			
-	77	Deksel			99437001	1	pcs
	36	Moer		Draad: M10	96620484	8	
	77a	Pan head screw			99266550	4	pcs
	510	Montagebus			99079267	2	pcs