Inventflow: Grundfos A-partner

Grundfos TPE 200-270/4 SC-A-F-A-BQQE-TX3

Bekijk de pomp hier:
https://inventflow.nl/nl/pompenfilter/tpe/grundfos-tpe-200-270-4-sc-a-f-a-bqqe-tx3

Contact

info@inventflow.nl
+31 (0) 546 45 80 72

Datablad

Aantal	Omschrijving
1	**TPE 200-270/4 SC-A-F-A-BQQE-TX3**

Opm. De foto kan afwijken van het eigenlijke product

Artikelnr.: 99474600

Enkeltraps, close-coupled, slakkenhuis pomp met in-lijn zuig- en perspoorten van identieke diameter. De pomp is van het "van bovenaf uittrekbaar" ontwerp, d.w.z. de motor, pompkop en waaier kunnen voor onderhoud of service worden verwijderd terwijl het pomphuis in het leidingwerk blijft.

De pomp is uitgerust met een niet-gebalanceerde rubberen balgafdichting. De asafdichting is conform EN 12756. Aansluiting van het leidingwerk via PN 16 DIN flenzen (EN 1092-2 en ISO 7005-2).

De pomp is uitgerust met een ventilatorgekoelde asynchrone motor.

De motor omvat een frequentieregelaar en PI-regelaar. Hierdoor is een continu variabele regeling van het motortoerental mogelijk, hetgeen aanpassing van de prestaties op een bepaalde vereiste mogelijk maakt.

De pomp is uitgerust met een verschildruksensor.

Regeling:

VFD artikelnummer:	99448801
Frequency converter:	Geïntegreerd
Type frequentieomvormer:	CUE 3X380-500V IP55 RUG 45KW
Geschikt voor VFO:	CE, CULUS, C-TICK

Vloeistof:

Te verpompen medium:	Water
Bereik vloeistoftemperatuur:	-25 .. 120 °C
Medium temperatuur tijdens bedrijf:	20 °C
Dichtheid:	998.2 kg/m³

Technisch:

Toerental waarop de pompgegevens zijn gebaseerd:	1480 omw/min
Nominaal debiet:	521 m³/u
Nominale opvoerhoogte:	24 m
Werkelijke waaierdiameter:	293 mm
Code voor asafdichting:	BQQE
Curve tolerantie:	ISO9906:2012 3B

Materialen:

Pomphuis:	Gietijzer
Pomp behuizing:	EN-GJL-250
Pomphuis:	ASTM class 35
Waaier:	Gietijzer
	EN-GJL-200
	ASTM class 30

Installatie:

Bereik van omgevingstemperatuur:	-20 .. 55 °C
Maximale bedrijfsdruk:	16 bar
Max. druk bij toegestane temp:	16 bar / 120 °C
Type aansluiting:	DIN

Aantal	Omschrijving

Grootte van aansluiting:	DN 200
Druktrap voor leidingaansluiting:	PN 16
Inbouwlengte:	900 mm
Flensmaat van de motor:	FF400

Elektrische gegevens:

Motortype:	SIEMENS
IE efficiëntieklasse:	IE3
Nominaal vermogen - P2:	45 kW
Netfrequentie:	50 Hz
Nominale spanning:	3 x 380-420D/660-725Y V
Nominaalstroom:	83,0-77,0/48,0-44,5 A
Startstroom:	640-640 %
Cos phi - power factor:	0.9
Nominaal toerental:	1480 omw/min
Rendement:	IE3 94,2%
Motorrendement bij nominale belasting:	94.2-94.2 %
Motor efficientie bij 3/4 vermogen:	94.9-94.9 %
Motor efficientie bij half vermogen:	95.1-95.1 %
Pooltal:	4
Dichtheidsklasse (IEC 34-5):	IP55
Isolatie klasse (IEC 85):	F
Motor Nr.:	99454137

Overige:

Minimale Efficiëntie Index, MEI ≥:	0.70
Netto gewicht:	815 kg
Bruto gewicht:	946 kg
Transportvolume:	2.38 m³
Land van herkomst:	HU
HS code:	84137051

99474600 TPE 200-270/4 SC-A-F-A-BQQE-TX3 50 Hz

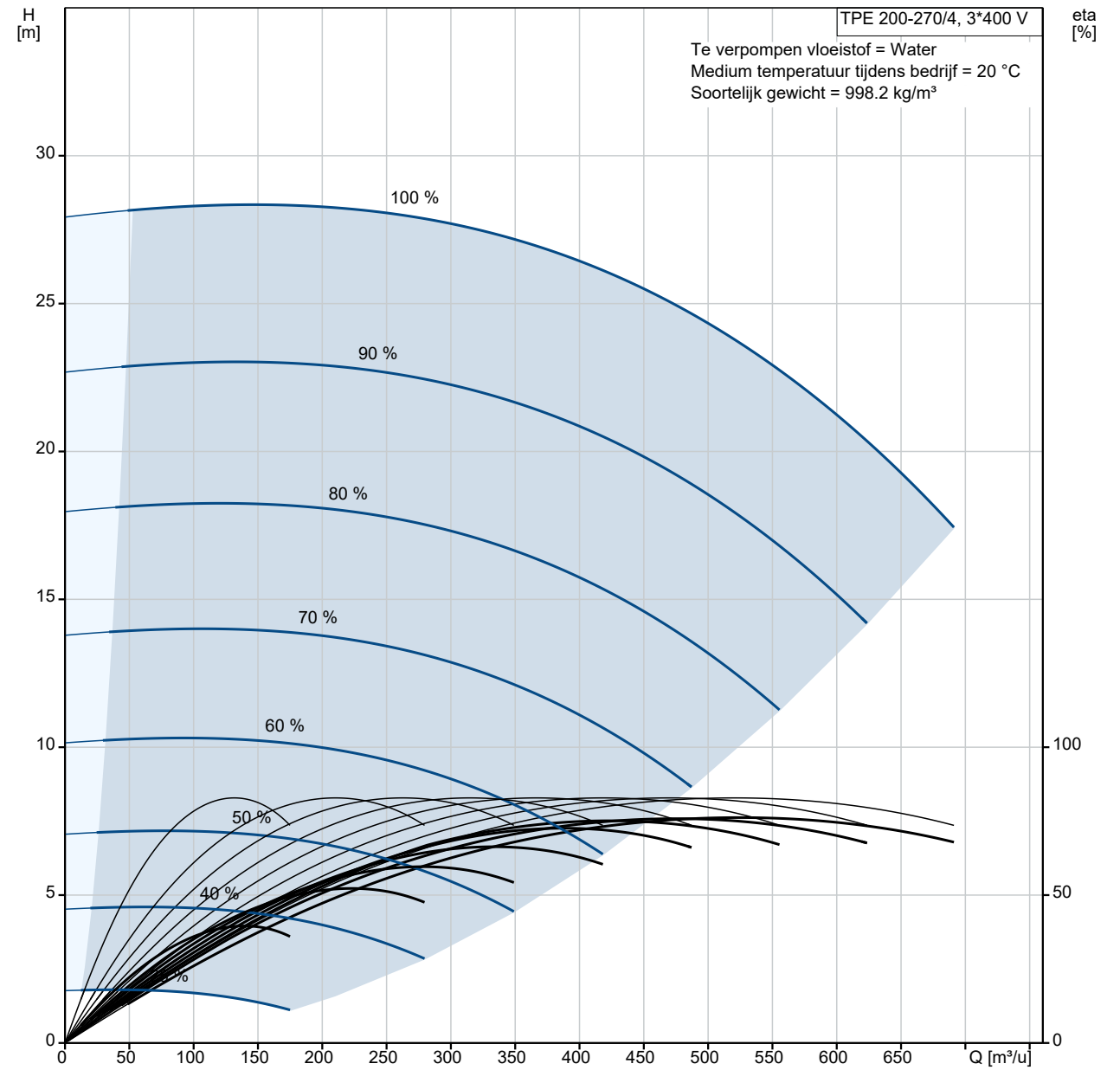

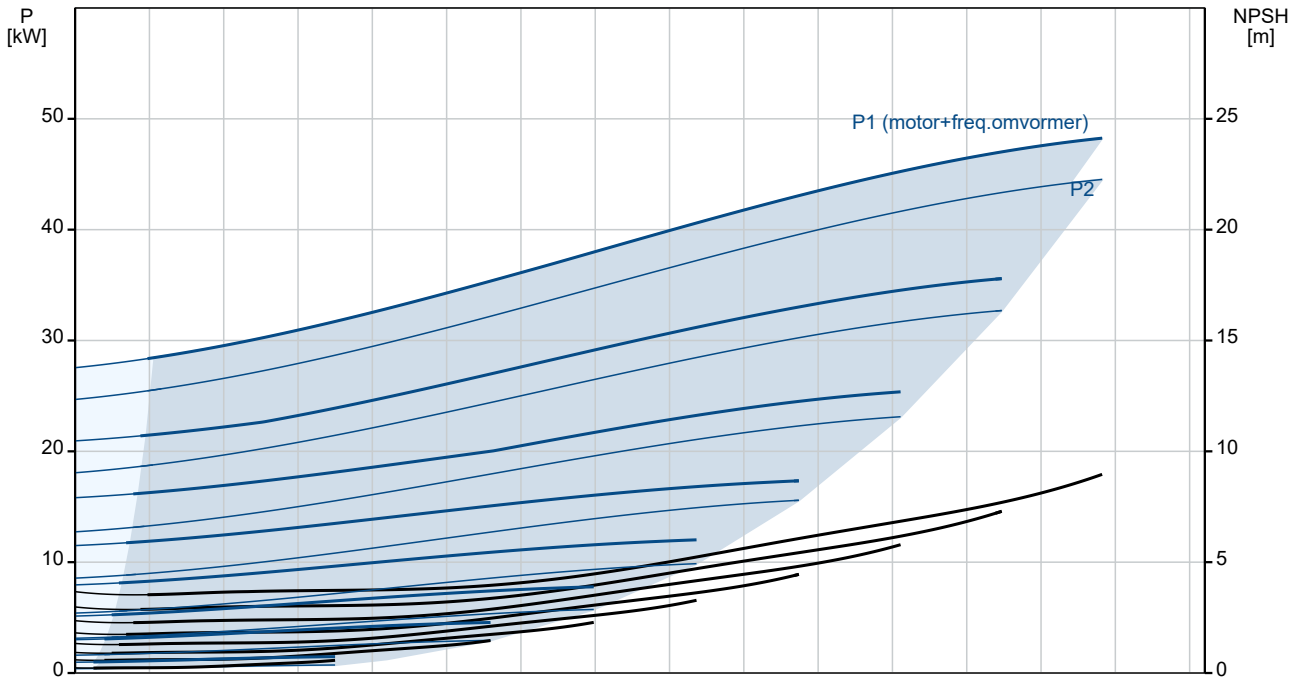

Omschrijving	Specificatie
Algemene informatie:	
Productnaam::	TPE 200-270/4 SC-A-F-A-BQQE-TX3
Productnummer::	99474600
EAN nummer::	5713829711662
Technisch:	
Toerental waarop de pompgegevens zijn gebaseerd:	1480 omw/min
Nominaal debiet:	521 m³/u
Nominale opvoerhoogte:	24 m
Maximale opvoerhoogte:	270 dm
Werkelijke waaierdiameter:	293 mm
Code voor asafdichting:	BQQE
Curve tolerantie:	ISO9906:2012 3B
Pomp versie:	A
Materialen:	
Pomphuis:	Gietijzer
Pomp behuizing:	EN-GJL-250
Pomphuis:	ASTM class 35
Waaier:	Gietijzer
Waaier:	EN-GJL-200
Waaier:	ASTM class 30
Materiaal code:	A
Installatie:	
Bereik van omgevingstemperatuur:	-20 .. 55 °C
Maximale bedrijfsdruk:	16 bar
Max. druk bij toegestane temp:	16 bar / 120 °C
Type aansluiting:	DIN
Grootte van aansluiting:	DN 200
Druktrap voor leidingaansluiting:	PN 16
Inbouwlengte:	900 mm
Flensmaat van de motor:	FF400
Code voor leidingaansluiting:	F
Vloeistof:	
Te verpompen medium:	Water
Bereik vloeistoftemperatuur:	-25 .. 120 °C
Medium temperatuur tijdens bedrijf:	20 °C
Dichtheid:	998.2 kg/m³
Elektrische gegevens:	
Motortype:	SIEMENS
IE efficiëntieklasse:	IE3
Nominaal vermogen - P2:	45 kW
Netfrequentie:	50 Hz
Nominale spanning:	3 x 380-420D/660-725Y V
Nominaalstroom:	83,0-77,0/48,0-44,5 A
Startstroom:	640-640 %
Cos phi - power factor:	0.9
Nominaal toerental:	1480 omw/min
Rendement:	IE3 94,2%
Motorrendement bij nominale belasting:	94.2-94.2 %
Motor efficientie bij 3/4 vermogen:	94.9-94.9 %
Motor efficientie bij half vermogen:	95.1-95.1 %
Pooltal:	4
Dichtheidsklasse (IEC 34-5):	IP55
Isolatie klasse (IEC 85):	F
Motorbeveiliging:	PTC
Motor Nr.:	99454137
Regeling:	
VFD artikelnummer:	99448801
Frequentie omvormer:	Geïntegreerd
Type frequentieomvormer:	CUE 3X380-500V IP55 RUG 45KW
Geschikt voor VFO:	CE, CULUS, C-TICK
Overige:	

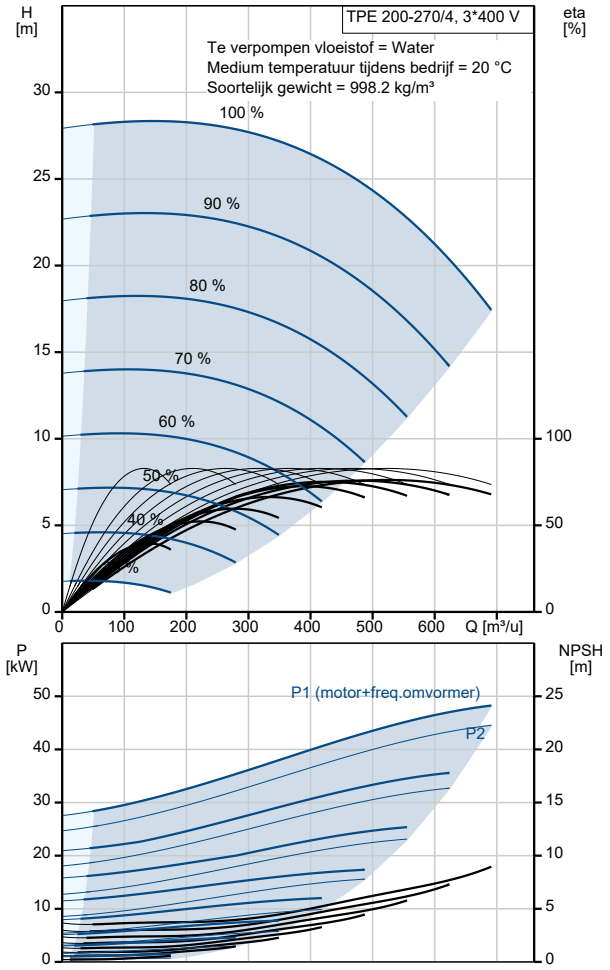

Omschrijving	Specificatie
Minimale Efficiëntie Index, MEI ≥:	0.70
Netto gewicht:	815 kg
Bruto gewicht:	946 kg
Transportvolume:	2.38 m³
Configuratie bestand nr:	99465336
Land van herkomst:	HU
HS code:	84137051

99474600 TPE 200-270/4 SC-A-F-A-BQQE-TX3 50 Hz

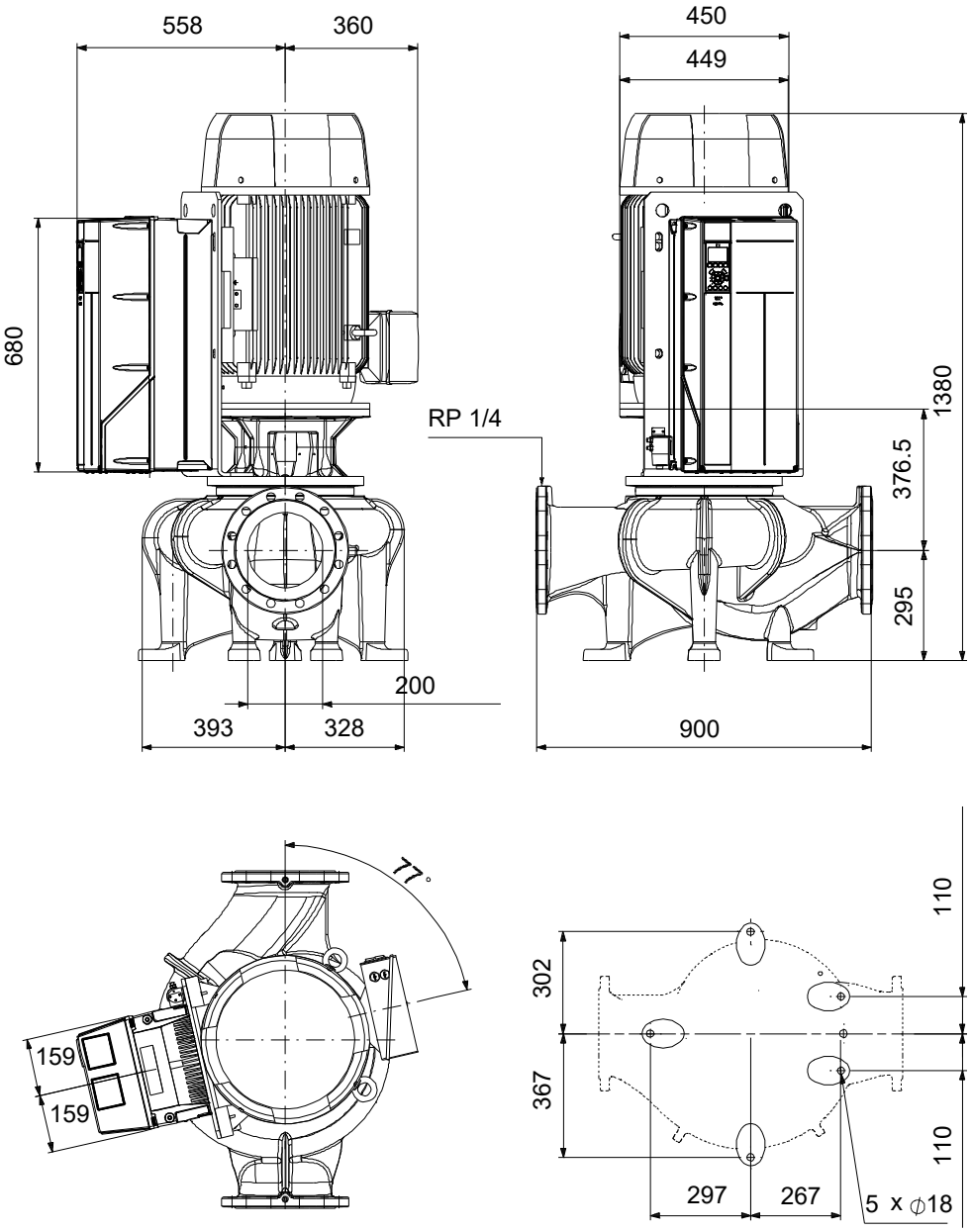

Opm! Alle unit's zijn in [mm] tenzij anders aangegeven.
Disclaimer: Deze eenvoudige maatschets toont u niet alle details.

Service onderdelen TPE 200-270/4, Artikelnr. 99474600
Geproduceerd na 1339 (productiejaar en weeknummer)

Pos	Omschrijving	Opmerking tekst	Classificatie Gegevens	Onderdeelnr.	Aantal	Eenheid
-	Kit, capillary tubes			99184237	1	pcs
508	Tube				1	
509	Capillaire buis				1	
-	Kit, opnemer			96611526	1	pcs
	Cable tie				5	
	Beugel				1	
7a	Combi Slot Torx screw				3	
84c	Veer voor schijf				3	
268	Pan head screw				1	
501	Sensor				1	
505	Beugel		Type: MGE		1	
506	Socket head cap screw				1	
508	Tube				1	
509	Capillaire buis				1	
510	Montagebus				2	
511	Cable pin				3	
-	Spare, wear ring			99208743	1	pcs
45	Slijtring				1	
	Regelkaart			99590986	1	pcs
	Bedieningspaneel			99591437	1	pcs
9	Stroomsterkte sensor			96809465	1	pcs
4	Ventilator, intern			96809361	1	pcs
6	Ventilator, voeding			96809614	1	pcs
8	IGBT			96809410	1	pcs
5	Power card			96809731	1	pcs
7	Rectifier/thyristor			96809429	1	pcs
-	Motor				1	pcs
- 153	Kogellager			99511025	1	
153	Kogellager				1	
156	Kit, ventilator			98671984	1	
151	Kit, ventilatorhuis			98062276	1	
164a	Kit, aansluitkast			98062263	1	
18	Plug			96620482	1	pcs
18	Plug			98164277	1	pcs
28	Hex head screw		Lengte: 60	97506949	8	pcs
			Draad: M16			
36	Hex nut		Draad: M16	96620480	4	pcs
49	Waaier			96930673	1	pcs
67	Moer		Draad: M27	92526534	1	pcs
72a	O-ring		Diameter: 329,79	92547632	1	pcs
			Materiaal type: EPDM			
			Dikte: 3,53			
72a	O-ring		Diameter: 329,79	92526511	1	pcs
			Materiaal type: EPDM			
			Dikte: 3,53			
72a	O-ring		Diameter: 329,79	97511846	1	pcs
			Materiaal type: EPDM			
			Dikte: 3,53			
72a	O-ring		Diameter: 329,79	97757675	1	pcs
			Materiaal type: EPDM			
			Dikte: 3,53			
510	Montagebus			99079267	2	pcs