Inventflow: Grundfos A-partner

Grundfos NBE 32-250/244 S2AF2ABQQE

Bekijk de pomp hier:
https://inventflow.nl/nl/pompenfilter/nbe/grundfos-nbe-32-250-244-s2af2abqqe

Contact

info@inventflow.nl
+31 (0) 546 45 80 72

Datablad

Aantal	Omschrijving
1	**NBE 32-250/244 S2AF2ABQQE**

Opm. De foto kan afwijken van het eigenlijke product

Artikelnr.: 99534349

Niet zelfaanzuigende, eentraps centrifugaalpomp, ontworpen conform ISO 5199 met afmetingen en nominale prestaties conform EN 733 (10 bar). Flenzen zijn PN 16 met afmetingen overeenkomstig EN 1092-2. De pomp is voorzien van een axiale zuigpoort, radiale perspoort, horizontale as en een back pull-out design, waardoor het verwijderen van motor, motorstoel, deksel en waaier mogelijk is zonder de pompbehuizing of leidingwerk te verstoren.

De niet gebalanceerde rubberen balg is conform DIN EN 12756.

De pomp is gekoppeld aan een ventilator gekoelde synchrone motor met permanente magneet.
De motor omvat een frequentieregelaar en PI-regelaar in de motorklemmenkast. Hierdoor is een continu variabele regeling van het motortoerental mogelijk, hetgeen aanpassing van de prestaties op een bepaalde vereiste mogelijk maakt.

Regeling:

Frequency converter:	Geïntegreerd
Druksensor:	Y

Vloeistof:

Te verpompen medium:	Water
Bereik vloeistoftemperatuur:	-25 .. 120 °C
Medium temperatuur tijdens bedrijf:	20 °C
Dichtheid:	998.2 kg/m³

Technisch:

Toerental waarop de pompgegevens zijn gebaseerd:	2901 omw/min
Nominaal debiet:	24.91 m³/u
Nominale opvoerhoogte:	64.04 m
Werkelijke waaierdiameter:	244 mm
Nominale waaierdiameter:	250
Asafdichting arrangement:	Enkel
Code voor asafdichting:	BQQE
Curve tolerantie:	ISO9906:2012 3B
Lager ontwerp:	Standaard

Materialen:

Pomphuis:	Gietijzer
Pomp behuizing:	EN-GJL-250
Pomphuis:	ASTM class 35
Slijtring:	Brass
Waaier:	Gietijzer
	EN-GJL-200
	ASTM class 30
As:	Stainless steel
	EN 1.4301
	AISI 304
Interne coating pomphuis:	CED

Installatie:

Maximum ambient temperature:	50 °C
Maximale bedrijfsdruk:	16 bar
Leidingaansluiting standaard:	EN 1092-2
Maat van de zuigaansluiting:	DN 50
Maat van de persaansluiting:	DN 32
Druktrap voor leidingaansluiting:	PN 16

Aantal	Omschrijving

Lagersmering:	Grease
Pomphuis met voeten:	Yes
Vulblok:	N

Elektrische gegevens:

IE efficiëntieklasse:	IE5
Nominaal vermogen - P2:	11 kW
Netfrequentie:	50 Hz
Nominale spanning:	3 x 380-500 V
Nominaalstroom:	20.3-16.0 A
Cos phi - power factor:	0.93-0.90
Nominaal toerental:	360-4000 omw/min
Rendement:	93.1%
Motorrendement bij nominale belasting:	93.1 %
Pooltal:	2
Dichtheidsklasse (IEC 34-5):	IP55
Isolatie klasse (IEC 85):	F
Motor Nr.:	99306732
Type druksensor:	Differential

Overige:

Minimale Efficiëntie Index, MEI ≥:	0.70
Netto gewicht:	119 kg
Bruto gewicht:	141 kg
Transportvolume:	0.509 m³
Land van herkomst:	HU
HS code:	84137051

99534349 NBE 32-250/244 S2AF2ABQQE 50 Hz

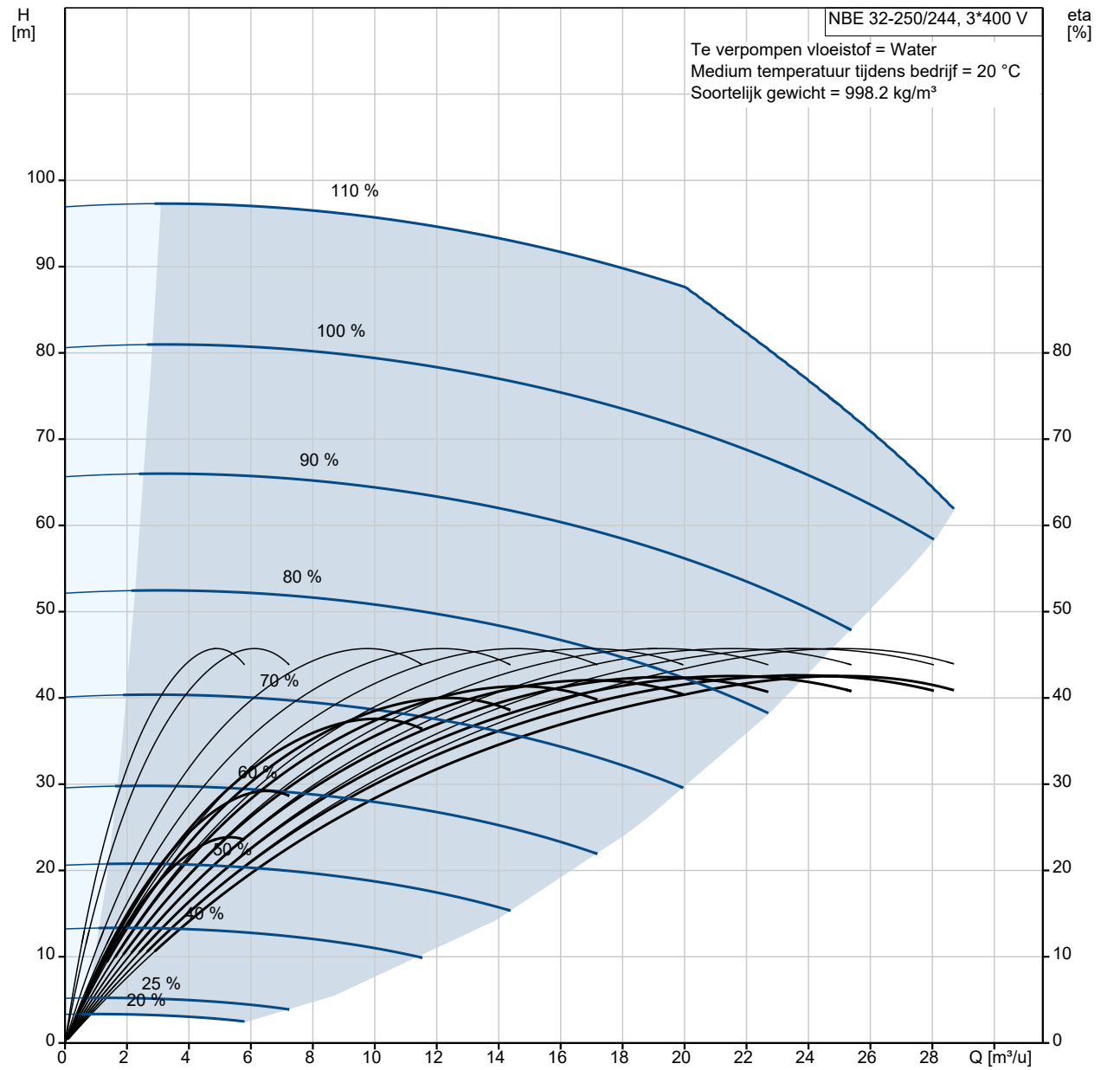

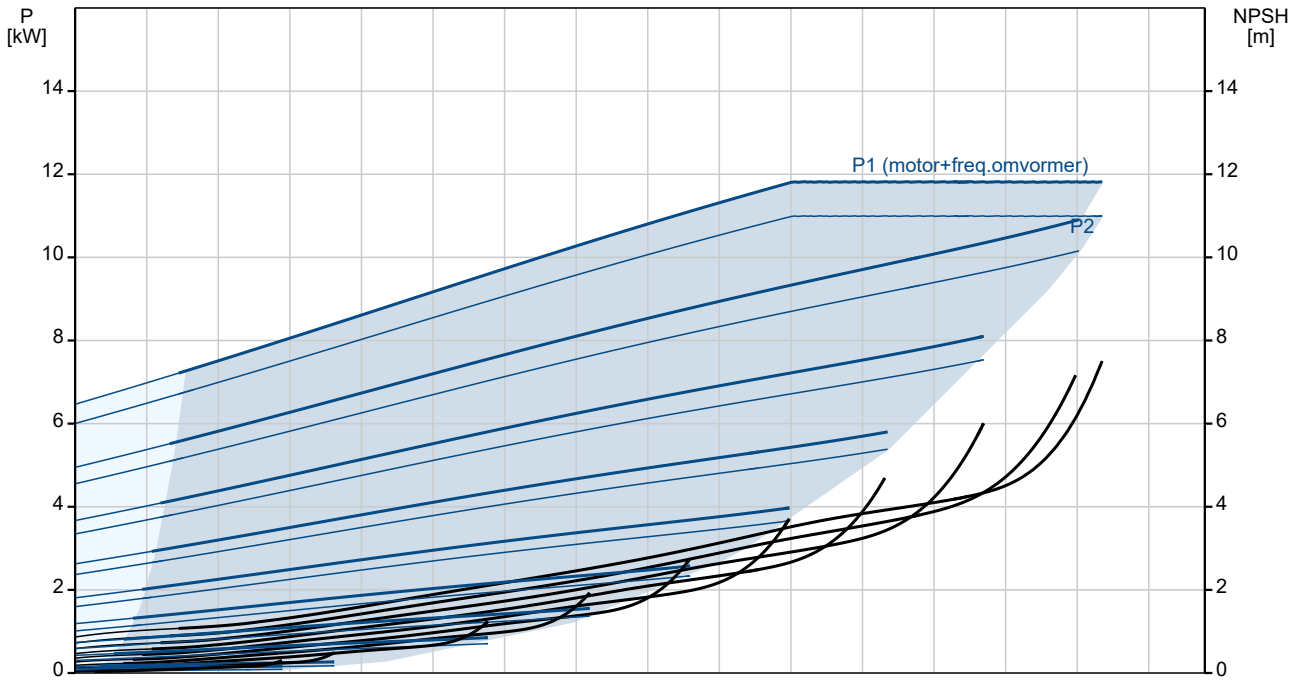

Omschrijving	Specificatie
Algemene informatie:	
Productnaam::	NBE 32-250/244 S2AF2ABQQE
Productnummer::	99534349
EAN nummer::	5713830666395
Technisch:	
Toerental waarop de pompgegevens zijn gebaseerd:	2901 omw/min
Nominaal debiet:	24.91 m³/u
Nominale opvoerhoogte:	64.04 m
Werkelijke waaierdiameter:	244 mm
Nominale waaierdiameter:	250
Asafdichting arrangement:	Enkel
Asdiameter:	24 mm
Code voor asafdichting:	BQQE
Curve tolerantie:	ISO9906:2012 3B
Pomp versie:	A
Lager ontwerp:	Standaard
Materialen:	
Pomphuis:	Gietijzer
Pomp behuizing:	EN-GJL-250
Pomphuis:	ASTM class 35
Slijtring:	Brass
Waaier:	Gietijzer
Waaier:	EN-GJL-200
Waaier:	ASTM class 30
As:	Stainless steel
As:	EN 1.4301
As:	AISI 304
Interne coating pomphuis:	CED
Materiaal code:	A
Code voor rubber:	E
Installatie:	
Maximum ambient temperature:	50 °C
Maximale bedrijfsdruk:	16 bar
Leidingaansluiting standaard:	EN 1092-2
Maat van de zuigaansluiting:	DN 50
Maat van de persaansluiting:	DN 32
Druktrap voor leidingaansluiting:	PN 16
Lagersmering:	Grease
Pomphuis met voeten:	Yes
Vulblok:	N
Code voor leidingaansluiting:	F2
Vloeistof:	
Te verpompen medium:	Water
Bereik vloeistoftemperatuur:	-25 .. 120 °C
Medium temperatuur tijdens bedrijf:	20 °C
Dichtheid:	998.2 kg/m³
Elektrische gegevens:	
IE efficiëntieklasse:	IE5
Nominaal vermogen - P2:	11 kW
Netfrequentie:	50 Hz
Nominale spanning:	3 x 380-500 V
Nominaalstroom:	20.3-16.0 A
Cos phi - power factor:	0.93-0.90
Nominaal toerental:	360-4000 omw/min
Rendement:	93.1%
Motorrendement bij nominale belasting:	93.1 %
Pooltal:	2
Dichtheidsklasse (IEC 34-5):	IP55
Isolatie klasse (IEC 85):	F
Motorbeveiliging:	ELEC
Motor Nr.:	99306732
Mont. voorschriften volgens IEC 34-7:	IM B35

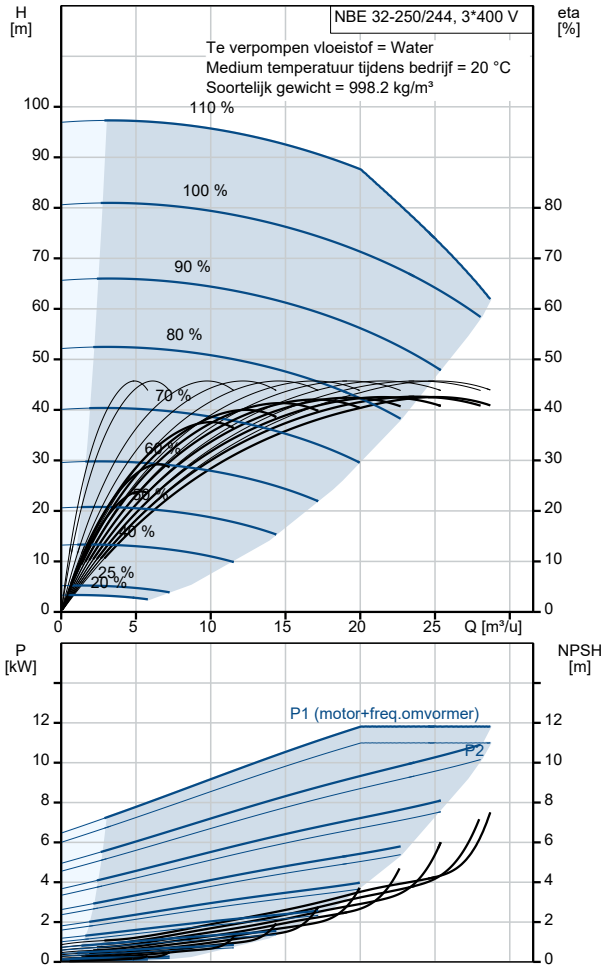

Omschrijving	Specificatie
Type druksensor:	Differential
Regeling:	
Bedieningspaneel:	HMI300 - Advanced
Functionele Module:	300
Frequentie omvormer:	Geïntegreerd
Druksensor:	Y
Overige:	
Minimale Efficiëntie Index, MEI ≥:	0.70
Netto gewicht:	119 kg
Bruto gewicht:	141 kg
Transportvolume:	0.509 m³
Land van herkomst:	HU
HS code:	84137051

99534349 NBE 32-250/244 S2AF2ABQQE 50 Hz

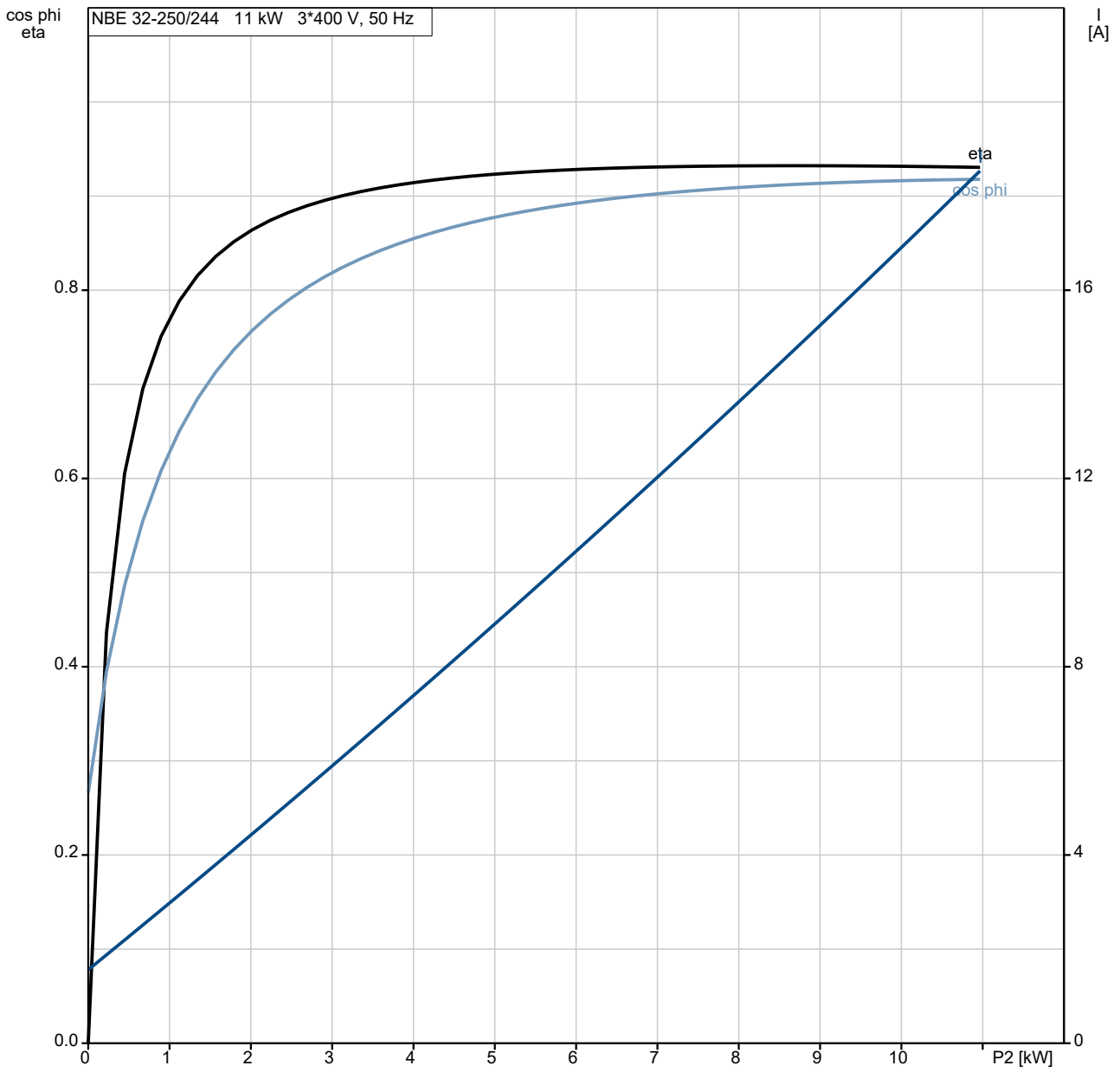

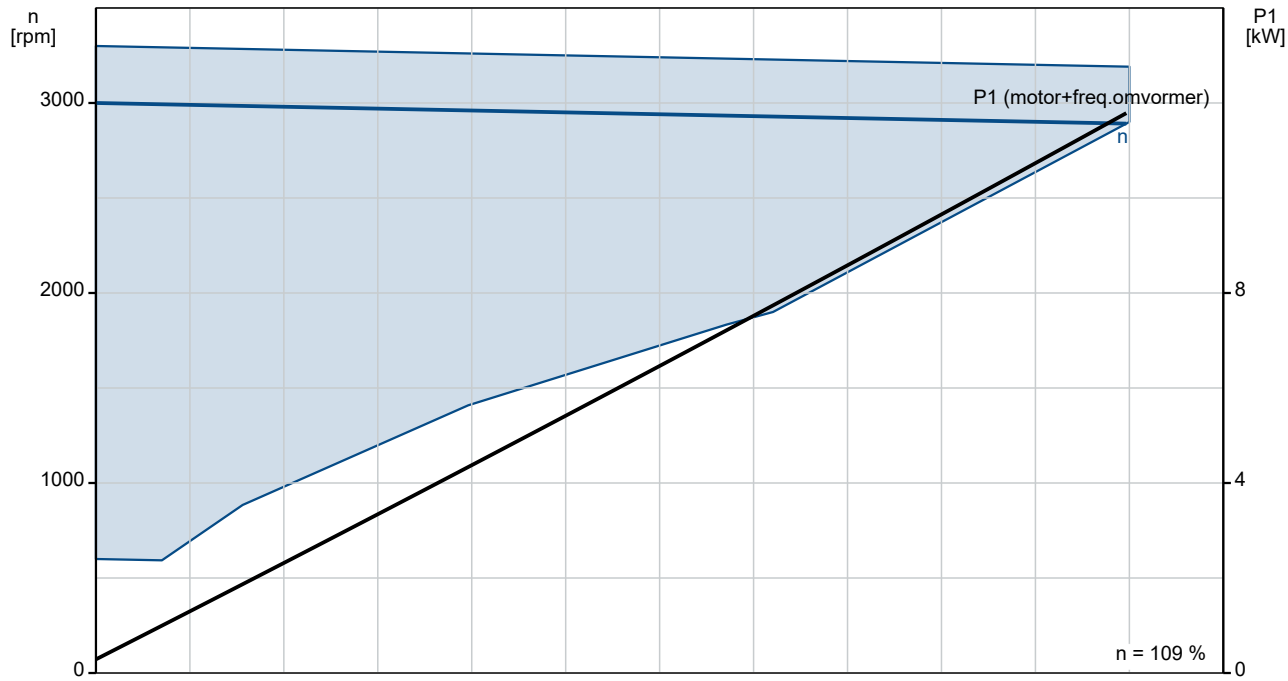

99534349 NBE 32-250/244 S2AF2ABQQE 50 Hz

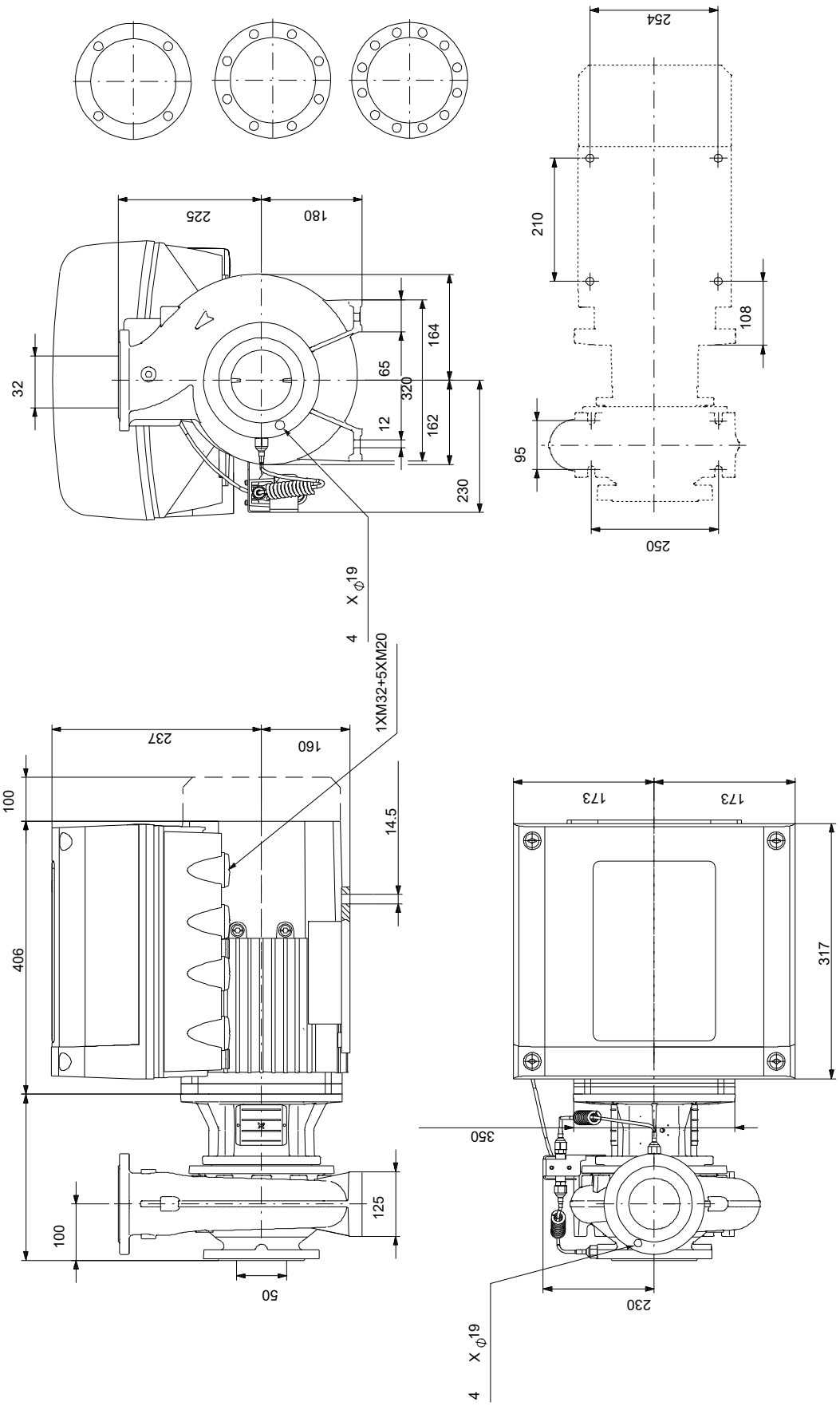

Opm! Alle unit's zijn in [mm] tenzij anders aangegeven.
Disclaimer: Deze eenvoudige maatschets toont u niet alle details.

Service onderdelen NBE 32-250/244, Artikelnr. 99534349
Geproduceerd na 2053 (productiejaar en weeknummer)

Pos	Omschrijving	Opmerking tekst	Classificatie Gegevens	Onderdeelnr.	Aantal	Eenheid
-	Bulk, Nut			92514630	1	pcs
67	Moer		Draad: M14		5	
-	Bulk, o-ring			92547618	1	pcs
72a	O-ring		Diameter: 253,6		5	
			Materiaal type: EPDM			
			Dikte: 3,53			
-	Bulk, Plug vent			96620482	1	pcs
18	Plug				5	
-	Bulk, asafdichting			99380916	1	pcs
105	Asafdichting				5	
-	Kit, capillary tubes			99582282	1	pcs
508	Tube				1	
509	Capillaire buis				1	
510	Montagebus				2	
-	Kit, koppelingsbeschermer			96809946	1	pcs
7a	Pan head screw				4	
7	Koppelingsbeschermer				2	
-	Kit, motor stool			98990916	1	pcs
1a	Motor stoel				1	
7	Koppelingsbeschermer				2	
18	Plug				1	
28	Hex head screw				4	
36	Hex nut		Draad: M16		4	
36	Moer		Draad: M10		10	
76a	Klinknagel				2	
77a	Pan head screw				4	
-	Kit, nut			96939128	1	pcs
11	Parallel sleutel		Afmeting: 6X6X35		1	
- 36	Moer				1	
66a	Spring lock washer					1
66	Ring					1
67	Moer		Draad: M14			1
-	Kit, Pump housing no wear ring			99563367	1	pcs
- 6	Pomphuis				1	
6	Pomphuis					1
26	Ankerbout		Lengte: 35			10
			Draad: M10			
45	Slijtring					1
20	Pijp plug		Draad: R 3/8		2	
66a	Moer		Draad: M10		10	
-	Kit, opnemer			99562726	1	pcs
	Cable tie				1	
	Huis				1	
	Clip				1	
	Fitting				2	
501	Sensor				1	
506	Pan washer head screw				2	
511	Kabel				1	
-	Kit, stub shaft			96039354	1	pcs
9	Socket set screw		Lengte: 10		2	
			Draad: M8			
11	Parallel sleutel		Afmeting: 6X6X35		1	
51	Pompas				1	
66a	Spring lock washer				1	
66	Ring				1	
67	Moer		Draad: M14		1	
-	Spare, bracket			99562727	1	pcs
505	Beugel				1	
+	Spare, O-ring			97757672	1	pcs

Pos	Omschrijving	Opmerking tekst	Classificatie Gegevens	Onderdeelnr.	Aantal	Eenheid
-	Spare, plug vent			98164277	1	pcs
18	Plug				1	
-	Spare, shaft seal			98434904	1	pcs
105	Asafdichting				1	
-	Spare, wear ring			99208825	1	pcs
45	Slijtring				1	
-	Motor				1	pcs
-	Kit, Ball bearing			98881522	1	
111	Kogellager					1
154	Kogellager					1
156d	Afdichtingsring					1
156c	Afdichtingsring					1
158	Waved washer					1
-	Kit, Blanking plug			99052476	1	
252b	Blind plug					1
252b	Plug cpl.					5
-	Kit, kabelwartel			98736115	1	
293	Cable glands set					1
-	Kit, connectoren			98403113	1	
266	Connector plug 10-pole					1
266	Connector plug 2-pole					1
266	Connector plug 8-pole					1
266	Connector plug 8-pole					1
266	Connector plug 8-pole					1
266	Connector plug 3-pole					1
266	Connector plug 3-pole					1
266	Connector plug 3-pole					1
-	Kit, control box			98878620	1	
251d	Pan head thread forming screw					4
251b	Regelunit					1
251a	Control box cpl.					1
252b	Blind plug					1
252b	Plug cpl.					5
266	Connector plug 10-pole					1
266	Connector plug 8-pole					1
266	Connector plug 8-pole					1
266	Connector plug 8-pole					1
266	Connector plug 3-pole					1
266	Connector plug 3-pole					1
266	Connector plug 3-pole					1
268a	Pomphuis					2
268	Pan head screw					2
273b	Accu					1
273a	Cross recess Pan head screw					4
273	Funct. Module cpl.					1
275a	Pen					1
277b	Veer					4
277a	Cross recess Pan head screw					1
277	Deksel					1
286	Spacer					1
287	Deksel					1

Pos	Omschrijving	Opmerking tekst	Classificatie Gegevens	Onderdeelnr.	Aantal	Eenheid
288b	Ringhouder					8
288a	Pan head thread forming screw					8
288	Kabelklem					4
289a	Pan head thread forming screw					1
289	Kabelklem					1
290	Bedieningspaneel, compl.					1
301	Draadbrug					1
-	Kit, Control box upper			98869871	1	
251b	Pan head thread forming screw					4
251b	Regelunit					1
-	Kit, Control panel			98939971	1	
290	Bedieningspaneel, compl.					1
-	Kit, cover			98330622	1	
287	Deksel					1
-	Kit, end shield (NDE)			98869886	1	
150b	O-ring					1
156c	Gamma ring					1
156c	Afdichtingsring					1
156a	End shield NDE					1
158	Waved washer					1
200a	Grease nipple					1
206	Pan head thread forming screw					4
206	Hex socket head cap screw					4
207b	Moer					4
-	Kit, ventilator			98869879	1	
152	Pan head thread forming screw					4
156c	Afdichtingsring					1
156	Ventilator					1
-	Kit, ventilatorhuis			98869873	1	
151	Ventilatorkap					1
152	Pan head thread forming screw					4
-	Kit, flange (DE)			98869906	1	
	Glue					0
150b	O-ring					1
155a	Lagerplaat					1
156c	Afdichtingsring					1
156b	Flens					1
185	Hex socket head cap screw					4
201c	Aftapplug					4
201b	Blind plug					1
201a	Grease nipple					1
208b	Moer					4
208a	Pakking					3
208	Hex socket head cap screw		Aanduiding: DIN912 Lengte: 40 Draad: M5			3
-	Kit, voet			98962891	1	

Pos	Omschrijving	Opmerking tekst	Classificatie Gegevens	Onderdeelnr.	Aantal	Eenheid
152	Pan head thread forming screw					4
191	voet					1
-	Kit, Funct. module			98334777	1	
273a	Cross recess Pan head screw					5
273	Funct. Module cpl.					1
275a	Pen					1
286	Spacer					1
-	Kit, Isolation cover			98859523	1	
277b	Veer					4
277a	Cross recess Pan head screw					1
277	Deksel					1
-	Kit, Lower part cpl.			98859573	1	
178	Pan head thread forming screw					4
251a	Control box cpl.					1
275a	Pen					1
277a	Cross recess Pan head screw					1
277	Deksel					1
-	Kit, motor			99010814	1	
	Hex socket head cap screw					2
	Terminal					6
	Ring					2
111	Kogellager					1
150b	O-ring					2
150	Stator w/housing					1
151	Ventilatorkap					1
152	Pan head thread forming screw					4
152	Pan head thread forming screw					2
152	Pan head thread forming screw					4
154	Kogellager					1
155a	Lagerplaat					1
156d	Afdichtingsring					1
156c	Afdichtingsring					1
156b	Flens					1
156	Ventilator					1
158	Waved washer					1
172a	Parallel sleutel		Aanduiding: DS96 DIN 6885			1
			Afmeting: 12X8X90			
172	Shaft w/rotor					1
185	Hex socket head cap screw					4
187	Ringhouder					1
191	voet					1
201c	Aftapplug					4
203	Terminal plug					1
205	Pakking					1
206	Hex socket head cap screw					4
207b	Moer					4
208b	Moer					4
208a	Pakking					3
208	Hex socket head cap screw		Aanduiding: DIN912			3
			Lengte: 40			

Pos	Omschrijving	Opmerking tekst	Classificatie Gegevens	Onderdeelnr.	Aantal	Eenheid
			Draad: M5			
-	Kit, plug			99028677	1	
152	Pan head thread forming screw					2
203	Terminal plug					1
205	Pakking					1
-	Kit, schroeven			99028725	1	
268a	Pomphuis					2
268	Pan head screw					2
288b	Ringhouder					8
288a	Pan head thread forming screw					8
288	Kabelklem					4
289a	Pan head thread forming screw					1
289	Kabelklem					1
	Lifting device			99140040	2	
99a	Borgring			99946400	1	
152	Pan head thread forming screw			99834207	4	
152	Pan head thread forming screw			99814578	4	
186	Aftapplug			99980519	4	
251d	Pan head thread forming screw			98995460	4	
266	Connector plug 3-pole			99421265	1	
49	Waaier			98517830	1	pcs