Inventflow: Grundfos A-partner

Grundfos NBE 65-315/261 S2AF2ABQQE

Bekijk de pomp hier:
https://inventflow.nl/nl/pompenfilter/nbe/grundfos-nbe-65-315-261-s2af2abqqe

Contact

info@inventflow.nl
+31 (0) 546 45 80 72

Datablad

Aantal	Omschrijving
1	**NBE 65-315/261 S2AF2ABQQE**

Opm. De foto kan afwijken van het eigenlijke product

Artikelnr.: 99534830

Niet zelfaanzuigende, eentraps centrifugaalpomp, ontworpen conform ISO 5199 met afmetingen en nominale prestaties conform EN 733 (10 bar). Flenzen zijn PN 16 met afmetingen overeenkomstig EN 1092-2. De pomp is voorzien van een axiale zuigpoort, radiale perspoort, horizontale as en een back pull-out design, waardoor het verwijderen van motor, motorstoel, deksel en waaier mogelijk is zonder de pompbehuizing of leidingwerk te verstoren.

De niet gebalanceerde rubberen balg is conform DIN EN 12756.

De pomp is gekoppeld aan een ventilator gekoelde synchrone motor met permanente magneet.
De motor omvat een frequentieregelaar en PI-regelaar in de motorklemmenkast. Hierdoor is een continu variabele regeling van het motortoerental mogelijk, hetgeen aanpassing van de prestaties op een bepaalde vereiste mogelijk maakt.

Regeling:

Frequency converter:	Geïntegreerd
Druksensor:	Y

Vloeistof:

Te verpompen medium:	Water
Bereik vloeistoftemperatuur:	-25 .. 120 °C
Medium temperatuur tijdens bedrijf:	20 °C
Dichtheid:	998.2 kg/m³

Technisch:

Toerental waarop de pompgegevens zijn gebaseerd:	1450 omw/min
Nominaal debiet:	62.2 m³/u
Nominale opvoerhoogte:	20 m
Werkelijke waaierdiameter:	261 mm
Nominale waaierdiameter:	315
Asafdichting arrangement:	Enkel
Code voor asafdichting:	BQQE
Curve tolerantie:	ISO9906:2012 3B2
Lager ontwerp:	Standaard

Materialen:

Pomphuis:	Gietijzer
Pomp behuizing:	EN-GJL-250
Pomphuis:	ASTM class 35
Slijtring:	Brass
Waaier:	Gietijzer
	EN-GJL-200
	ASTM class 30
As:	Stainless steel
	EN 1.4301
	AISI 304
Interne coating pomphuis:	CED

Installatie:

Maximum ambient temperature:	50 °C
Maximale bedrijfsdruk:	16 bar
Leidingaansluiting standaard:	EN 1092-2
Maat van de zuigaansluiting:	DN 80
Maat van de persaansluiting:	DN 65
Druktrap voor leidingaansluiting:	PN 16

Aantal	Omschrijving

Lagersmering:	Grease
Pomphuis met voeten:	Yes
Vulblok:	N

Elektrische gegevens:

IE efficiëntieklasse:	IE5
Nominaal vermogen - P2:	5.5 kW
Netfrequentie:	50 Hz
Nominale spanning:	3 x 380-500 V
Nominaalstroom:	10.5-8.40 A
Cos phi - power factor:	0.92-0.88
Nominaal toerental:	180-2200 omw/min
Rendement:	91.9%
Motorrendement bij nominale belasting:	91.9 %
Pooltal:	4
Dichtheidsklasse (IEC 34-5):	IP55
Isolatie klasse (IEC 85):	F
Motor Nr.:	98971267
Type druksensor:	Differential

Overige:

Minimale Efficiëntie Index, MEI ≥:	0.70
Netto gewicht:	131 kg
Bruto gewicht:	155 kg
Transportvolume:	0.707 m³
Land van herkomst:	HU
HS code:	84137051

99534830 NBE 65-315/261 S2AF2ABQQE 50 Hz

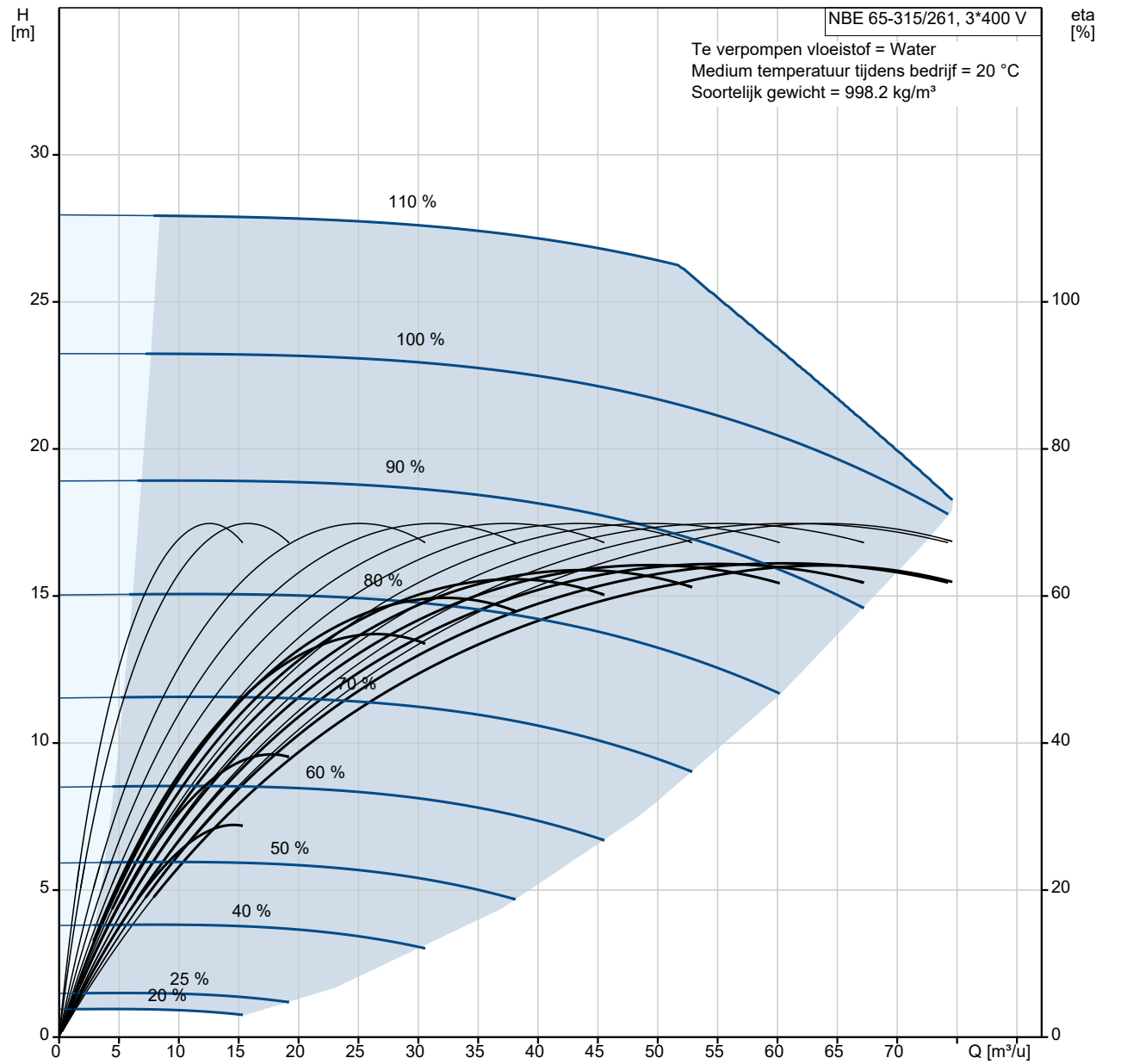

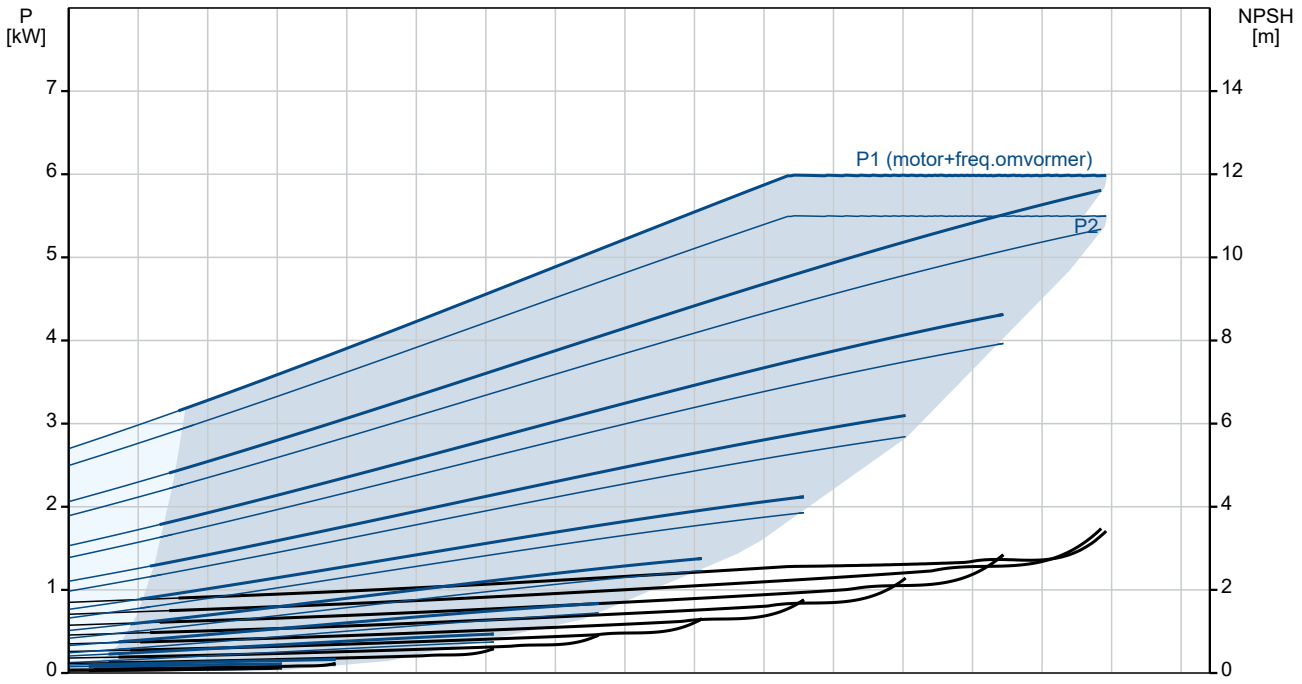

Omschrijving	Specificatie
Algemene informatie:	
Productnaam::	NBE 65-315/261 S2AF2ABQQE
Productnummer::	99534830
EAN nummer::	5713830671306
Technisch:	
Toerental waarop de pompgegevens zijn gebaseerd:	1450 omw/min
Nominaal debiet:	62.2 m³/u
Nominale opvoerhoogte:	20 m
Werkelijke waaierdiameter:	261 mm
Nominale waaierdiameter:	315
Asafdichting arrangement:	Enkel
Asdiameter:	32 mm
Code voor asafdichting:	BQQE
Curve tolerantie:	ISO9906:2012 3B2
Pomp versie:	A
Lager ontwerp:	Standaard
Materialen:	
Pomphuis:	Gietijzer
Pomp behuizing:	EN-GJL-250
Pomphuis:	ASTM class 35
Slijtring:	Brass
Waaier:	Gietijzer
Waaier:	EN-GJL-200
Waaier:	ASTM class 30
As:	Stainless steel
As:	EN 1.4301
As:	AISI 304
Interne coating pomphuis:	CED
Materiaal code:	A
Code voor rubber:	E
Installatie:	
Maximum ambient temperature:	50 °C
Maximale bedrijfsdruk:	16 bar
Leidingaansluiting standaard:	EN 1092-2
Maat van de zuigaansluiting:	DN 80
Maat van de persaansluiting:	DN 65
Druktrap voor leidingaansluiting:	PN 16
Lagersmering:	Grease
Pomphuis met voeten:	Yes
Vulblok:	N
Code voor leidingaansluiting:	F2
Vloeistof:	
Te verpompen medium:	Water
Bereik vloeistoftemperatuur:	-25 .. 120 °C
Medium temperatuur tijdens bedrijf:	20 °C
Dichtheid:	998.2 kg/m³
Elektrische gegevens:	
IE efficiëntieklasse:	IE5
Nominaal vermogen - P2:	5.5 kW
Netfrequentie:	50 Hz
Nominale spanning:	3 x 380-500 V
Nominaalstroom:	10.5-8.40 A
Cos phi - power factor:	0.92-0.88
Nominaal toerental:	180-2200 omw/min
Rendement:	91.9%
Motorrendement bij nominale belasting:	91.9 %
Pooltal:	4
Dichtheidsklasse (IEC 34-5):	IP55
Isolatie klasse (IEC 85):	F
Motorbeveiliging:	ELEC
Motor Nr.:	98971267
Mont. voorschriften volgens IEC 34-7:	IM V1/B5

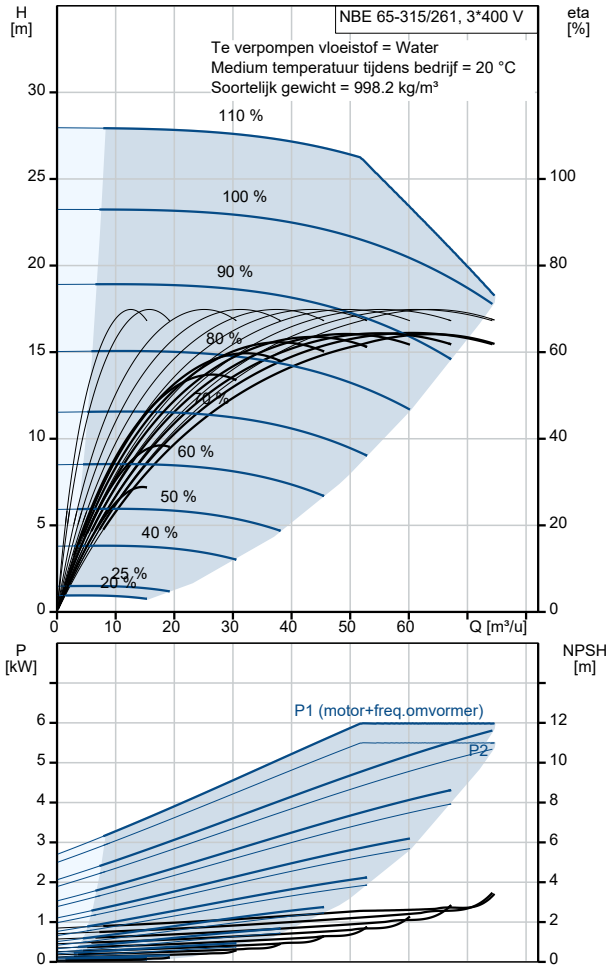

Omschrijving	Specificatie
Type druksensor:	Differential
Regeling:	
Bedieningspaneel:	HMI300 - Advanced
Functionele Module:	FM300-ADVANCED
Frequentie omvormer:	Geïntegreerd
Druksensor:	Y
Overige:	
Minimale Efficiëntie Index, MEI ≥:	0.70
Netto gewicht:	131 kg
Bruto gewicht:	155 kg
Transportvolume:	0.707 m³
Land van herkomst:	HU
HS code:	84137051

99534830 NBE 65-315/261 S2AF2ABQQE 50 Hz

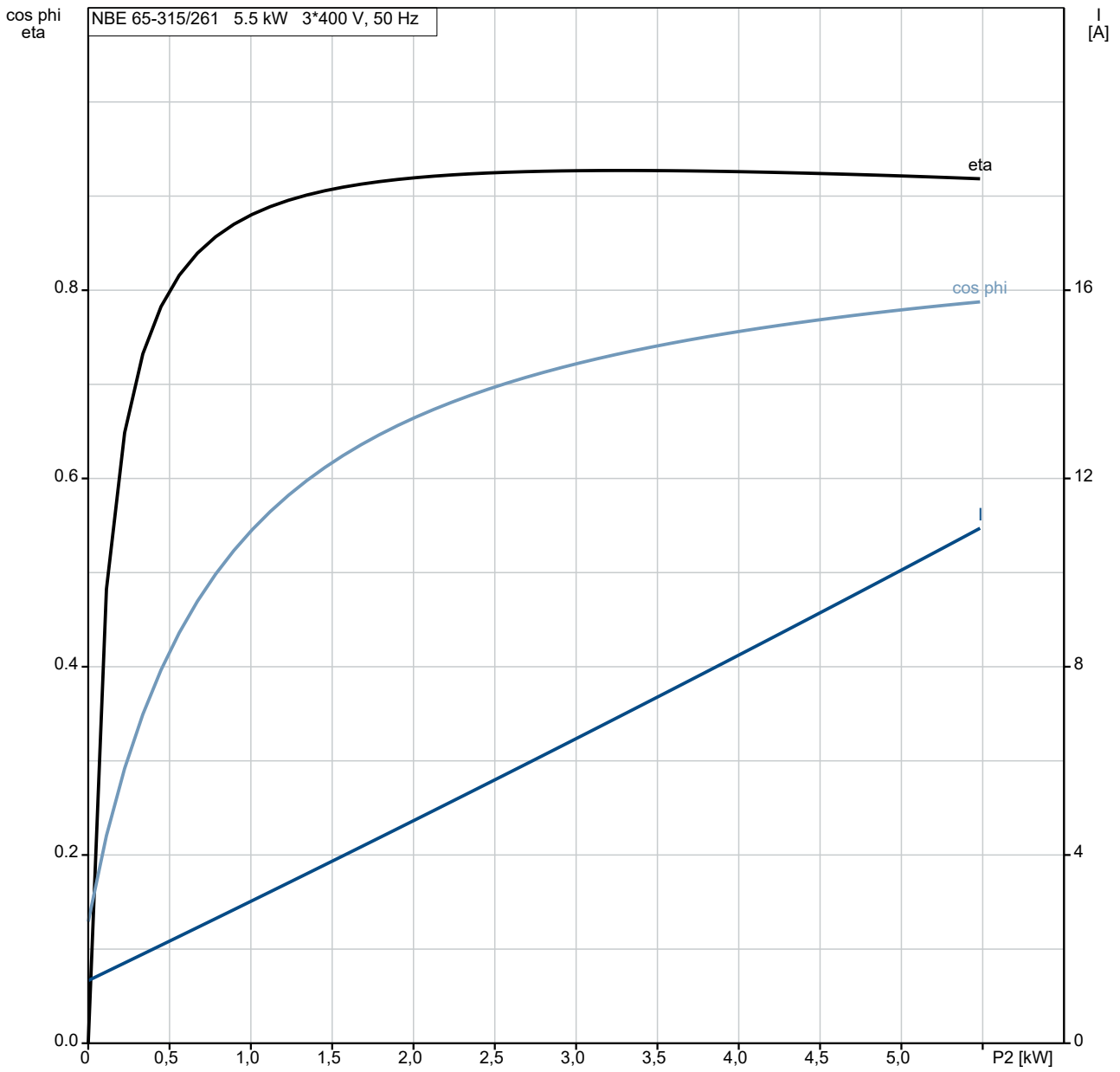

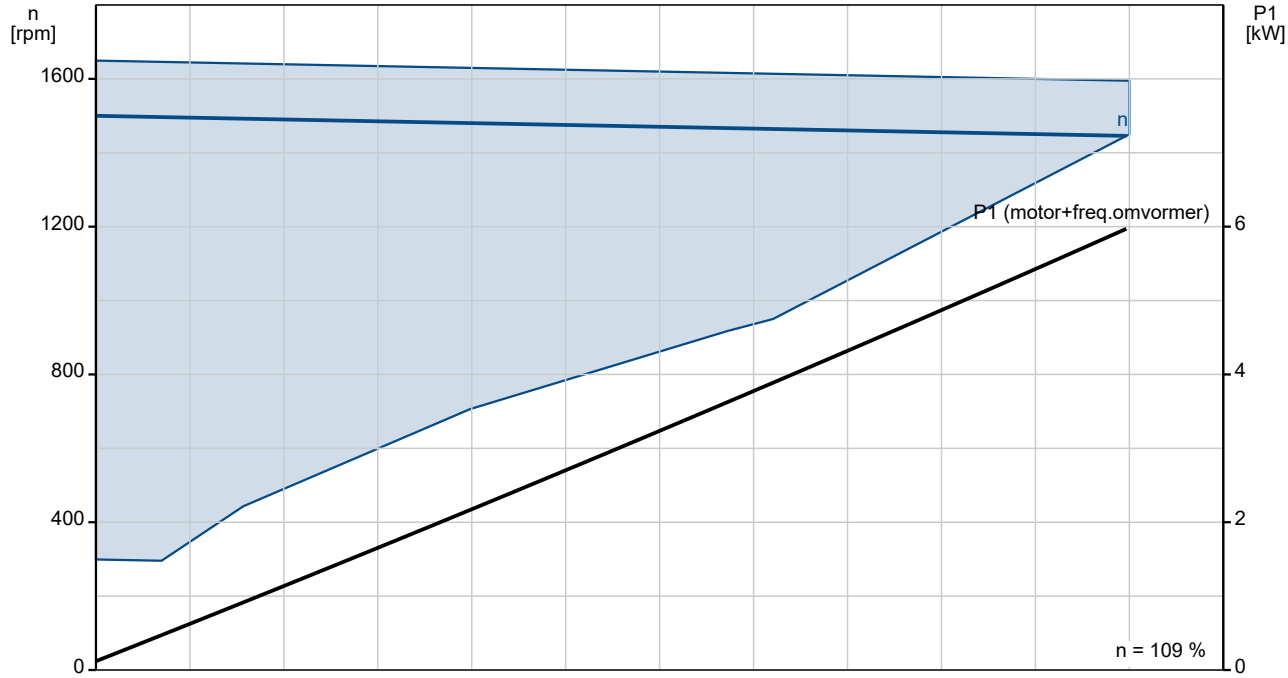

99534830 NBE 65-315/261 S2AF2ABQQE 50 Hz

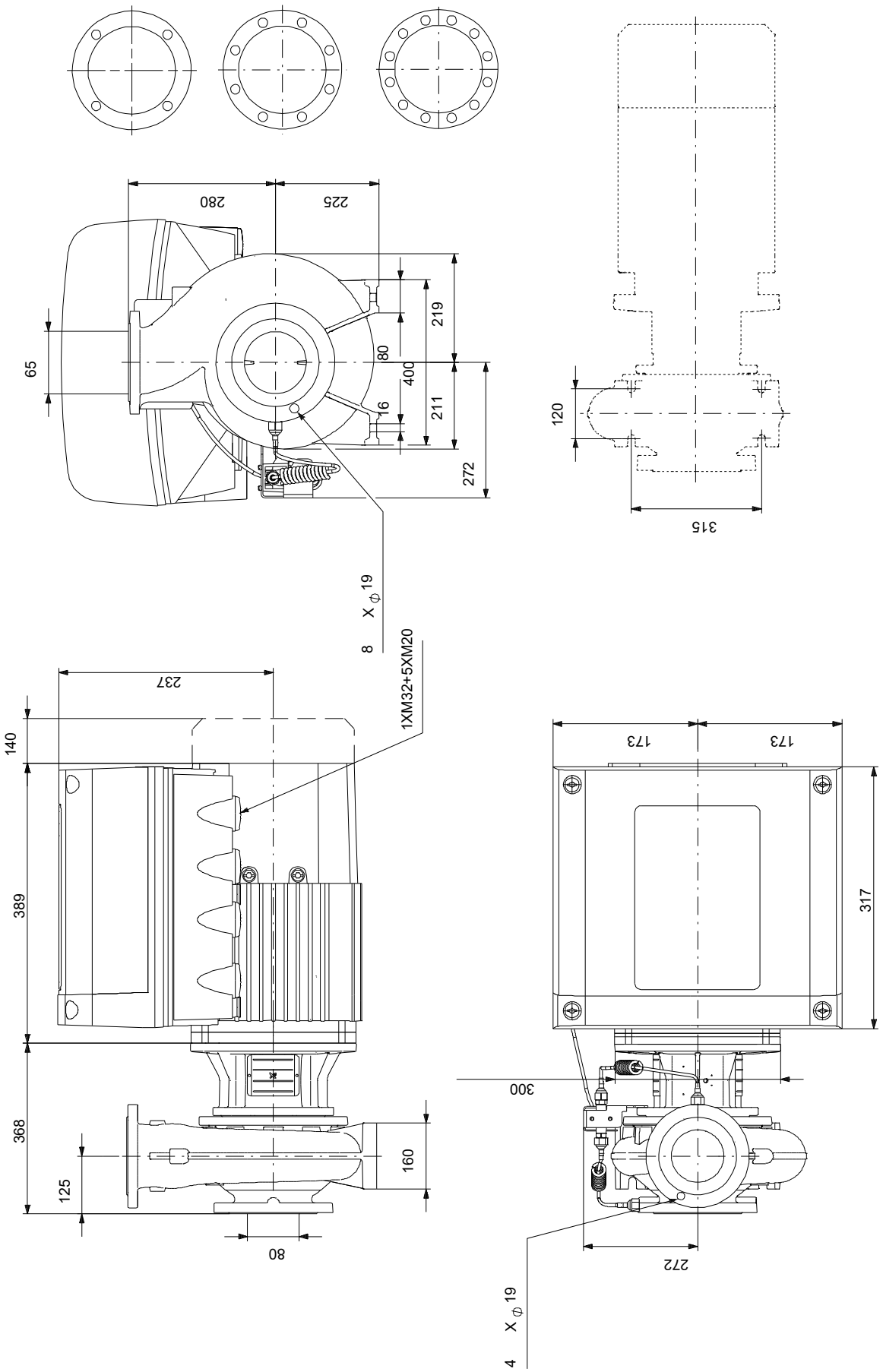

Opm! Alle unit's zijn in [mm] tenzij anders aangegeven.
Disclaimer: Deze eenvoudige maatschets toont u niet alle details.

Service onderdelen NBE 65-315/261, Artikelnr. 99534830
Geproduceerd na 2053 (productiejaar en weeknummer)

Pos	Omschrijving	Opmerking tekst	Classificatie Gegevens	Onderdeelnr.	Aantal	Eenheid
-	Bulk, Nut			92514631	1	pcs
67	Moer		Draad: M18		5	
-	Bulk, o-ring			92547632	1	pcs
72a	O-ring		Diameter: 329,79		5	
			Materiaal type: EPDM			
			Dikte: 3,53			
-	Bulk, Plug vent			96620482	1	pcs
18	Plug				5	
-	Bulk, asafdichting			92514302	1	pcs
105	Asafdichting				5	
-	Kit, capillary tubes			99582282	1	pcs
508	Tube				1	
509	Capillaire buis				1	
510	Montagebus				2	
-	Kit, koppelingsbeschermer			96956222	1	pcs
7a	Pan head screw				4	
7	Koppelingsbeschermer				2	
-	Kit, motor stool			99297306	1	pcs
	Motor stoel				1	
7	Koppelingsbeschermer				2	
18	Plug				1	
28	Hex head screw		Lengte: 40		4	
			Draad: M12			
36	Moer		Draad: M12		18	
77a	Cross recess Pan head screw				4	
-	Kit, nut			96939130	1	pcs
11	Parallel sleutel				1	
- 36	Moer				1	
66a	Spring lock washer					1
66	Ring					1
67	Moer		Draad: M18			1
-	Kit, Pump housing no wear ring			99563358	1	pcs
- 6	Pomphuis				1	
6	Pomphuis					1
26	Ankerbout		Lengte: 40			14
			Draad: M12			
45	Slijtring					1
20	Pijp plug		Draad: R 3/8		2	
36	Moer		Draad: M12		14	
-	Kit, opnemer			99562724	1	pcs
	Cable tie				1	
	Huis				1	
	Clip				1	
	Fitting				2	
501	Sensor				1	
506	Pan washer head screw				2	
511	Kabel				1	
-	Kit, stub shaft			96039358	1	pcs
9	Socket set screw		Lengte: 10		2	
			Draad: M8			
11	Parallel sleutel				1	
51	Pompas				1	
66a	Spring lock washer				1	
66	Ring				1	
67	Moer		Draad: M18		1	
-	Spare, bracket			99562727	1	pcs
505	Beugel				1	
+	Spare, O-ring			97757675	1	pcs
-	Spare, plug vent			98164277	1	pcs

Pos	Omschrijving	Opmerking tekst	Classificatie Gegevens	Onderdeelnr.	Aantal	Eenheid
18	Plug				1	
-	Spare, shaft seal			98434906	1	pcs
105	Asafdichting				1	
-	Spare, spacer for shaft seal			96591277	1	pcs
105b	Spacer				1	
-	Spare, wear ring			99208813	1	pcs
45	Slijtring				1	
-	Motor				1	pcs
-	Kit, Ball bearing			98881521	1	
153	Kogellager		Aanduiding: 6206.2Z.C3.SYN			1
154	Kogellager					1
156d	Afdichtingsring					1
156c	Afdichtingsring					1
157	O-ring		Diameter: 62			1
			Materiaal type: NBR			
			Dikte: 3			
158	Waved washer					1
-	Kit, Blanking plug			99052476	1	
252b	Blind plug					1
252b	Plug cpl.					5
-	Kit, kabelwartel			98736115	1	
293	Cable glands set					1
-	Kit, connectoren			98403113	1	
266	Connector plug 10-pole					1
266	Connector plug 2-pole					1
266	Connector plug 8-pole					1
266	Connector plug 8-pole					1
266	Connector plug 8-pole					1
266	Connector plug 3-pole					1
266	Connector plug 3-pole					1
266	Connector plug 3-pole					1
-	Kit, control box			98878620	1	
251d	Pan head thread forming screw					4
251b	Regelunit					1
251a	Control box cpl.					1
252b	Blind plug					1
252b	Plug cpl.					5
266	Connector plug 10-pole					1
266	Connector plug 8-pole					1
266	Connector plug 8-pole					1
266	Connector plug 8-pole					1
266	Connector plug 3-pole					1
266	Connector plug 3-pole					1
266	Connector plug 3-pole					1
268a	Pomphuis					2
268	Pan head screw					2
273b	Accu					1
273a	Cross recess Pan head screw					4
273	Funct. Module cpl.					1
275a	Pen					1
277b	Veer					4
277a	Cross recess Pan head screw					1
277	Deksel					1
286	Spacer					1
287	Deksel					1
288b	Ringhouder					8
288a	Pan head thread forming screw					8
288	Kabelklem					4
289a	Pan head thread forming screw					1
289	Kabelklem					1
290	Bedieningspaneel, compl.					1
301	Draadbrug					1
-	Kit, Control box upper			98869871	1	
251b	Pan head thread forming screw					4

Pos	Omschrijving	Opmerking tekst	Classificatie Gegevens	Onderdeelnr.	Aantal	Eenheid
251b	Regelunit					1
-	Kit, Control panel			98939971	1	
290	Bedieningspaneel, compl.					1
-	Kit, cover			98330622	1	
287	Deksel					1
-	Kit, end shield (NDE)			98869885	1	
150b	O-ring					1
156c	Afdichtingsring					1
156.a	End shield NDE					1
157	O-ring		Diameter: 62			1
			Materiaal type: NBR			
			Dikte: 3			
158	Waved washer					1
206	Pan head thread forming screw					4
206	Hex socket head cap screw					4
207b	Moer					4
-	Kit, ventilator			98869881	1	
152	Pan head thread forming screw					4
156c	Afdichtingsring					1
156	Ventilator					1
-	Kit, ventilatorhuis			99957566	1	
151	Ventilatorkap					1
152	Pan head thread forming screw					4
-	Kit, flange (DE)			98869905	1	
	Glue					0
150b	O-ring					1
155a	Lagerplaat					1
156c	Afdichtingsring					1
156b	Flens					1
185	Hex socket head cap screw					4
201c	Aftapplug					4
208b	Moer					4
208a	Pakking					3
208	Hex socket head cap screw		Aanduiding: DIN912			3
			Lengte: 40			
			Draad: M5			
-	Kit, Funct. module			98334777	1	
273a	Cross recess Pan head screw					5
273	Funct. Module cpl.					1
275a	Pen					1
286	Spacer					1
-	Kit, Isolation cover			98859523	1	
277b	Veer					4
277a	Cross recess Pan head screw					1
277	Deksel					1
-	Kit, Lower part cpl.			98859573	1	
178	Pan head thread forming screw					4
251a	Control box cpl.					1
275a	Pen					1
277a	Cross recess Pan head screw					1
277	Deksel					1
-	Kit, motor			99010769	1	
	Hex socket head cap screw					2
	Terminal					6
	Ring					2
111	Kogellager		Aanduiding: 6206.2Z.C3.SYN			1
150b	O-ring					2
150	Stator w/housing					1
151	Ventilatorkap					1
152	Pan head thread forming screw					4
152	Pan head thread forming screw					2
153	Kogellager					1
155a	Lagerplaat					1

Pos	Omschrijving	Opmerking tekst	Classificatie Gegevens	Onderdeelnr.	Aantal	Eenheid
156d	Afdichtingsring					1
156c	Afdichtingsring					1
156b	Flens					1
156	Ventilator					1
157	O-ring		Diameter: 62			1
			Materiaal type: NBR			
			Dikte: 3			
158	Waved washer					1
172a	Parallel sleutel					1
172	Shaft w/rotor					1
185	Hex socket head cap screw					4
187	Ringhouder					1
188	Ringhouder					1
201c	Aftapplug					4
203	Terminal plug					1
205	Pakking					1
206	Hex socket head cap screw					4
207b	Moer					4
208b	Moer					4
208a	Pakking					3
208	Hex socket head cap screw		Aanduiding: DIN912			3
			Lengte: 40			
			Draad: M5			
-	Kit, plug			99028677	1	
152	Pan head thread forming screw					2
203	Terminal plug					1
205	Pakking					1
-	Kit, schroeven			99028725	1	
268a	Pomphuis					2
268	Pan head screw					2
288b	Ringhouder					8
288a	Pan head thread forming screw					8
288	Kabelklem					4
289a	Pan head thread forming screw					1
289	Kabelklem					1
-	Kit, ankerbouten			98881543	1	
181	Pan head staybolt					4
	Lifting device			99140040	2	
111	Kogellager		Aanduiding: 6206.2Z.C3.SYN	99078033	1	
111	Kogellager		Aanduiding: 6206.2Z.C3.SYN	97501070	1	
152	Pan head thread forming screw			99834207	2	
152	Pan head thread forming screw			99814578	2	
153	Kogellager			98638919	1	
156	Ventilator			96591802	1	
186	Aftapplug			99980519	4	
251d	Pan head thread forming screw			98995460	4	
266	Connector plug 3-pole			99421265	1	