POMPTECHNIEK • SERVICE • ONDERHOUD

# Inventflow: Grundfos A-partner

## Grundfos NKE 32-200.1/205 S2A1F2AE-SBQQE

Bekijk de pomp hier:
https://inventflow.nl/nl/pompenfilter/nke/grundfos-nke-32-200-1-205-s2a1f2ae-sbqqe

### Contact

info@inventflow.nl
+31 (0) 546 45 80 72

### Datablad

| Aantal | Omschrijving |
|---|---|
| 1 | **NKE 32-200.1/205 S2A1F2AE-SBQQE** |

**Opm. De foto kan afwijken van het eigenlijke product**

Artikelnr.: 99539491

Niet zelfaanzuigende, eentraps centrifugaalpomp, ontworpen conform ISO 5199 met afmetingen en nominale prestaties conform EN 733. Flenzen zijn PN 16 met afmetingen overeenkomstig EN 1092-2. De pomp is voorzien van een axiale zuigpoort, een radiale perspoort en horizontale as. De pomp is van het 'back pull-out' type waarbij het mogelijk is om de motor, de koppeling, het lagerhuis en de waaier te verwijderen zonder het pomphuis of het leidingwerk van zijn plaats te halen.

De pomp is uitgerust met een op de voet gemonteerde, ventilatorgekoelde asynchrone motor met permanente magneet. Pomp en motor zijn gemonteerd op een gemeenschappelijk basisframe.

De motor omvat een frequentieregelaar en PI-regelaar in de motorklemmenkast. Hierdoor is een continu variabele regeling van het motortoerental mogelijk, hetgeen aanpassing van de prestaties op een bepaalde vereiste mogelijk maakt.

Regeling:

| | |
|---|---|
| Frequency converter: | Geïntegreerd |
| Druksensor: | Y |

Vloeistof:

| | |
|---|---|
| Te verpompen medium: | Water |
| Bereik vloeistoftemperatuur: | -25 .. 120 °C |
| Medium temperatuur tijdens bedrijf: | 20 °C |
| Dichtheid: | 998.2 kg/m³ |

Technisch:

| | |
|---|---|
| Toerental waarop de pompgegevens zijn gebaseerd: | 2901 omw/min |
| Nominaal debiet: | 22.11 m³/u |
| Pomp met motor: | Y |
| Nominale opvoerhoogte: | 43.73 m |
| Werkelijke waaierdiameter: | 205 mm |
| Nominale waaierdiameter: | 200.1 |
| Code voor asafdichting: | BQQE |
| Curve tolerantie: | ISO9906:2012 3B2 |
| Lager ontwerp: | Standaard |

Materialen:

| | |
|---|---|
| Pomphuis: | Gietijzer |
| Pomp behuizing: | EN-GJL-250 |
| Pomphuis: | ASTM class 35 |
| Slijtring: | Brass |
| Waaier: | Gietijzer |
| | EN-GJL-200 |
| | ASTM class 30 |
| As: | Stainless steel |
| | EN 1.4301 |
| | AISI 304 |
| Interne coating pomphuis: | CED |

Installatie:

| | |
|---|---|
| Maximum ambient temperature: | 50 °C |
| Maximale bedrijfsdruk: | 16 bar |
| Leidingaansluiting standaard: | EN 1092-2 |
| Type zuig aansluiting: | DIN |
| Type persaansluiting: | DIN |
| Maat van de zuigaansluiting: | DN 50 |
| Maat van de persaansluiting: | DN 32 |

| Aantal | Omschrijving |
|---|---|
| | Druktrap voor leidingaansluiting: PN 16<br>Type koppeling: Flexible w/o spacer<br>Base frame design: EN/ISO<br>Grouting: N<br><br>Elektrische gegevens:<br>Motortype: 132SE<br>IE efficiëntieklasse: IE5<br>Nominaal vermogen - P2: 5.5 kW<br>Netfrequentie: 50 Hz<br>Nominale spanning: 3 x 380-500 V<br>Nominaalstroom: 10.3-8.20 A<br>Cos phi - power factor: 0.92-0.88<br>Nominaal toerental: 360-4000 omw/min<br>Rendement: 92.7%<br>Motorrendement bij nominale belasting: 92.7 %<br>Pooltal: 2<br>Dichtheidsklasse (IEC 34-5): IP55<br>Isolatie klasse (IEC 85): F<br>Motor Nr.: 99306755<br>Type druksensor: Differential<br><br>Overige:<br>Minimale Efficiëntie Index, MEI ≥: 0.52<br>Netto gewicht: 157 kg<br>Bruto gewicht: 197 kg<br>Transportvolume: 0.674 m³<br>Land van herkomst: HU<br>HS code: 84137059 |

# 99539491 NKE 32-200.1/205 S2A1F2AE-SBQQE 50 Hz

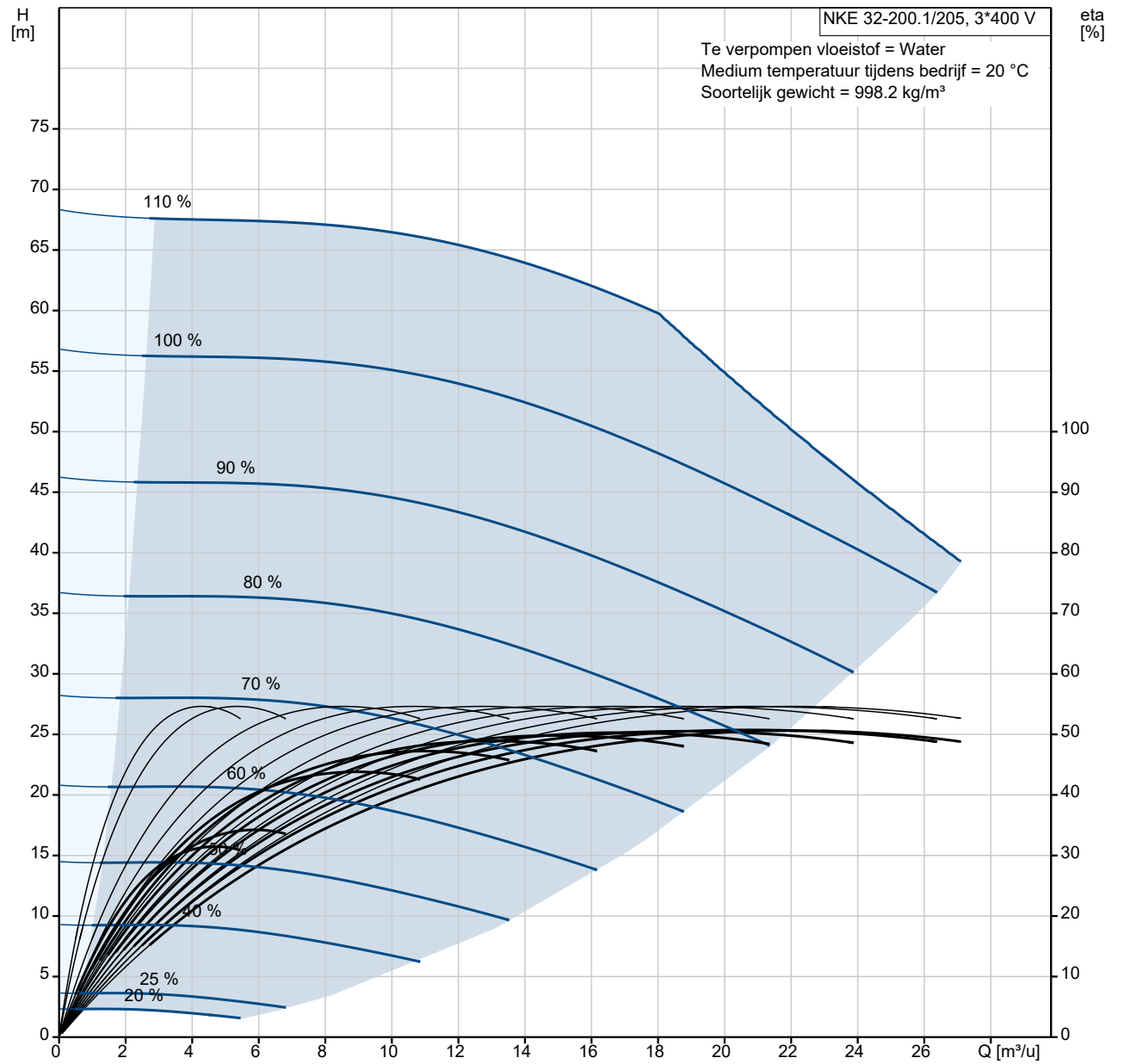


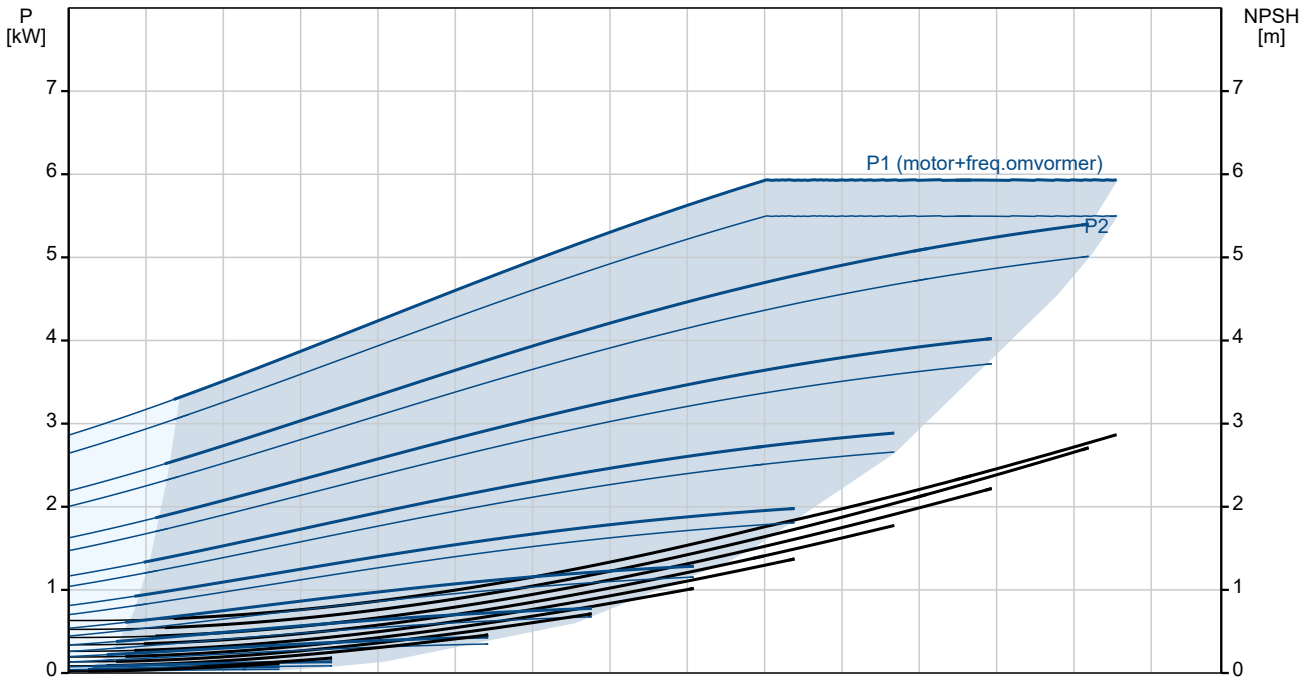

| Omschrijving | Specificatie |
|---|---|
| **Algemene informatie:** | |
| Productnaam:: | NKE 32-200.1/205 S2A1F2AE-SBQQE |
| Productnummer:: | 99539491 |
| EAN nummer:: | 5713830748749 |
| **Technisch:** | |
| Toerental waarop de pompgegevens zijn gebaseerd: | 2901 omw/min |
| Nominaal debiet: | 22.11 m³/u |
| Pomp met motor: | Y |
| Nominale opvoerhoogte: | 43.73 m |
| Werkelijke waaierdiameter: | 205 mm |
| Nominale waaierdiameter: | 200.1 |
| Asdiameter: | 24 mm |
| Code voor asafdichting: | BQQE |
| Curve tolerantie: | ISO9906:2012 3B2 |
| Pomp versie: | A1 |
| Lager ontwerp: | Standaard |
| **Materialen:** | |
| Pomphuis: | Gietijzer |
| Pomp behuizing: | EN-GJL-250 |
| Pomphuis: | ASTM class 35 |
| Slijtring: | Brass |
| Waaier: | Gietijzer |
| Waaier: | EN-GJL-200 |
| Waaier: | ASTM class 30 |
| As: | Stainless steel |
| As: | EN 1.4301 |
| As: | AISI 304 |
| Interne coating pomphuis: | CED |
| Materiaal code: | A |
| Code voor rubber: | E |
| **Installatie:** | |
| Maximum ambient temperature: | 50 °C |
| Maximale bedrijfsdruk: | 16 bar |
| Leidingaansluiting standaard: | EN 1092-2 |
| Type zuig aansluiting: | DIN |
| Type persaansluiting: | DIN |
| Maat van de zuigaansluiting: | DN 50 |
| Maat van de persaansluiting: | DN 32 |
| Druktrap voor leidingaansluiting: | PN 16 |
| Type koppeling: | Flexible w/o spacer |
| Base frame design: | EN/ISO |
| Grouting: | N |
| Code voor leidingaansluiting: | F |
| **Vloeistof:** | |
| Te verpompen medium: | Water |
| Bereik vloeistoftemperatuur: | -25 .. 120 °C |
| Medium temperatuur tijdens bedrijf: | 20 °C |
| Dichtheid: | 998.2 kg/m³ |
| **Elektrische gegevens:** | |
| Motortype: | 132SE |
| IE efficiëntieklasse: | IE5 |
| Nominaal vermogen - P2: | 5.5 kW |
| Netfrequentie: | 50 Hz |
| Nominale spanning: | 3 x 380-500 V |
| Nominaalstroom: | 10.3-8.20 A |
| Cos phi - power factor: | 0.92-0.88 |
| Nominaal toerental: | 360-4000 omw/min |
| Rendement: | 92.7% |
| Motorrendement bij nominale belasting: | 92.7 % |
| Pooltal: | 2 |
| Dichtheidsklasse (IEC 34-5): | IP55 |

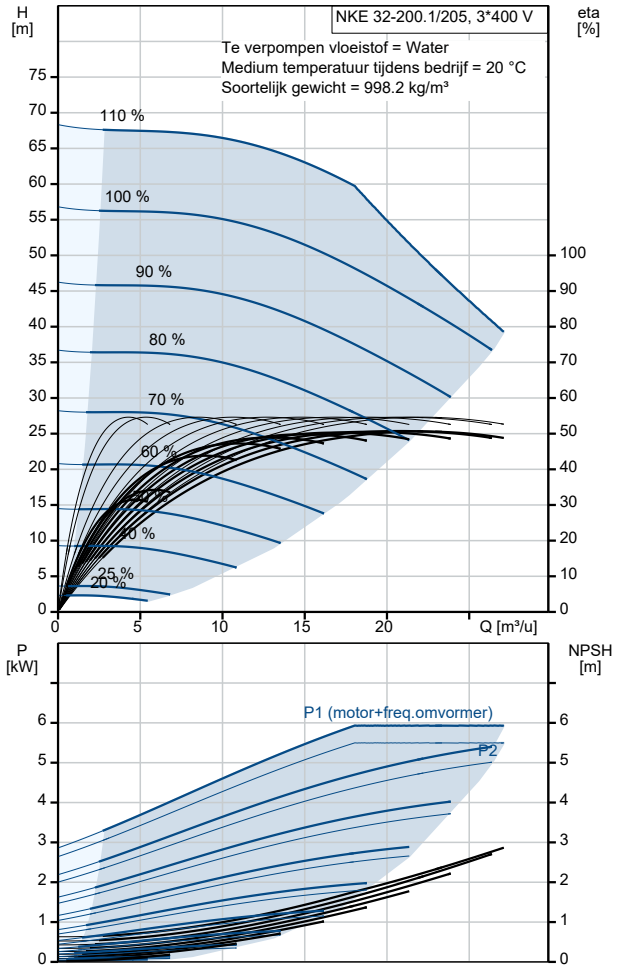

| Omschrijving | Specificatie |
|---|---|
| Isolatie klasse (IEC 85): | F |
| Motorbeveiliging: | ELEC |
| Motor Nr.: | 99306755 |
| Type druksensor: | Differential |
| **Regeling:** | |
| Bedieningspaneel: | HMI300 - Advanced |
| Functionele Module: | FM300-ADVANCED |
| Frequentie omvormer: | Geïntegreerd |
| Druksensor: | Y |
| **Overige:** | |
| Minimale Efficiëntie Index, MEI ≥: | 0.52 |
| Netto gewicht: | 157 kg |
| Bruto gewicht: | 197 kg |
| Transportvolume: | 0.674 m³ |
| Land van herkomst: | HU |
| HS code: | 84137059 |

# 99539491 NKE 32-200.1/205 S2A1F2AE-SBQQE 50 Hz

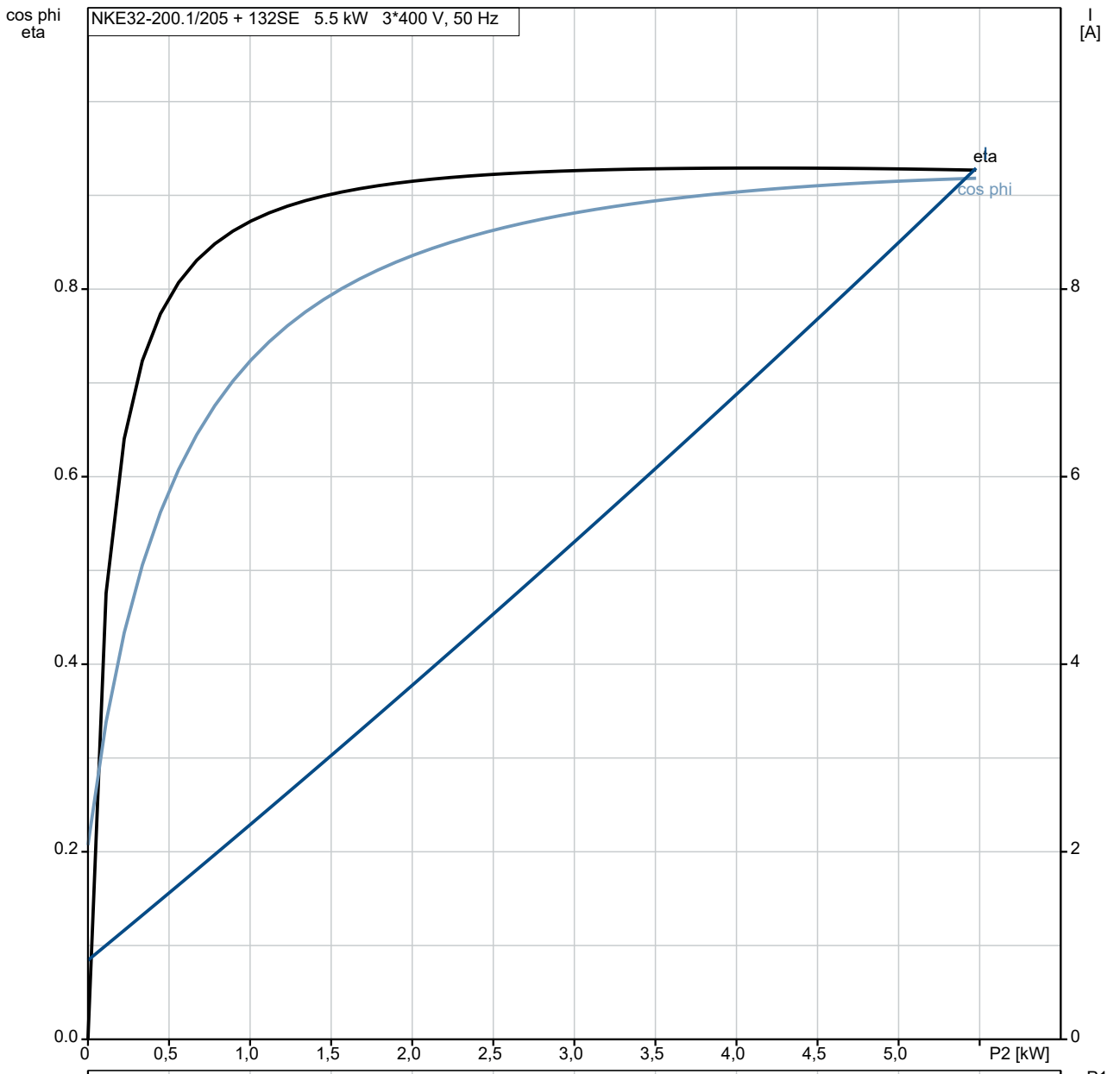


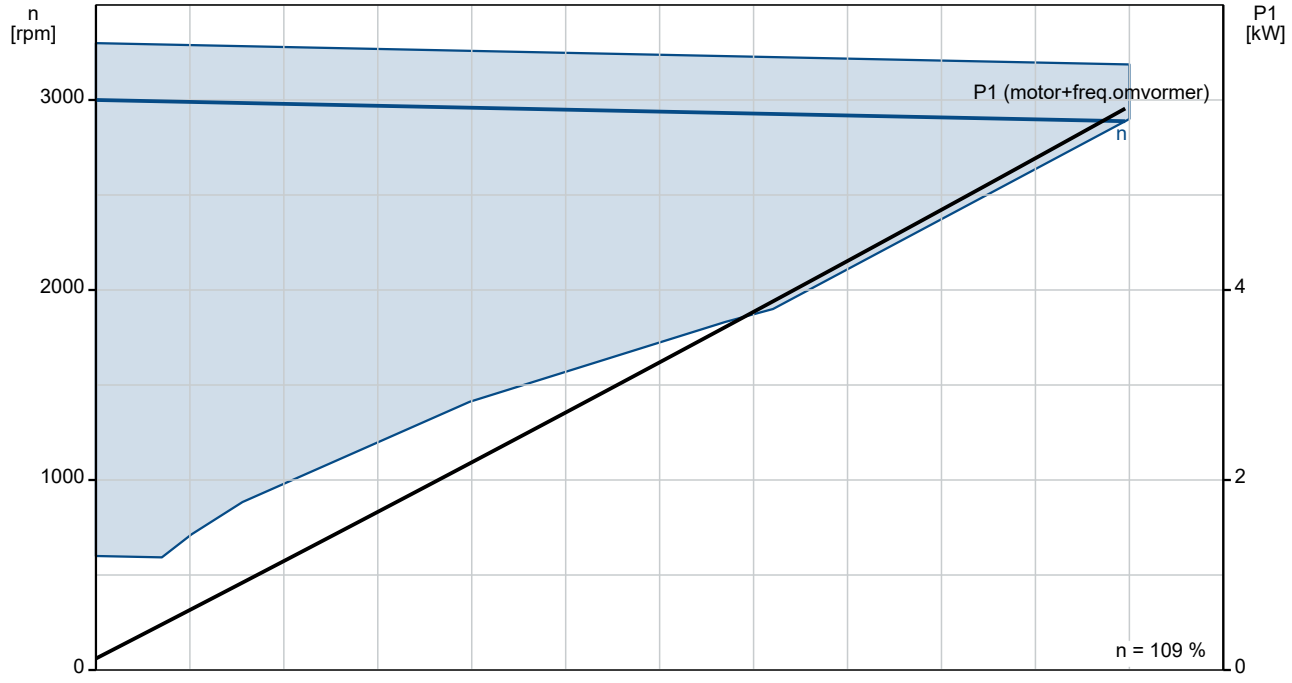

# 99539491 NKE 32-200.1/205 S2A1F2AE-SBQQE 50 Hz

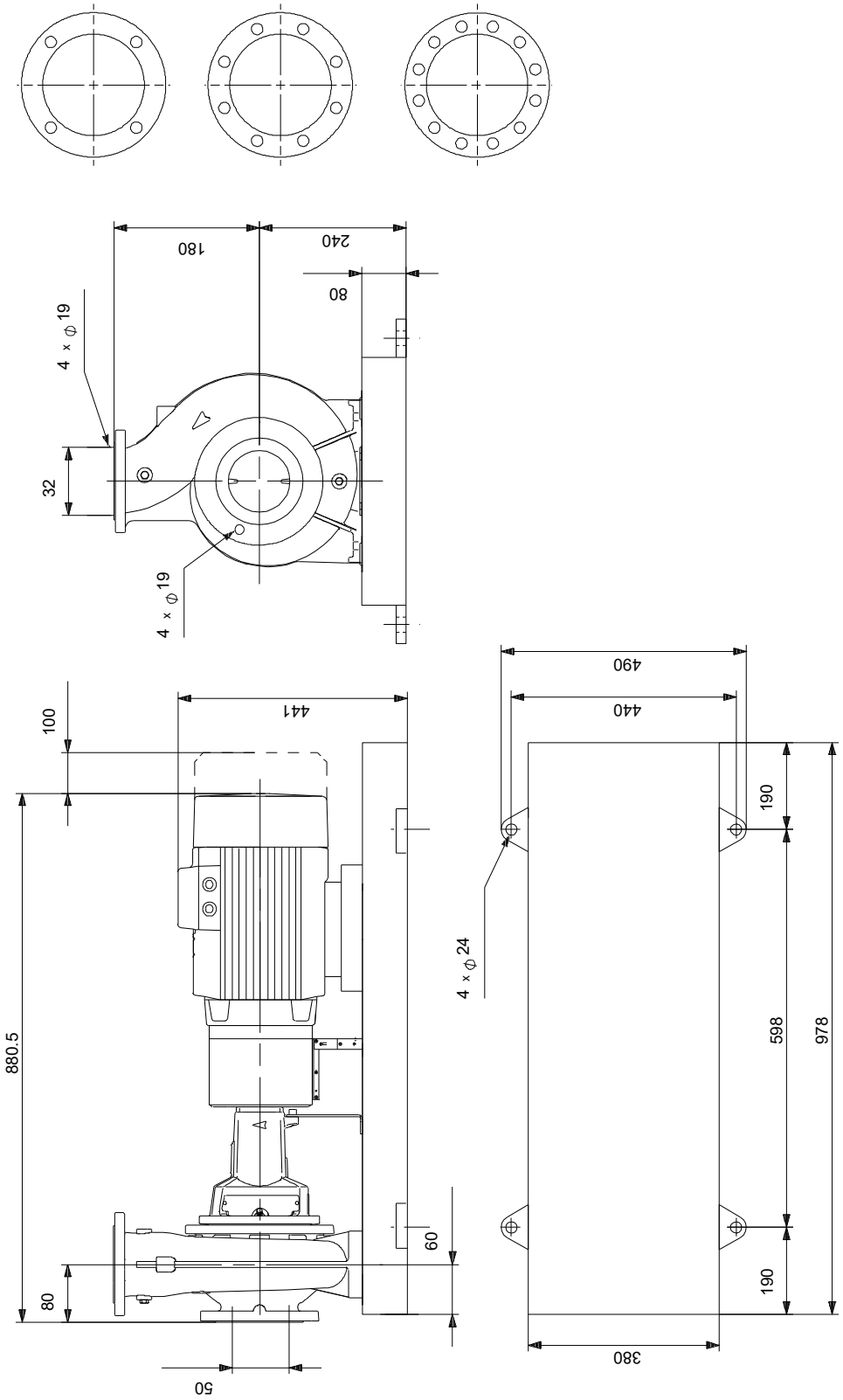


Opm! Alle unit's zijn in [mm] tenzij anders aangegeven.
Disclaimer: Deze eenvoudige maatschets toont u niet alle details.

## Service onderdelen NKE 32-200.1/205, Artikelnr. 99539491
## Geproduceerd na 1905 (productiejaar en weeknummer)

| Pos | Omschrijving | Opmerking tekst | Classificatie Gegevens | Onderdeelnr. | Aantal | Eenheid |
|---|---|---|---|---|---|---|
| - | Kit, lager | | | 96579598 | 1 | pcs |
| 53a | O-ring | | Diameter: 71,5 | | 1 | |
| | | | Materiaal type: EPDM | | | |
| | | | Dikte: 3 | | | |
| 53 | Kogellager | | | | 1 | |
| 54a | O-ring | | Diameter: 71,5 | | 1 | |
| | | | Materiaal type: EPDM | | | |
| | | | Dikte: 3 | | | |
| 54 | Kogellager | | | | 1 | |
| 156a | Lagerplaat | | | | 2 | |
| 159f | Ringhouder | | | | 2 | |
| 159a | V-ring | | | | 2 | |
| - | Kit, bearing bracket | | | 95131793 | 1 | pcs |
| 7.k | Hex socket head cap screw | | Lengte: 10 | | 4 | |
| | | | Draad: M6 | | | |
| 36.a | Moer | | Draad: M10 | | 6 | |
| 76a | Klinknagel | | | | 2 | |
| 86 | Lagerschaal | | | | 1 | |
| 124d | Shaft guard | | | | 1 | |
| 124d | Shaft guard | | | | 1 | |
| 124.d | Pan head screw | | | | 4 | |
| - | Kit, capillary tubes | | | 99582282 | 1 | pcs |
| 508 | Tube | | | | 1 | |
| 509 | Capillaire buis | | | | 1 | |
| 510 | Montagebus | | | | 2 | |
| - | Kit, koppeling | | | 99203449 | 1 | pcs |
| - 8 | Coupling cpl. | | | | 1 | |
| - | Bout | | | | | 6 |
| - | Bout | | | | | |
| 89q | Ring | | Binnendiameter: 16,5 | | | |
| | | | Buitendiameter: 25,0 | | | |
| 89g | Spring lock washer | | | | | |
| 89f | Ring | | Binnendiameter: 14,5 | | | |
| | | | Buitendiameter: 25 | | | |
| 89e | Moer | | | | | |
| 89d | Bout | | | | | |
| 89 | Rubber blocks for coupling | | | | | |
| 89o | Coupling part, male | | | | | 1 |
| 89a | Socket set screw | | | | | 2 |
| 89.p | Coupling female | | | | | 1 |
| 89.b | Socket set screw | | Lengte: 8 | | | 2 |
| | | | Draad: M6 | | | |
| 171 | Parallel sleutel | | Afmeting: 8X7X40 | | 1 | |
| - | Kit, koppelingsbeschermer | | | 97945083 | 1 | pcs |
| 7b | Hex socket head cap screw | | Lengte: 10 | | 4 | |
| | | | Draad: M6 | | | |
| 7b | Retainer for coupling guard | | | | 1 | |
| - 7 | Coupling guard cpl. | | | | 1 | |
| 7e | Hex socket head cap screw | | | | | 3 |
| 7c | Spacer f/coupling guard | | | | | 1 |
| 7 | Beschermer | | | | | 1 |
| 94 | Borgmoer | | Draad: M6 | | | 2 |
| - | Kit, cover | | | 98990960 | 1 | pcs |
| 18 | Plug | | | | 1 | |
| 36 | Moer | | Draad: M10 | | 6 | |
| 77 | Deksel | | | | 1 | |
| - | Kit, foot for bearing bracket | | | 96909147 | 1 | pcs |
| | Moer | | Draad: M12 | | 2 | |

| Pos | Omschrijving | Opmerking tekst | Classificatie Gegevens | Onderdeelnr. | Aantal | Eenheid |
|---|---|---|---|---|---|---|
| 66 | Ring | | | | 2 | |
| 90.e | Hex head screw | | Lengte: 25 | | 1 | |
| | | | Draad: M12 | | | |
| 90.d | Hex head bolt | | Lengte: 100 | | 2 | |
| | | | Draad: M12 | | | |
| 90.d | Hex head bolt | | Lengte: 80 | | 2 | |
| | | | Draad: M12 | | | |
| 90.d | Hex head bolt | | Lengte: 50 | | 2 | |
| | | | Draad: M12 | | | |
| 90.d | Hex head screw | | Lengte: 60 | | 2 | |
| | | | Draad: M12 | | | |
| 90.d | Hex head screw | | Lengte: 35MM | | 2 | |
| | | | Draad: M12 | | | |
| 90.d | Hex head screw | | Lengte: 30 | | 2 | |
| | | | Draad: M12 | | | |
| 90.c | voet | | | | 1 | |
| - | Kit, foot for coupling guard | | | 96847089 | 1 | pcs |
| 7h | Hex head screw | | Lengte: 16 | | 2 | |
| | | | Draad: M8 | | | |
| - 7d | Foot cpl. | | | | 1 | |
| 7d | Foot for coupling guard | | | | | 1 |
| 66 | Ring | | | | 2 | |
| - | Kit, nut | | | 96939128 | 1 | pcs |
| 11 | Parallel sleutel | | Afmeting: 6X6X35 | | 1 | |
| - 36 | Moer | | | | 1 | |
| 66a | Spring lock washer | | | | | 1 |
| 66 | Ring | | | | | 1 |
| 67 | Moer | | Draad: M14 | | | 1 |
| - | Kit, Pump housing no wear ring | | | 99563383 | 1 | pcs |
| - 6 | Pomphuis | | | | 1 | |
| 6 | Pomphuis | | | | | 1 |
| 26 | Ankerbout | | Lengte: 40 | | | 8 |
| | | | Draad: M10 | | | |
| 45 | Slijtring | | | | | 1 |
| 20 | Pijp plug | | Draad: R 3/8 | | 2 | |
| 66a | Moer | | Draad: M10 | | 8 | |
| - | Kit, screws for coupling | | | 96809940 | 1 | pcs |
| - | Bout | | | | 6 | |
| - | Bout | | | | | 1 |
| 89q | Ring | | Binnendiameter: 16,5 | | | |
| | | | Buitendiameter: 25,0 | | | |
| 89g | Spring lock washer | | | | | |
| 89f | Ring | | Binnendiameter: 14,5 | | | |
| | | | Buitendiameter: 25 | | | |
| 89e | Moer | | | | | |
| 89d | Bout | | | | | |
| 89 | Rubber blocks for coupling | | | | | 1 |
| - | Kit, opnemer | | | 99562726 | 1 | pcs |
| | Cable tie | | | | 1 | |
| | Huis | | | | 1 | |
| | Clip | | | | 1 | |
| | Fitting | | | | 2 | |
| 501 | Sensor | | | | 1 | |
| 506 | Pan washer head screw | | | | 2 | |
| 511 | Kabel | | | | 1 | |
| - | Kit, shaft | | | 96039654 | 1 | pcs |
| 11.a | Parallel sleutel | | Afmeting: 8X7X40 | | 1 | |
| 11 | Parallel sleutel | | Afmeting: 6X6X35 | | 1 | |
| 51 | Shaft | | | | 1 | |
| 66a | Spring lock washer | | | | 1 | |
| 66 | Ring | | | | 1 | |
| 67 | Moer | | Draad: M14 | | 1 | |
| - | Kit, shaft cover | | | 96809954 | 1 | pcs |
| 124d | Shaft guard | | | | 1 | |

| Pos | Omschrijving | Opmerking tekst | Classificatie Gegevens | Onderdeelnr. | Aantal | Eenheid |
|---|---|---|---|---|---|---|
| 124d | Shaft guard | | | | 1 | |
| 124.d | Pan head screw | | | | 4 | |
| - | Spare, bracket | | | 99562727 | 1 | pcs |
| 505 | Beugel | | | | 1 | |
| - | Spare, wear ring | | | 96810098 | 1 | pcs |
| 45 | Slijtring | | | | 1 | |
| - | Spare, wear ring | | | 96810140 | 1 | pcs |
| 45 | Slijtring | | | | 1 | |
| - | Motor | | | | 1 | pcs |
| - | Kit, Ball bearing | | | 98881510 | 1 | |
| 153 | Kogellager | | Aanduiding: 6206.2Z.C3.SYN | | | 1 |
| 154 | Kogellager | | | | | 1 |
| 156d | Afdichtingsring | | | | | 1 |
| 156c | Afdichtingsring | | | | | 1 |
| 157 | O-ring | | Diameter: 62 | | | 1 |
| | | | Materiaal type: NBR | | | |
| | | | Dikte: 3 | | | |
| 158 | Waved washer | | | | | 1 |
| 187 | Ringhouder | | | | | 1 |
| 188 | Ringhouder | | | | | 1 |
| - | Kit, Blanking plug | | | 99052475 | 1 | |
| 252b | Plug cpl. | | | | | 4 |
| 252b | Afsluitplug | | | | | 1 |
| - | Kit, kabelwartel | | | 98736096 | 1 | |
| 293 | Cable glands set | | | | | 1 |
| - | Kit, connectoren | | | 98403113 | 1 | |
| 266 | Connector plug 10-pole | | | | | 1 |
| 266 | Connector plug 2-pole | | | | | 1 |
| 266 | Connector plug 8-pole | | | | | 1 |
| 266 | Connector plug 8-pole | | | | | 1 |
| 266 | Connector plug 8-pole | | | | | 1 |
| 266 | Connector plug 3-pole | | | | | 1 |
| 266 | Connector plug 3-pole | | | | | 1 |
| 266 | Connector plug 3-pole | | | | | 1 |
| - | Kit, control box | | | 98878619 | 1 | |
| 251d | Pan head thread forming screw | | | | | 4 |
| 251b | Regelunit | | | | | 1 |
| 251a | Control box cpl. | | | | | 1 |
| 252b | Plug cpl. | | | | | 4 |
| 252b | Afsluitplug | | | | | 1 |
| 266 | Connector plug 10-pole | | | | | 1 |
| 266 | Connector plug 8-pole | | | | | 1 |
| 266 | Connector plug 8-pole | | | | | 1 |
| 266 | Connector plug 8-pole | | | | | 1 |
| 266 | Connector plug 3-pole | | | | | 1 |
| 266 | Connector plug 3-pole | | | | | 1 |
| 266 | Connector plug 3-pole | | | | | 1 |
| 268a | Pomphuis | | | | | 1 |
| 268 | Pan head screw | | | | | 1 |
| 273b | Accu | | | | | 1 |
| 273a | Cross recess Pan head screw | | | | | 3 |
| 273 | Funct. Module cpl. | | | | | 1 |
| 275a | Pen | | | | | 1 |
| 277b | Veer | | | | | 4 |
| 277a | Cross recess Pan head screw | | | | | 1 |
| 277 | Deksel | | | | | 1 |
| 286 | Spacer | | | | | 1 |
| 287 | Deksel | | | | | 1 |
| 288b | Ringhouder | | | | | 8 |
| 288a | Pan head thread forming screw | | | | | 8 |
| 288 | Kabelklem | | | | | 4 |
| 289a | Pan head thread forming screw | | | | | 1 |
| 289 | Kabelklem | | | | | 1 |

| Pos | Omschrijving | Opmerking tekst | Classificatie Gegevens | Onderdeelnr. | Aantal | Eenheid |
|---|---|---|---|---|---|---|
| 290 | Bedieningspaneel, compl. | | | | | 1 |
| 301 | Draadbrug | | | | | 1 |
| - | Kit, Control box upper | | | 98869867 | 1 | |
| 251d | Pan head thread forming screw | | | | | 4 |
| 251b | Regelunit | | | | | 1 |
| - | Kit, Control panel | | | 98939971 | 1 | |
| 290 | Bedieningspaneel, compl. | | | | | 1 |
| - | Kit, cover | | | 98330622 | 1 | |
| 287 | Deksel | | | | | 1 |
| - | Kit, end shield (NDE) | | | 98869883 | 1 | |
| 156c | Afdichtingsring | | | | | 1 |
| 156a | End shield NDE | | | | | 1 |
| 157 | O-ring | | Diameter: 62 | | | 1 |
| | | | Materiaal type: NBR | | | |
| | | | Dikte: 3 | | | |
| 158 | Waved washer | | | | | 1 |
| 206 | Pan head thread forming screw | | | | | 4 |
| - | Kit, ventilator | | | 98869877 | 1 | |
| 152 | Pan head thread forming screw | | | | | 4 |
| 156c | Afdichtingsring | | | | | 1 |
| 156 | Ventilator | | | | | 1 |
| - | Kit, ventilatorhuis | | | 99957566 | 1 | |
| 151 | Ventilatorkap | | | | | 1 |
| 152 | Pan head thread forming screw | | | | | 4 |
| - | Kit, flange (DE) | | | 98869895 | 1 | |
| | Glue | | | | | 0 |
| 156c | Afdichtingsring | | | | | 1 |
| 156b | End shield DE | | | | | 1 |
| 201c | Aftapplug | | | | | 4 |
| - | Kit, voet | | | 98962888 | 1 | |
| 152 | Pan head thread forming screw | | | | | 4 |
| 191 | voet | | | | | 1 |
| - | Kit, Funct. module | | | 98334777 | 1 | |
| 273a | Cross recess Pan head screw | | | | | 5 |
| 273 | Funct. Module cpl. | | | | | 1 |
| 275a | Pen | | | | | 1 |
| 286 | Spacer | | | | | 1 |
| - | Kit, Isolation cover | | | 98859508 | 1 | |
| 277b | Veer | | | | | 4 |
| 277a | Cross recess Pan head screw | | | | | 1 |
| 277 | Deksel | | | | | 1 |
| - | Kit, Lower part cpl. | | | 98859571 | 1 | |
| 178 | Pan head thread forming screw | | | | | 4 |
| 251a | Control box cpl. | | | | | 1 |
| 275a | Pen | | | | | 1 |
| 277a | Cross recess Pan head screw | | | | | 1 |
| 277 | Deksel | | | | | 1 |
| - | Kit, motor | | | 99010779 | 1 | |
| | Terminal | | | | | 3 |
| 111 | Kogellager | | Aanduiding: 6206.2Z.C3.SYN | | | 1 |
| 150 | Stator w/housing | | | | | 1 |
| 151 | Ventilatorkap | | | | | 1 |
| 152 | Pan head thread forming screw | | | | | 4 |
| 152 | Pan head thread forming screw | | | | | 2 |
| 152 | Pan head thread forming screw | | | | | 4 |
| 153 | Kogellager | | | | | 1 |
| 156d | Afdichtingsring | | | | | 1 |
| 156c | Afdichtingsring | | | | | 1 |
| 156 | Ventilator | | | | | 1 |
| 157 | O-ring | | Diameter: 62 | | | 1 |
| | | | Materiaal type: NBR | | | |
| | | | Dikte: 3 | | | |
| 158 | Waved washer | | | | | 1 |

| Pos | Omschrijving | Opmerking tekst | Classificatie Gegevens | Onderdeelnr. | Aantal | Eenheid |
|---|---|---|---|---|---|---|
| 172a | Parallel sleutel | | | | | 1 |
| 172 | Shaft w/rotor | | | | | 1 |
| 181 | Pan head staybolt | | | | | 4 |
| 187 | Ringhouder | | | | | 1 |
| 188 | Ringhouder | | | | | 1 |
| 190 | Eyebolt | | | | | 2 |
| 191 | voet | | | | | 1 |
| 201c | Aftapplug | | | | | 4 |
| 203 | Terminal plug | | | | | 1 |
| 205 | Pakking | | | | | 1 |
| - | Kit, plug | | | 99028676 | 1 | |
| 152 | Pan head thread forming screw | | | | | 2 |
| 203 | Terminal plug | | | | | 1 |
| 205 | Pakking | | | | | 1 |
| - | Kit, schroeven | | | 99028712 | 1 | |
| 268a | Pomphuis | | | | | 1 |
| 268 | Pan head screw | | | | | 1 |
| 288b | Ringhouder | | | | | 8 |
| 288a | Pan head thread forming screw | | | | | 8 |
| 288 | Kabelklem | | | | | 4 |
| 289a | Pan head thread forming screw | | | | | 1 |
| 289 | Kabelklem | | | | | 1 |
| - | Kit, ankerbouten | | | 98881543 | 1 | |
| 181 | Pan head staybolt | | | | | 4 |
| 111 | Kogellager | | Aanduiding: 6206.2Z.C3.SYN | 99078033 | 1 | |
| 111 | Kogellager | | Aanduiding: 6206.2Z.C3.SYN | 97501070 | 1 | |
| 152 | Pan head thread forming screw | | | 99834207 | 2 | |
| 152 | Pan head thread forming screw | | | 99814578 | 2 | |
| 153 | Kogellager | | | 98638919 | 1 | |
| 186 | Aftapplug | | | 99980519 | 4 | |
| 251d | Pan head thread forming screw | | | 98995460 | 4 | |
| 266 | Connector plug 3-pole | | | 99421265 | 1 | |
| 7k | Hex socket head cap screw | | Lengte: 10 | 97506946 | 4 | pcs |
| | | | Draad: M6 | | | |
| 18 | Plug | | | 96620482 | 1 | pcs |
| 18 | Plug | | | 98164277 | 1 | pcs |
| 19 | Pijp plug | | Draad: R 3/8 | 96620487 | 2 | pcs |
| 26 | Ankerbout | | Lengte: 40 | 97512537 | 8 | pcs |
| | | | Draad: M10 | | | |
| 28 | Hex head screw | | Lengte: 25 | 99522923 | 1 | pcs |
| | | | Draad: M12 | | | |
| 36 | Moer | | Draad: M10 | 96620484 | 6 | pcs |
| 45 | Slijtring | | | 99208775 | 1 | pcs |
| 49 | Waaier | | Buitendiameter: 205 | 98296613 | 1 | pcs |
| 53.b | Afstandsring | | | 96938908 | 1 | pcs |
| 54a | O-ring | | Diameter: 71,5 | 97511807 | 2 | pcs |
| | | | Materiaal type: EPDM | | | |
| | | | Dikte: 3 | | | |
| 67 | Moer | | Draad: M14 | 92526531 | 1 | pcs |
| 72.a | O-ring | | Diameter: 221,84 | 92547617 | 1 | pcs |
| | | | Materiaal type: EPDM | | | |
| | | | Dikte: 3,53 | | | |
| 72.a | O-ring | | Diameter: 221,84 | 97511825 | 1 | pcs |
| | | | Materiaal type: EPDM | | | |
| | | | Dikte: 3,53 | | | |
| 72.a | O-ring | | Diameter: 221,84 | 97757671 | 1 | pcs |
| | | | Materiaal type: EPDM | | | |
| | | | Dikte: 3,53 | | | |
| 77a | Pan head screw | | | 99266550 | 4 | pcs |
| 156a | Lagerplaat | | | 97506936 | 2 | pcs |
| 510 | Montagebus | | | 99079267 | 2 | pcs |
| 511 | Kabel | | | 99562728 | 1 | pcs |