# Inventflow: Grundfos A-partner

## Grundfos NKE 32-200.1/196 S2A2F2AE-SBQQE

Bekijk de pomp hier:
https://inventflow.nl/nl/pompenfilter/nke/grundfos-nke-32-200-1-196-s2a2f2ae-sbqqe

### Contact

info@inventflow.nl
+31 (0) 546 45 80 72

### Datablad

| Aantal | Omschrijving |
|---|---|
| 1 | **NKE 32-200.1/196 S2A2F2AE-SBQQE** |

**Opm. De foto kan afwijken van het eigenlijke product**

Artikelnr.: 99539658

Niet zelfaanzuigende, eentraps centrifugaalpomp, ontworpen conform ISO 5199 met afmetingen en nominale prestaties conform EN 733. Flenzen zijn PN 16 met afmetingen overeenkomstig EN 1092-2. De pomp is voorzien van een axiale zuigpoort, een radiale perspoort en horizontale as. De pompen zijn van het 'back pull-out' type waarbij het mogelijk is om de motor, de koppeling, de lagerbeugel en de waaier te verwijderen zonder het pomphuis of het leidingwerk van zijn plaats te halen.

De pomp is uitgerust met een op de voet gemonteerde, ventilatorgekoelde asynchrone motor met permanente magneet. Pomp en motor zijn gemonteerd op een gemeenschappelijk basisframe.

De motor omvat een frequentieregelaar en PI-regelaar in de motorklemmenkast. Hierdoor is een continu variabele regeling van het motortoerental mogelijk, hetgeen aanpassing van de prestaties op een bepaalde vereiste mogelijk maakt.

Regeling:

| | |
|---|---|
| Frequency converter: | Geïntegreerd |
| Druksensor: | Y |

Vloeistof:

| | |
|---|---|
| Te verpompen medium: | Water |
| Bereik vloeistoftemperatuur: | -25 .. 120 °C |
| Medium temperatuur tijdens bedrijf: | 20 °C |
| Dichtheid: | 998.2 kg/m³ |

Technisch:

| | |
|---|---|
| Toerental waarop de pompgegevens zijn gebaseerd: | 1450 omw/min |
| Nominaal debiet: | 10.9 m³/u |
| Pomp met motor: | Y |
| Nominale opvoerhoogte: | 9.7 m |
| Werkelijke waaierdiameter: | 196 mm |
| Nominale waaierdiameter: | 200.1 |
| Code voor asafdichting: | BQQE |
| Curve tolerantie: | ISO9906:2012 3B2 |
| Lager ontwerp: | Standaard |

Materialen:

| | |
|---|---|
| Pomphuis: | Gietijzer |
| Pomp behuizing: | EN-GJL-250 |
| Pomphuis: | ASTM class 35 |
| Slijtring: | Brass |
| Waaier: | Gietijzer |
| | EN-GJL-200 |
| | ASTM class 30 |
| As: | Stainless steel |
| | EN 1.4301 |
| | AISI 304 |
| Interne coating pomphuis: | CED |

Installatie:

| | |
|---|---|
| Maximum ambient temperature: | 50 °C |
| Maximale bedrijfsdruk: | 16 bar |
| Leidingaansluiting standaard: | EN 1092-2 |
| Type zuig aansluiting: | DIN |
| Type persaansluiting: | DIN |
| Maat van de zuigaansluiting: | DN 50 |
| Maat van de persaansluiting: | DN 32 |

| Aantal | Omschrijving |
|---|---|
| | Druktrap voor leidingaansluiting: PN 16<br>Type koppeling: Flexible w/spacer<br>Base frame design: EN/ISO<br>Grouting: N<br><br>Elektrische gegevens:<br>Motortype: 80B<br>IE efficiëntieklasse: IE5<br>Nominaal vermogen - P2: 0.55 kW<br>Netfrequentie: 50 Hz<br>Nominale spanning: 3 x 380-500 V<br>Nominaalstroom: 1.30-1.25 A<br>Cos phi - power factor: 0.80-0.64<br>Nominaal toerental: 180-2000 omw/min<br>Rendement: 84.6%<br>Motorrendement bij nominale belasting: 84.6 %<br>Pooltal: 4<br>Dichtheidsklasse (IEC 34-5): IP55<br>Isolatie klasse (IEC 85): F<br>Motor Nr.: 99305875<br>Type druksensor: Differential<br><br>Overige:<br>Minimale Efficiëntie Index, MEI ≥: 0.70<br>Netto gewicht: 112 kg<br>Bruto gewicht: 152 kg<br>Transportvolume: 0.674 m³ |

# 99539658 NKE 32-200.1/196 S2A2F2AE-SBQQE 50 Hz

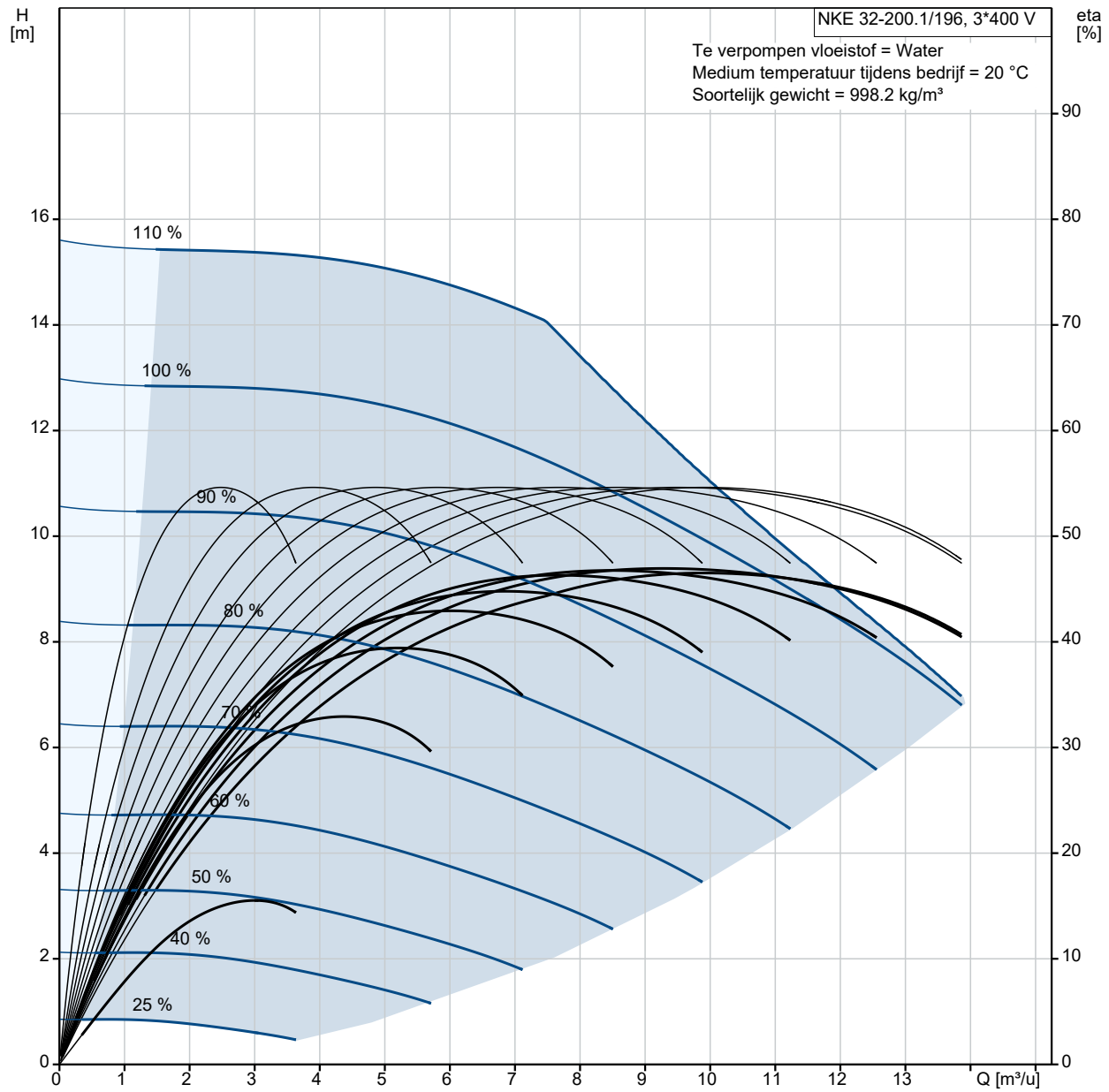


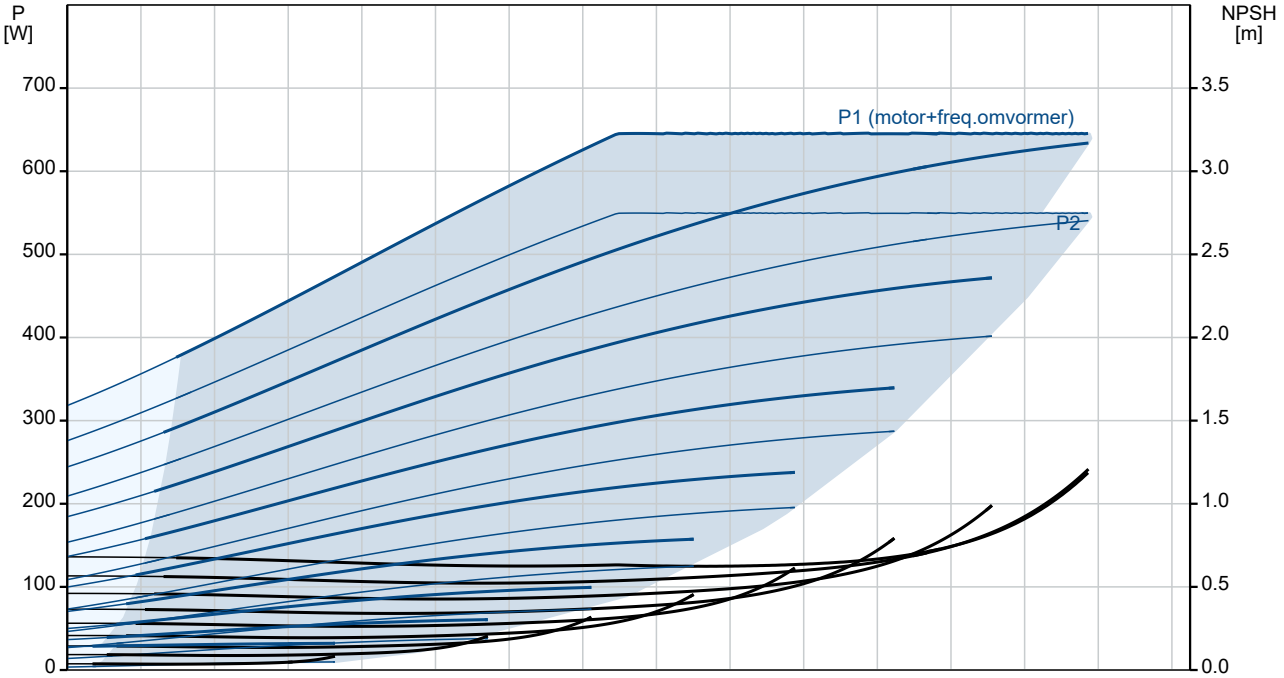

| Omschrijving | Specificatie |
|---|---|
| **Algemene informatie:** | |
| Productnaam:: | NKE 32-200.1/196 S2A2F2AE-SBQQE |
| Productnummer:: | 99539658 |
| EAN nummer:: | 5713830751985 |
| **Technisch:** | |
| Toerental waarop de pompgegevens zijn gebaseerd: | 1450 omw/min |
| Nominaal debiet: | 10.9 m³/u |
| Pomp met motor: | Y |
| Nominale opvoerhoogte: | 9.7 m |
| Werkelijke waaierdiameter: | 196 mm |
| Nominale waaierdiameter: | 200.1 |
| Asdiameter: | 24 mm |
| Code voor asafdichting: | BQQE |
| Curve tolerantie: | ISO9906:2012 3B2 |
| Pomp versie: | A2 |
| Lager ontwerp: | Standaard |
| **Materialen:** | |
| Pomphuis: | Gietijzer |
| Pomp behuizing: | EN-GJL-250 |
| Pomphuis: | ASTM class 35 |
| Slijtring: | Brass |
| Waaier: | Gietijzer |
| Waaier: | EN-GJL-200 |
| Waaier: | ASTM class 30 |
| As: | Stainless steel |
| As: | EN 1.4301 |
| As: | AISI 304 |
| Interne coating pomphuis: | CED |
| Materiaal code: | A |
| Code voor rubber: | E |
| **Installatie:** | |
| Maximum ambient temperature: | 50 °C |
| Maximale bedrijfsdruk: | 16 bar |
| Leidingaansluiting standaard: | EN 1092-2 |
| Type zuig aansluiting: | DIN |
| Type persaansluiting: | DIN |
| Maat van de zuigaansluiting: | DN 50 |
| Maat van de persaansluiting: | DN 32 |
| Druktrap voor leidingaansluiting: | PN 16 |
| Type koppeling: | Flexible w/spacer |
| Base frame design: | EN/ISO |
| Grouting: | N |
| Code voor leidingaansluiting: | F |
| **Vloeistof:** | |
| Te verpompen medium: | Water |
| Bereik vloeistoftemperatuur: | -25 .. 120 °C |
| Medium temperatuur tijdens bedrijf: | 20 °C |
| Dichtheid: | 998.2 kg/m³ |
| **Elektrische gegevens:** | |
| Motortype: | 80B |
| IE efficiëntieklasse: | IE5 |
| Nominaal vermogen - P2: | 0.55 kW |
| Netfrequentie: | 50 Hz |
| Nominale spanning: | 3 x 380-500 V |
| Nominaalstroom: | 1.30-1.25 A |
| Cos phi - power factor: | 0.80-0.64 |
| Nominaal toerental: | 180-2000 omw/min |
| Rendement: | 84.6% |
| Motorrendement bij nominale belasting: | 84.6 % |
| Pooltal: | 4 |
| Dichtheidsklasse (IEC 34-5): | IP55 |

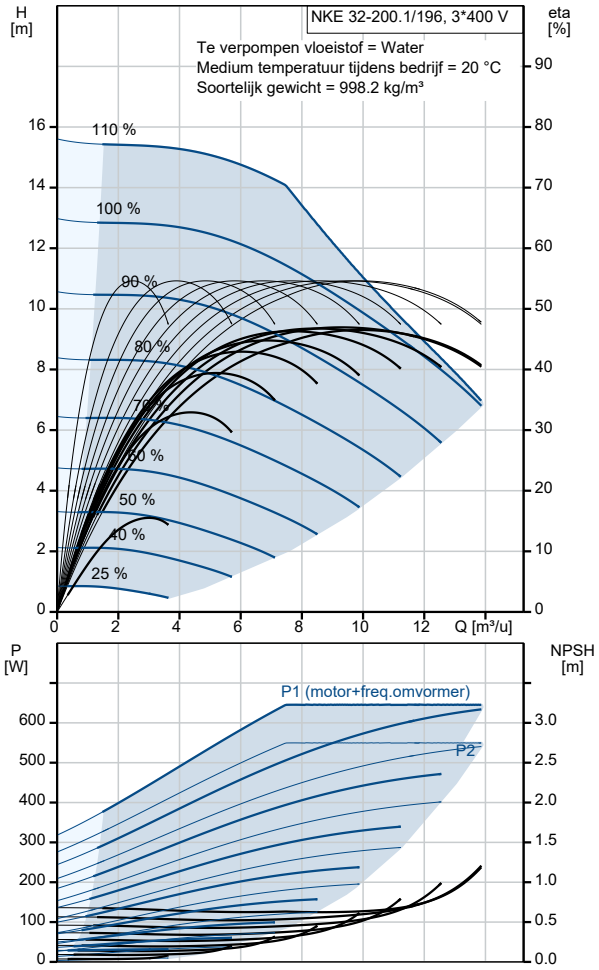

| Omschrijving | Specificatie |
|---|---|
| Isolatie klasse (IEC 85): | F |
| Motorbeveiliging: | ELEC |
| Motor Nr.: | 99305875 |
| Type druksensor: | Differential |
| **Regeling:** | |
| Bedieningspaneel: | HMI300 - Graphisch |
| Functionele Module: | FM300-ADVANCED |
| Frequentie omvormer: | Geïntegreerd |
| Druksensor: | Y |
| **Overige:** | |
| Minimale Efficiëntie Index, MEI ≥: | 0.70 |
| Netto gewicht: | 112 kg |
| Bruto gewicht: | 152 kg |
| Transportvolume: | 0.674 m³ |

# 99539658 NKE 32-200.1/196 S2A2F2AE-SBQQE 50 Hz

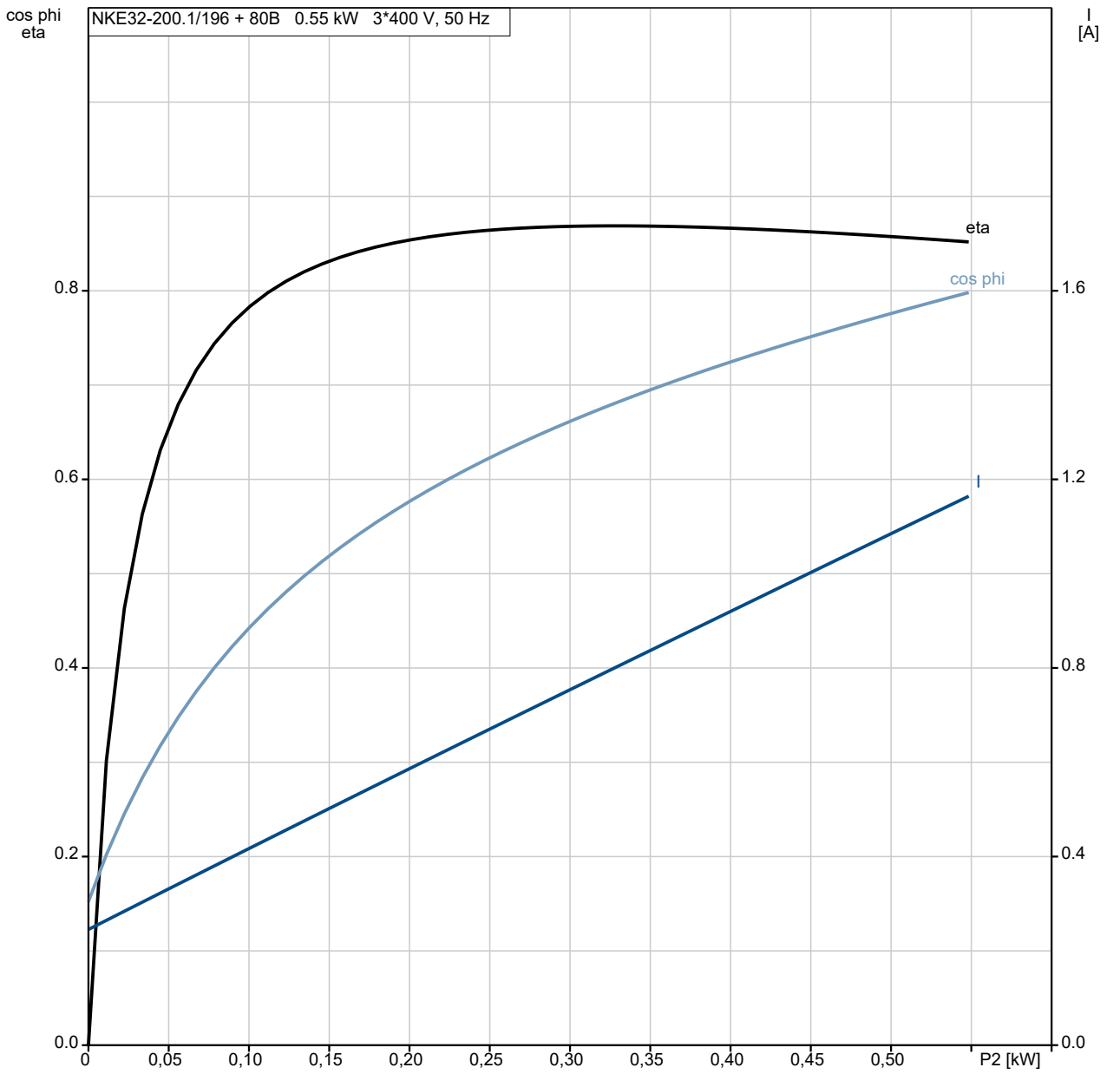


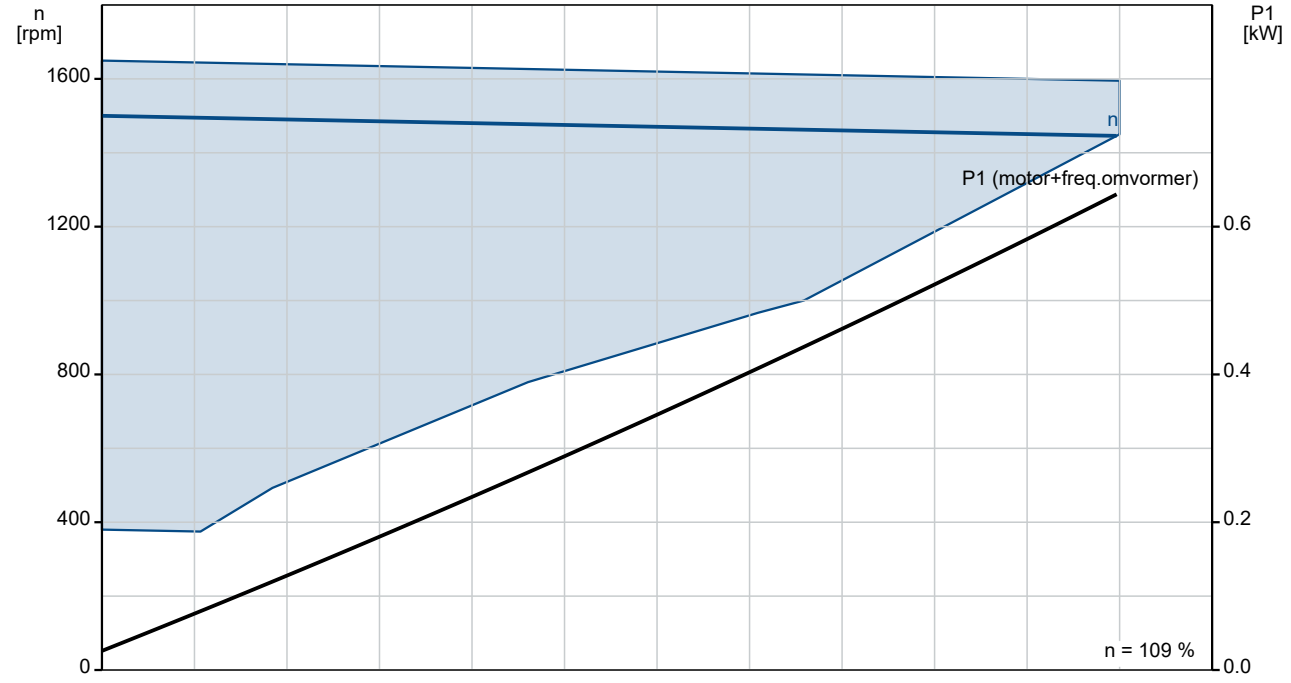

# 99539658 NKE 32-200.1/196 S2A2F2AE-SBQQE 50 Hz

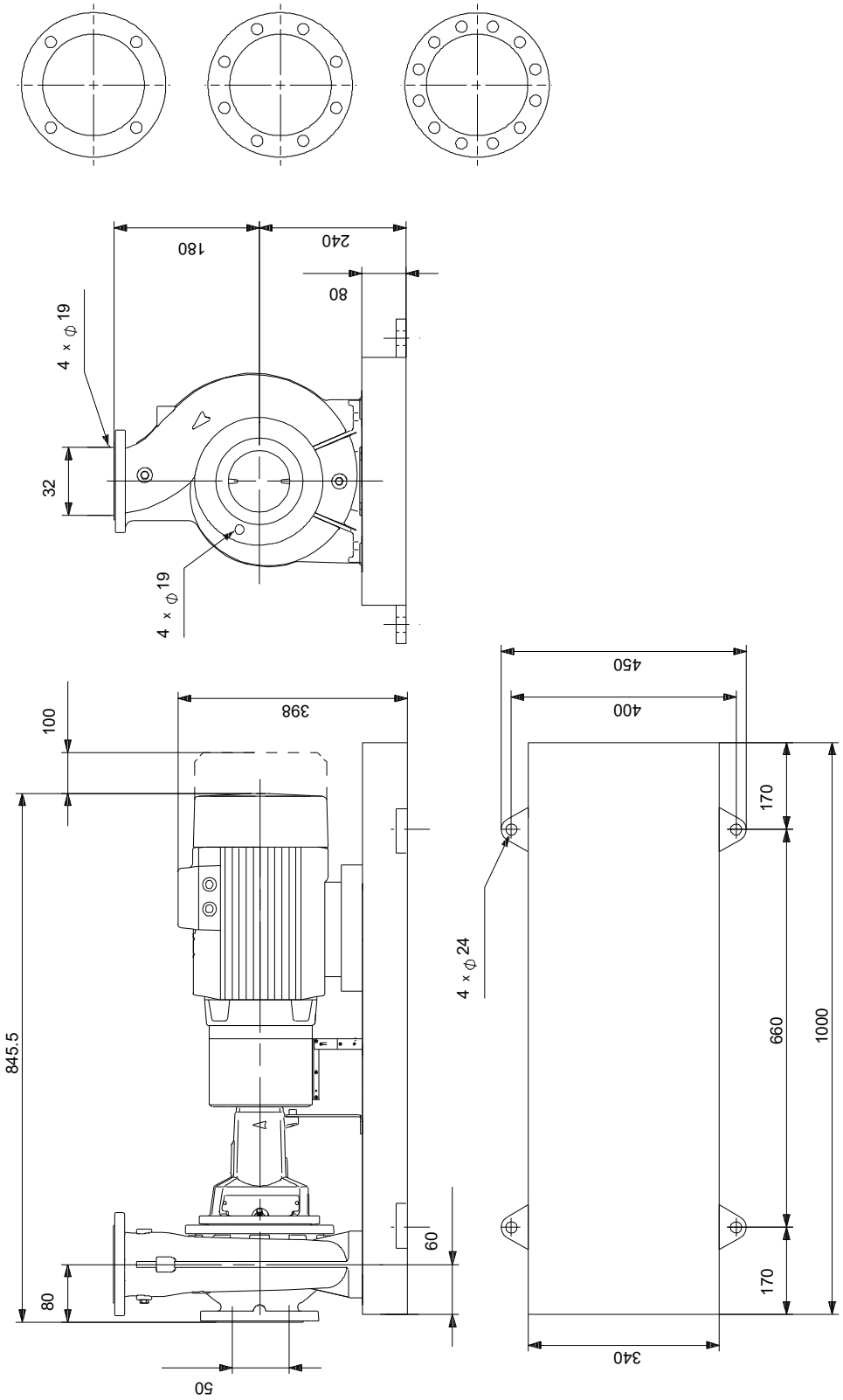


Opm! Alle unit's zijn in [mm] tenzij anders aangegeven.
Disclaimer: Deze eenvoudige maatschets toont u niet alle details.

## Service onderdelen NKE 32-200.1/196, Artikelnr. 99539658
## Geproduceerd na 1905 (productiejaar en weeknummer)

| Pos | Omschrijving | Opmerking tekst | Classificatie Gegevens | Onderdeelnr. | Aantal | Eenheid |
|---|---|---|---|---|---|---|
| - | Kit, lager | | | 96579598 | 1 | pcs |
| 53a | O-ring | | Diameter: 71,5 | | 1 | |
| | | | Materiaal type: EPDM | | | |
| | | | Dikte: 3 | | | |
| 53 | Kogellager | | | | 1 | |
| 54a | O-ring | | Diameter: 71,5 | | 1 | |
| | | | Materiaal type: EPDM | | | |
| | | | Dikte: 3 | | | |
| 54 | Kogellager | | | | 1 | |
| 156a | Lagerplaat | | | | 2 | |
| 159f | Ringhouder | | | | 2 | |
| 159a | V-ring | | | | 2 | |
| - | Kit, bearing bracket | | | 95131793 | 1 | pcs |
| 7.k | Hex socket head cap screw | | Lengte: 10 | | 4 | |
| | | | Draad: M6 | | | |
| 36.a | Moer | | Draad: M10 | | 6 | |
| 76a | Klinknagel | | | | 2 | |
| 86 | Lagerschaal | | | | 1 | |
| 124d | Shaft guard | | | | 1 | |
| 124d | Shaft guard | | | | 1 | |
| 124.d | Pan head screw | | | | 4 | |
| - | Kit, capillary tubes | | | 99582282 | 1 | pcs |
| 508 | Tube | | | | 1 | |
| 509 | Capillaire buis | | | | 1 | |
| 510 | Montagebus | | | | 2 | |
| - | Kit, koppeling | | | 96579719 | 1 | pcs |
| - 8 | Coupling cpl. | | | | 1 | |
| 89s | Afstandsring | | | | | 1 |
| 89r | Spacer sleeve | | | | | 1 |
| 89o | Coupling part spacer side | | | | | 1 |
| 89.p | Coupling female | | | | | 1 |
| 89.d | Hex socket head cap screw | | Lengte: 16 | | | 12 |
| | | | Draad: M6 | | | |
| 89.b | Socket set screw | | Lengte: 8 | | | 2 |
| | | | Draad: M6 | | | |
| 89 | Rubber blocks for coupling | | | | | 6 |
| 11.a | Parallel sleutel | | Afmeting: 8X7X40 | | 1 | |
| - | Kit, koppelingsbeschermer | | | 97945064 | 1 | pcs |
| 7b | Retainer for coupling guard | | | | 1 | |
| - 7 | Coupling guard cpl. | | | | 1 | |
| 7e | Hex socket head cap screw | | | | | 3 |
| 7c | Spacer f/coupling guard | | | | | 4 |
| 7 | Beschermer | | | | | 1 |
| 94 | Borgmoer | | Draad: M6 | | | 2 |
| 186 | Hex socket head cap screw | | Lengte: 10 | | 4 | |
| | | | Draad: M6 | | | |
| - | Kit, cover | | | 98990960 | 1 | pcs |
| 18 | Plug | | | | 1 | |
| 36 | Moer | | Draad: M10 | | 6 | |
| 77 | Deksel | | | | 1 | |
| - | Kit, foot for bearing bracket | | | 96909147 | 1 | pcs |
| | Moer | | Draad: M12 | | 2 | |
| 66 | Ring | | | | 2 | |
| 90.e | Hex head screw | | Lengte: 25 | | 1 | |
| | | | Draad: M12 | | | |
| 90.d | Hex head bolt | | Lengte: 100 | | 2 | |
| | | | Draad: M12 | | | |
| 90.d | Hex head bolt | | Lengte: 80 | | 2 | |

| Pos | Omschrijving | Opmerking tekst | Classificatie Gegevens | Onderdeelnr. | Aantal | Eenheid |
|---|---|---|---|---|---|---|
| | | | Draad: M12 | | | |
| 90.d | Hex head bolt | | Lengte: 50 | | 2 | |
| | | | Draad: M12 | | | |
| 90.d | Hex head screw | | Lengte: 60 | | 2 | |
| | | | Draad: M12 | | | |
| 90.d | Hex head screw | | Lengte: 35MM | | 2 | |
| | | | Draad: M12 | | | |
| 90.d | Hex head screw | | Lengte: 30 | | 2 | |
| | | | Draad: M12 | | | |
| 90.c | voet | | | | 1 | |
| - | Kit, foot for coupling guard | | | 96848477 | 1 | pcs |
| 7h | Hex head screw | | Lengte: 16 | | 2 | |
| | | | Draad: M8 | | | |
| - 7.d | Foot cpl. | | | | 1 | |
| 7d | Foot for coupling guard | | | | | 1 |
| 66 | Ring | | | | 2 | |
| - | Kit, nut | | | 96939128 | 1 | pcs |
| 11 | Parallel sleutel | | Afmeting: 6X6X35 | | 1 | |
| - 36 | Moer | | | | 1 | |
| 66a | Spring lock washer | | | | | 1 |
| 66 | Ring | | | | | 1 |
| 67 | Moer | | Draad: M14 | | | 1 |
| - | Kit, Pump housing no wear ring | | | 99563383 | 1 | pcs |
| - 6 | Pomphuis | | | | 1 | |
| 6 | Pomphuis | | | | | 1 |
| 26 | Ankerbout | | Lengte: 40 | | | 8 |
| | | | Draad: M10 | | | |
| 45 | Slijtring | | | | | 1 |
| 20 | Pijp plug | | Draad: R 3/8 | | 2 | |
| 66a | Moer | | Draad: M10 | | 8 | |
| - | Kit, opnemer | | | 99562724 | 1 | pcs |
| | Cable tie | | | | 1 | |
| | Huis | | | | 1 | |
| | Clip | | | | 1 | |
| | Fitting | | | | 2 | |
| 501 | Sensor | | | | 1 | |
| 506 | Pan washer head screw | | | | 2 | |
| 511 | Kabel | | | | 1 | |
| - | Kit, shaft | | | 96039654 | 1 | pcs |
| 11.a | Parallel sleutel | | Afmeting: 8X7X40 | | 1 | |
| 11 | Parallel sleutel | | Afmeting: 6X6X35 | | 1 | |
| 51 | Shaft | | | | 1 | |
| 66a | Spring lock washer | | | | 1 | |
| 66 | Ring | | | | 1 | |
| 67 | Moer | | Draad: M14 | | 1 | |
| - | Kit, shaft cover | | | 96809954 | 1 | pcs |
| 124d | Shaft guard | | | | 1 | |
| 124d | Shaft guard | | | | 1 | |
| 124.d | Pan head screw | | | | 4 | |
| - | Spare, bracket | | | 99562727 | 1 | pcs |
| 505 | Beugel | | | | 1 | |
| - | Spare, wear ring | | | 96810098 | 1 | pcs |
| 45 | Slijtring | | | | 1 | |
| - | Spare, wear ring | | | 96810140 | 1 | pcs |
| 45 | Slijtring | | | | 1 | |
| - | Motor | | | | 1 | pcs |
| - | Kit, adapter | | | 98345796 | 1 | |
| - 252a | Adapter set | | | | | 1 |
| | Adapter | | | | | |
| | Adapter | | | | | |
| 167 | Kabel doorvoer | | | | | |
| - | Kit, bearing cpl. | | | 98330603 | 1 | |

| Pos | Omschrijving | Opmerking tekst | Classificatie Gegevens | Onderdeelnr. | Aantal | Eenheid |
|---|---|---|---|---|---|---|
| 111 | Kogellager | | Aanduiding: 6204.2Z.C3.SYN | | | 1 |
| 153 | Kogellager | | Aanduiding: 6204.2Z.C3.SYN | | | 1 |
| 156d | Pakking | | Binnendiameter: 114,80 | | | 1 |
| | | | Buitendiameter: 121,20 | | | |
| | | | Dikte: 0,25 | | | |
| 156c | Afdichtingsring | | | | | 2 |
| 158a | O-ring | | Diameter: 47 | | | 1 |
| | | | Materiaal type: NBR | | | |
| | | | Dikte: 3 | | | |
| 158 | Waved washer | | | | | 1 |
| - | Kit, Blanking plug | | | 98334761 | 1 | |
| 252b | Plug cpl. | | | | | 4 |
| - | Kit, kabelwartel | | | 98337336 | 1 | |
| - 293 | Cable glands set | | | 98271484 | | 1 |
| 167 | Kabel doorvoer | | | | | |
| 167 | Kabel doorvoer | | | | | |
| - | Kit, connectoren | | | 98403113 | 1 | |
| 266 | Connector plug 10-pole | | | | | 1 |
| 266 | Connector plug 2-pole | | | | | 1 |
| 266 | Connector plug 8-pole | | | | | 1 |
| 266 | Connector plug 8-pole | | | | | 1 |
| 266 | Connector plug 8-pole | | | | | 1 |
| 266 | Connector plug 3-pole | | | | | 1 |
| 266 | Connector plug 3-pole | | | | | 1 |
| 266 | Connector plug 3-pole | | | | | 1 |
| - | Kit, control box | | | 98947439 | 1 | |
| 178 | Pan head thread forming screw | | | | | 4 |
| 251d | Pan head thread forming screw | | | | | 4 |
| 251a | Regelunit | | | | | 1 |
| 252b | Plug cpl. | | | | | 4 |
| 268a | Pomphuis | | | | | 1 |
| 268 | Pan head screw | | | | | 1 |
| 273b | Accu | | | | | 1 |
| 273a | Cross recess Pan head screw | | | | | 5 |
| 273 | Funct. Module cpl. | | | | | 1 |
| 275a | Pen | | | | | 1 |
| 277a | Cross recess Pan head screw | | | | | 1 |
| 277a | Cross recess Pan head screw | | | | | 1 |
| 277 | Isolation cover | | | | | 1 |
| 286 | Spacer | | | | | 1 |
| 287 | Deksel | | | | | 1 |
| 288b | Ringhouder | | | | | 6 |
| 288a | Pan head thread forming screw | | | | | 6 |
| 289a | Pan head thread forming screw | | | | | 1 |
| 289 | Kabelklem | | | | | 1 |
| 289 | Kabelklem | | | | | 3 |
| 290 | Bedieningspaneel, compl. | | | | | 1 |
| - | Kit, Control box upper | | | 98334769 | 1 | |
| 251d | Pan head thread forming screw | | | | | 4 |
| 251b | Regelunit | | | | | 1 |
| - | Kit, Control panel | | | 98939971 | 1 | |
| 290 | Bedieningspaneel, compl. | | | | | 1 |
| - | Kit, cover | | | 98330622 | 1 | |
| 287 | Deksel | | | | | 1 |
| - | Kit, ventilator | | | 98290123 | 1 | |
| 152 | Pan head thread forming screw | | | | | 4 |
| 156c | Afdichtingsring | | | | | 1 |
| 156 | Ventilator | | | | | 1 |
| - | Kit, flange (DE) | | | 98330550 | 1 | |
| 156d | Pakking | | Binnendiameter: 114,80 | | | 1 |
| | | | Buitendiameter: 121,20 | | | |
| | | | Dikte: 0,25 | | | |
| 156b | Flens | | | | | 1 |

| Pos | Omschrijving | Opmerking tekst | Classificatie Gegevens | Onderdeelnr. | Aantal | Eenheid |
|---|---|---|---|---|---|---|
| 185 | Cross recess Pan head screw | | | | 4 | |
| 186 | Aftapplug | | | | 1 | |
| - | Kit, voet | | | 98330598 | 1 | |
| 191 | voet | | | | 1 | |
| 192 | Pan head screw | | | | 4 | |
| - | Kit, Funct. module | | | 98334777 | 1 | |
| 273a | Cross recess Pan head screw | | | | 5 | |
| 273 | Funct. Module cpl. | | | | 1 | |
| 275a | Pen | | | | 1 | |
| 286 | Spacer | | | | 1 | |
| - | Kit, Isolation cover | | | 98330625 | 1 | |
| 277a | Cross recess Pan head screw | | | | 1 | |
| 277 | Isolation cover | | | | 1 | |
| - | Kit, Lower part cpl. | | | 98330618 | 1 | |
| 178 | Pan head thread forming screw | | | | 4 | |
| 251a | Regelunit | | | | 1 | |
| 275a | Pen | | | | 1 | |
| 277a | Cross recess Pan head screw | | | | 1 | |
| 277 | Isolation cover | | | | 1 | |
| | Kit, motor | | | 98293780 | 1 | |
| - | Kit, plug | | | 99369622 | 1 | |
| | Terminal | | | | 3 | |
| 203 | Terminal plug | | | | 1 | |
| 205 | Pan head thread forming screw | | | | 1 | |
| - | Kit, schroeven | | | 98330627 | 1 | |
| 268a | Pomphuis | | | | 1 | |
| 268 | Pan head screw | | | | 1 | |
| 288b | Ringhouder | | | | 6 | |
| 288a | Pan head thread forming screw | | | | 6 | |
| 288 | Kabelklem | | | | 3 | |
| 289a | Pan head thread forming screw | | | | 1 | |
| 289 | Kabelklem | | | | 1 | |
| | Pan head thread forming screw | | | 99598708 | 4 | |
| 111 | Kogellager | | Aanduiding: 6204.2Z.C3.SYN | 97914979 | 1 | |
| 152 | Pan head thread forming screw | | | 99834207 | 1 | |
| 152 | Pan head thread forming screw | | | 99814578 | 1 | |
| 156d | Pakking | | Binnendiameter: 114,80 | 99406425 | 1 | |
| | | | Buitendiameter: 121,20 | | | |
| | | | Dikte: 0,25 | | | |
| 186 | Aftapplug | | | 99980519 | 1 | |
| 251d | Pan head thread forming screw | | | 98995460 | 4 | |
| 266 | Connector plug 3-pole | | | 99421265 | 1 | |
| 7k | Hex socket head cap screw | | Lengte: 10 | 97506946 | 4 | pcs |
| | | | Draad: M6 | | | |
| 18 | Plug | | | 96620482 | 1 | pcs |
| 18 | Plug | | | 98164277 | 1 | pcs |
| 19 | Pijp plug | | Draad: R 3/8 | 96620487 | 2 | pcs |
| 26 | Ankerbout | | Lengte: 40 | 97512537 | 8 | pcs |
| | | | Draad: M10 | | | |
| 28 | Hex head screw | | Lengte: 25 | 99522923 | 1 | pcs |
| | | | Draad: M12 | | | |
| 36 | Moer | | Draad: M10 | 96620484 | 6 | pcs |
| 45 | Slijtring | | | 99208775 | 1 | pcs |
| 49 | Waaier | | Buitendiameter: 196 | 98296663 | 1 | pcs |
| 53.b | Afstandsring | | | 96938908 | 1 | pcs |
| 54a | O-ring | | Diameter: 71,5 | 97511807 | 2 | pcs |
| | | | Materiaal type: EPDM | | | |
| | | | Dikte: 3 | | | |
| 67 | Moer | | Draad: M14 | 92526531 | 1 | pcs |
| 72.a | O-ring | | Diameter: 221,84 | 92547617 | 1 | pcs |
| | | | Materiaal type: EPDM | | | |
| | | | Dikte: 3,53 | | | |
| 72.a | O-ring | | Diameter: 221,84 | 97511825 | 1 | pcs |

| Pos | Omschrijving | Opmerking tekst | Classificatie Gegevens | Onderdeelnr. | Aantal | Eenheid |
|---|---|---|---|---|---|---|
| | | | Materiaal type: EPDM | | | |
| | | | Dikte: 3,53 | | | |
| 72.a | O-ring | | Diameter: 221,84 | 97757671 | 1 | pcs |
| | | | Materiaal type: EPDM | | | |
| | | | Dikte: 3,53 | | | |
| 77a | Pan head screw | | | 99266550 | 4 | pcs |
| 156a | Lagerplaat | | | 97506936 | 2 | pcs |
| 510 | Montagebus | | | 99079267 | 2 | pcs |
| 511 | Kabel | | | 99562728 | 1 | pcs |